CUADRO DE ELEMENTOS DE CIMENTACIÓN							
TIPO	Referencias	Dimensiones (cm)	Canto (cm)	Armado inf. X	Armado inf. Y	Armado sup. X	Armado sup. Y
ZAPATA TIPO A	(N1 - N32)	670x180	70	9Ø16c/20	33Ø16c/20	9Ø16c/20	33Ø16c/20
ZAPATA TIPO A	(N23 - N56)	670x180	70	9Ø16c/20	33Ø16c/20	9Ø16c/20	33Ø16c/20
ZAPATA TIPO B	(N242 - N267)	670x200	70	11Ø16c/20	33Ø16c/20	11Ø16c/20	33Ø16c/20
ZAPATA TIPO B	(N218 - N243)	200x670	70	33Ø16c/20	10Ø16c/20	33Ø16c/20	10Ø16c/20
ZAPATA TIPO C	N57, N80, N103, N126, N149, N172 y N195	225x325	70	14Ø16c/22	10Ø16c/22	14Ø16c/22	10Ø16c/22
ZAPATA TIPO D	N79, N102, N125, N148, N171, N194 y N217	265x265	100	11Ø20c/24	11Ø20c/24	11Ø20c/24	11Ø20c/24
ZAPATA TIPO E	N268, N269 y N270	130x200	70	10Ø16c/20	6Ø16c/20	10Ø16c/20	6Ø16c/20

ELEMENTOS ESTRUCTURALES DE HORMIGÓN ARMADO: ESPECIFICACIONES SEGÚN "CÓDIGO ESTRUCTURAL"								
Vida útil nominal del edificio: 50 AÑOS								
Nivel de control de la ejecución: NORMAL								
Elemento estructural	Clase de exposición	Hormigón		Recubrimiento nominal (mm)			Acero	
		Tipo	Nivel de control	superior	lateral	inferior	Tipo	Exigencia
Cimentación	XC2	HA-25/B/30	ESTADÍSTICO	50	70	50	Barras: B 500 S	Marcado CE o Distintivo de calidad oficialmente reconocido
Muros	--	--	--	--	--	--		
Pilares	--	--	--	--	--	--		
Vigas							Mallas: B 500 T	
Forjados								
Otros								

ELEMENTOS ESTRUCTURALES DE ACERO: ESPECIFICACIONES SEGÚN "CÓDIGO ESTRUCTURAL"						
Vida útil nominal del edificio: 50 AÑOS						
Nivel de riesgo: CC2		Categoría de uso: SC1		Categoría de ejecución: PC1		
Clase de Ejecución: 2						
Elemento estructural	Tipo de Acero	Medios de unión	Características de los medios	Clase de exposición	Sistema de protección	Características del sistema
Soportes	S 275 JR	ATORNILLADO	8,8	C2	PINTURA	En fábrica
Jácenas	S 275 JR	ATORNILLADO	8,8	C2	PINTURA	En fábrica
Correas	S 250 GD	ATORNILLADO	8,8	C2	GALVANIZADO	En fábrica
Otros						

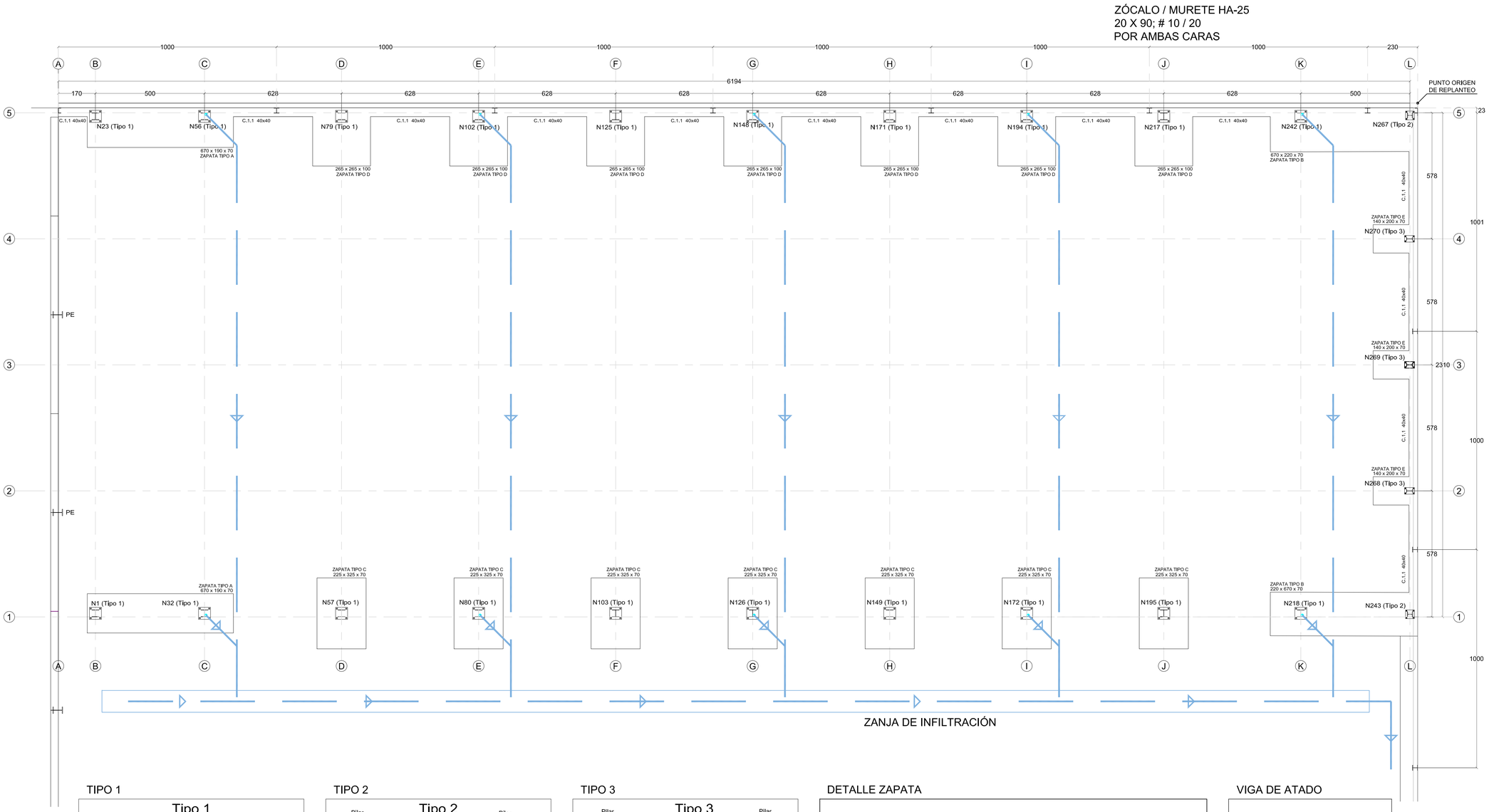

TIPO 1

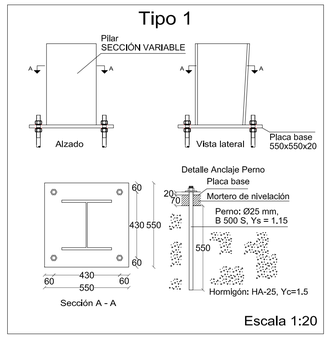

TIPO 2

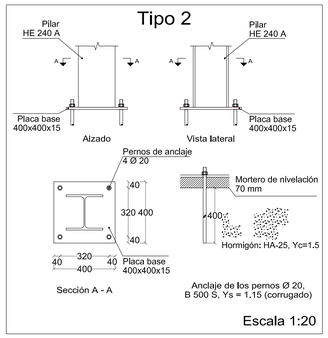

TIPO 3

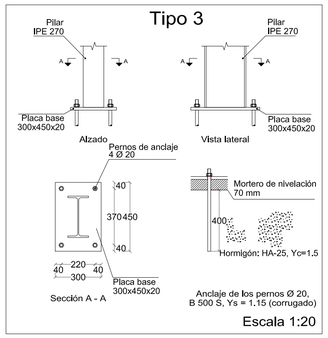

DETALLE ZAPATA

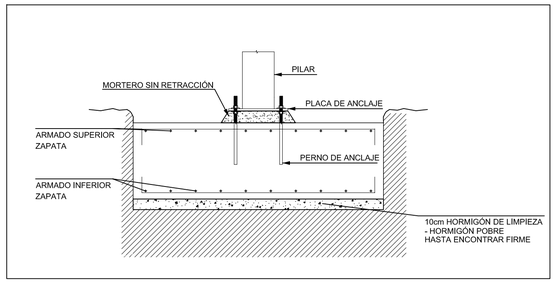

VIGA DE ATADO

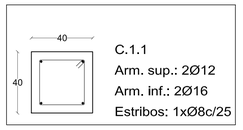

cornagobonal
arquitectura & urbanismo
www. cornagobonal.com

LUIS CORNAGO, Arquitecto
San Francisco Javier 4, 31500 Tudela Navarra T / F 948 825 354 cornagobonal@cornagobonal.com

MAYO 2023

AMPLIACIÓN INSTALACIONES DEPORTIVAS MUNICIPALES

02-23

AYUNTAMIENTO DE CABANILLAS

11

ESTRUCTURA. CIMENTACIÓN

ESCALA: 1/100

La utilización total o parcial, así como cualquier cesión a terceros de este documento requerirá la autorización expresa del autor quedando prohibida cualquier modificación unilateral del mismo