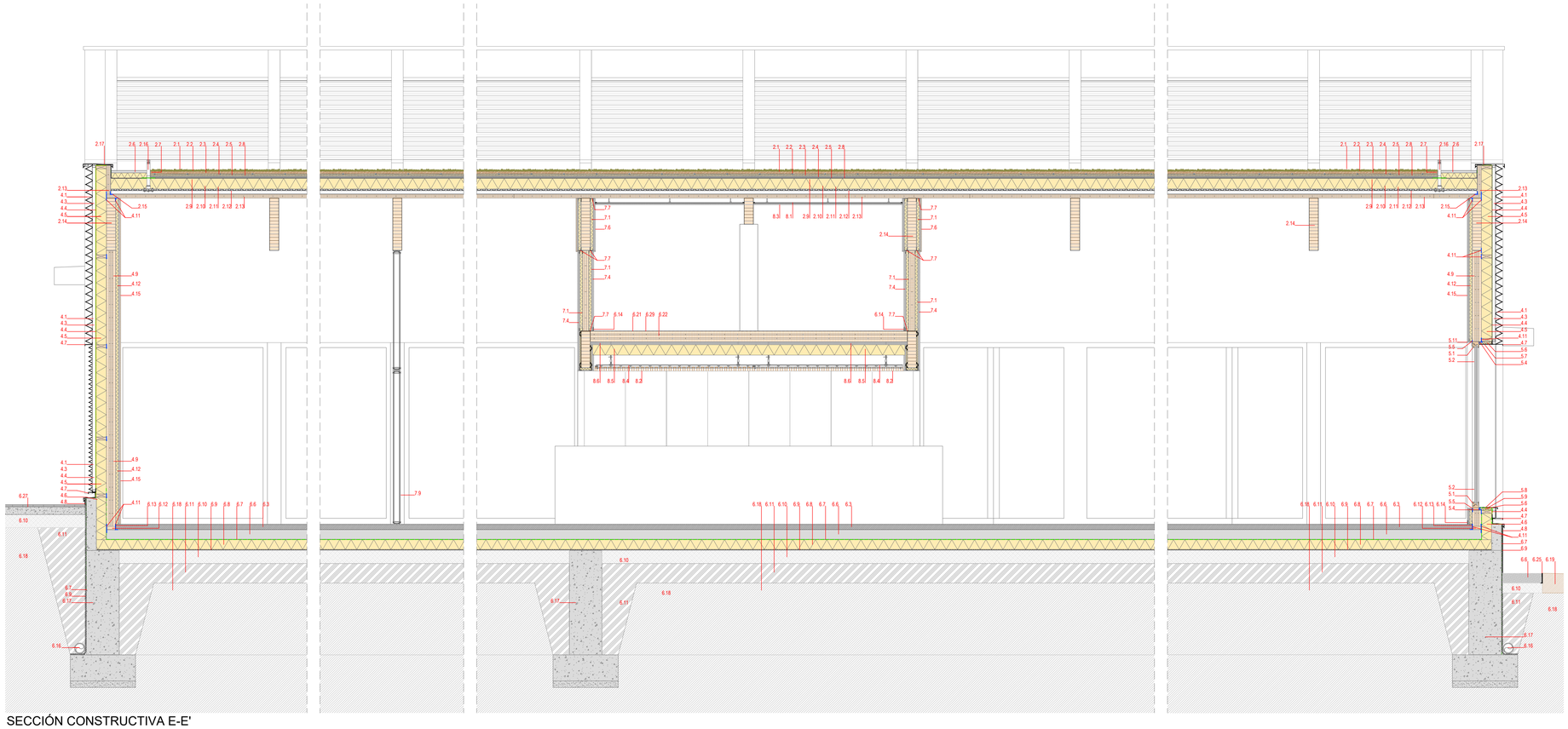
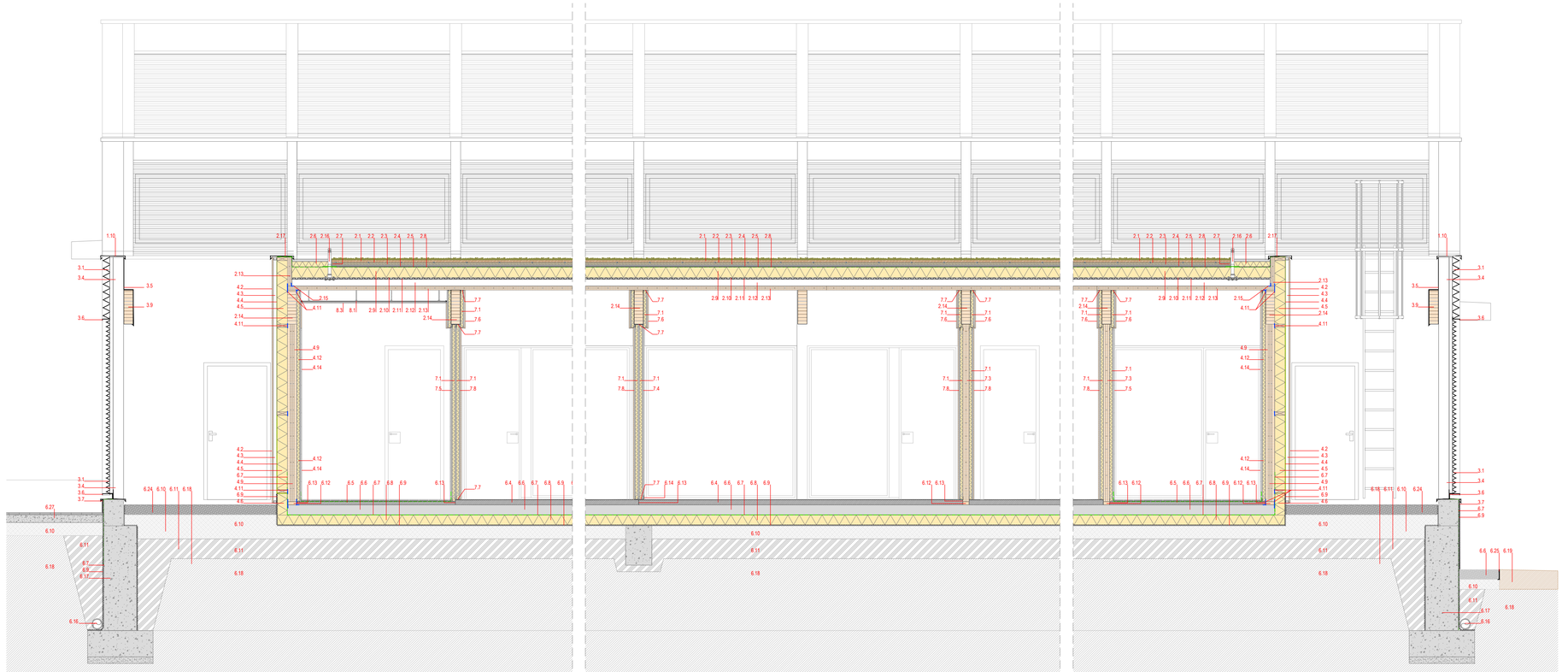
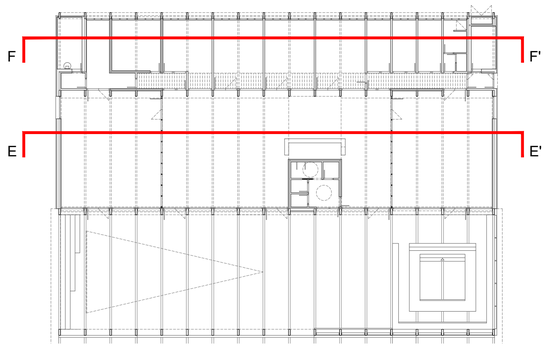


SECCIÓN CONSTRUCTIVA E-E'



SECCIÓN CONSTRUCTIVA F-F'



1 CUBIERTA FOTOVOLTAICA.

1.1 PANELES FOTOVOLTAICOS FIJADOS A CUBIERTA MEDIANTE SUBESTRUCTURA METÁLICA CONECTADA A TIERRA
1.2 ACABADO DE CUBIERTA - CHAPA GRECADA EUROBASE 48 CD (EUROPERFIL), NO PERFORADA, e: 0,80mm, COLOR RAL NO ESTÁNDAR
1.3 AISLAMIENTO TÉRMICO DE POLIESTIRENO EXTRUIDO (lambda 0,034 W/mK) 80 mm
1.4 IMPERMEABILIZACIÓN CAUCHO EPDM 1,5 mm
1.5 CHAPA DE ACERO AUTOPORTANTE - CHAPA DE MINONDA (EUROPERFIL) DE 1,0 mm DE ESPESOR Y 18 mm DE ALTO
1.6 PERFILERÍA METÁLICA LIGERA PARA LA FORMACIÓN DE PENDIENTES. Pte. > 2,5%
1.7 PANEL CLT 60mm 3c MADERA CONTRALAMINADA DE CONÍFERA C24 de ORIGEN NAVARRO. ACABADO VISTO CON TRATAMIENTO REACCIÓN AL FUEGO B-s1, d0. TRATAMIENTO C.U.2
1.8 VIGA MADERA LAMINADA GL 24h 150x960mm. TRATAMIENTO C.U.2 CON TRATAMIENTO REACCIÓN AL FUEGO B-s1, d0.
1.9 LÍNEA DE VIDA PARA MANTENIMIENTO - TOWER 300 (ROTHOBLASS)
1.10 ALBARDILLA METÁLICA - CHAPA PLEGADA DE ALUMINIO LACADO EN COLOR RAL NO ESTANDAR DE 1,5 mm DE ESPESOR
1.11 CANALÓN RECTANGULAR - CHAPA PLEGADA DE ALUMINIO LACADO EN COLOR RAL NO ESTANDAR DE 1,5 mm DE ESPESOR. DESARROLLO 70 cm.
1.12 SUMIDERO DE SALIDA LATERAL Y BAJANTE DE PLUVIALES Ø125mm METÁLICA, LACADA EN COLOR RAL NO ESTÁNDAR

2 CUBIERTA VEGETAL. U=0,152 W/(m²K)

2.1 TEPE URBANSCAPE SEDUM-MIX (KNAUF), BIODEGRADABLE, CONSTITUIDO POR 10 A 12 ESPECIES DISTINTAS DE SEDUM. ESPESOR 40mm.
2.2 SISTEMA DE RIEGO POR GOTEO. TUBERÍA ANTIRACES (REGABER) CON GOTEO CADA 500 mm
2.3 SUSTRATO LIGERO DE LANA MINERAL DE ROCA VIRGEN DE 40mm DE ESPESOR. URBANSCAPE GREEN ROLL (HTC GR) (KNAUF) (lambda 0,040 W/mK).
2.4 SISTEMA DE DRENAJE URBANSCAPE CON DEPÓSITO DE AGUA, CONSTITUIDO POR UN PANEL DE DOBLE CARA A BASE DE POLIESTIRENO RECICLADO REFORZADO. ESPESOR 25mm.
2.5 MEMBRANA ANTIRAICES URBANSCAPE, CONSISTENTE EN LAMINA ARTIFICIAL DE POLIETILENO DE BAJA DENSIDAD DE COLOR NEGRO.
2.6 BALDOSA FILTRANTE CON AISLAMIENTO TÉRMICO INCORPORADO (INVERLOSA-CHOVA), ANCHO MÍNIMO 60cms. PARA MANTENIMIENTO 115mm DE ESPESOR: MORTERO FILTRANTE 35mm / XPS 80mm (lambda 0,036 W/mK)
2.7 PERFIL L DE ALUMINIO EN EL PERÍMETRO DE LA CUBIERTA VEGETAL
2.8 IMPERMEABILIZACIÓN CAUCHO EPDM 1,5 mm
2.9 AISLAMIENTO DE POLIESTIRENO EXTRUIDO (lambda 0,034 W/mK) 160mm
2.10 BARRERA DE VAPOR REFLECTANTE BARRIER ALU NET SD150 (ROTHOBLAAS) (Sd 150m).
2.11 CHAPA DE ACERO AUTOPORTANTE - CHAPA DE MINONDA (EUROPERFIL) DE 1,0 mm DE ESPESOR Y 18 mm DE ALTO
2.12 PERFILERÍA METÁLICA LIGERA PARA LA FORMACIÓN DE PENDIENTES. Pte. > 1% FIJACIONES SELLADAS MEDIANTE CINTA ROTHOBLAAS GEMINI
2.13 PANEL CLT 60mm 3c MADERA CONTRALAMINADA DE CONÍFERA de ORIGEN NAVARRO. VISTO AL INTERIOR. ACABADO CON TRATAMIENTO REACCIÓN AL FUEGO B-s1, d0. TRATAMIENTO C.U.2
2.14 VIGA DE MADERA LAMINADA GL 24h. 140x800 mm / 140x400 mm según casos CON TRATAMIENTO REACCIÓN AL FUEGO B-s1, d0. TRATAMIENTO C.U.2
2.15 HERMETICIDAD: ENCINTADO EXTERIOR ROTHOBLAAS FLEXI BAND UV (Sd:20m) HERMETICIDAD: ENCINTADO INTERIOR ROTHOBLAAS FLEXI BAND (Sd:40m) HERMETICIDAD: ENCINTADO RASTRELES ROTHOBLAAS GEMINI
2.16 LÍNEA DE VIDA PARA MANTENIMIENTO TOWER 300/ TOWER 400 (ROTHOBLASS)
2.17 ZÓCALO Y ALBARDILLA METÁLICA - CHAPA PLEGADA DE ALUMINIO LACADO EN COLOR RAL NO ESTANDAR DE 1,5mm DE ESPESOR
2.18 CANALÓN RETANGULAR - CHAPA PLEGADA ALUMINIO LACADO EN COLOR RAL NO ESTANDAR DE 1,5mm DE ESPESOR, DESARROLLO 85cm.
2.19 SUMINDERO DE SALIDA LATERAL Y BAJANTE DE PLUVIALES Ø125mm METÁLICA, ACABADO RAL NO ESTÁNDAR

3 FACHADA CELOSÍA DE CHAPA.

3.1 CHAPA DE ALUMINIO ESPESOR 2mm MICROPERFORADA Y PLEGADA ANODIZADA O LACADA COLOR RAL NO ESTANDAR. MEDIDA PLIEGUE SEGÚN CASOS
3.2 PERFIL TUBULAR DE ALUMINIO DE 30x50mm LACADO EN COLOR RAL NO ESTANDAR PARA FIJACIÓN DE CHAPA DE FACHADA. ANCLADO A PILAR DE MADERA, FIJACIONES SELLADAS CON ROTHOBLAAS GEMINI
3.3 SUBESTRUCTURA METÁLICA DE ALUMINIO LACADA EN COLOR RAL NO ESTANDAR FORMADA POR PERFIL TUBULAR DE 200x50mm ANCLADO A VIGAS DE MADERA, CINTA ROTHOBLAAS GEMINI. GEMINI. PERFIL EN L O T PARA FIJACIÓN DE CHAPA DE FACHADA Y REMATE LATERAL LACADO COLOR RAL NO ESTÁNDAR
3.4 SUBESTRUCTURA METÁLICA DE ALUMINIO LACADA EN COLOR RAL NO ESTANDAR FORMADA POR DOBLE PERFIL TUBULAR. PRINCIPAL DE 160x50mm ANCLADO A VIGA DE MADERA (CINTA ROTHOBLAAS GEMINI) Y SUELO, SECUNDARIO DE 50x50mm COMO EXTENSIÓN DEL PRINCIPAL Y PERFIL EN L O T PARA FIJACIÓN DE CHAPA DE FACHADA Y REMATE LATERAL LACADO COLOR RAL NO ESTÁNDAR.
3.5 ACABADO DE ALERO Y PETO DE CUBIERTA - CHAPA PLEGADA DE ALUMINIO LACADO COLOR RAL NO ESTANDAR ESPESOR 1,5 mm
3.6 PERFIL DE ARRANQUE DE FACHADA VENTILADA CON VIERTEAGUAS CHAPA PLEGADA DE ALUMINIO LACADO COLOR RAL NO ESTANDAR ESPESOR 1,5 mm
3.7 ZÓCALO PERIMETRAL EXTERIOR - CHAPA PLEGADA DE ALUMINIO CON VIERTEAGUAS Y ACABADO VERTICAL DE CHAPA. DE ALUMINIO LACADO COLOR RAL NO ESTANDAR ESPESOR 1,5 mm
3.8 PANEL CLT 90 mm 3c MADERA CONTRALAMINADA DE CONÍFERA de ORIGEN NAVARRO. ACABADO VISTO CON TRATAMIENTO REACCIÓN AL FUEGO B-s1, d0. TRATAMIENTO C.U. 2
3.9 VIGA MADERA LAMINADA GL 24 h 140x200mm/140x300mm/ 150x960mm CON TRATAMIENTO REACCIÓN AL FUEGO B-s1, d0. TRATAMIENTO C.U. 2
3.10 TABLERO OSB HIDRÓFUGO DE 15mm DE ESPESOR
3.11 COSTILLA DE MADERA LAMINADA GL24h PARA RIGIDIZAR EL ALERO. SECCIÓN VARIABLE 80x140/140 mm CADA 500mm.
3.12 PANEL CLT 90 mm 3c MADERA CONTRALAMINADA DE CONÍFERA de ORIGEN NAVARRO. ACABADO VISTO CON TRATAMIENTO REACCIÓN AL FUEGO B-s1, d0. TRATAMIENTO C.U 2
3.13 PILAR MADERA LAMINADA GL 24h 180x600mm/140x600mm VISTO. CON TRATAMIENTO REACCIÓN AL FUEGO B-s1, d0. TRATAMIENTO CLASE DE USO 3.2

4 FACHADA. U=0,186 W/(m²K)

4.1 CHAPA DE ALUMINIO ESPESOR 2mm MICROPERFORADA Y PLEGADA ANODIZADA O LACADA COLOR RAL NO ESTANDAR. MEDIDA PLIEGUE SEGÚN CASOS
4.2 PANEL EXTERIOR DE CEMENTO CON FIBRA DE MADERA TIPO VIROC COLOR NATURAL ACABADO CON BARNIZ MATE; ESPESOR 18mm DIMENSIONES 2600x1250mm
4.3 RASTREL VERTICAL DE ALUMINIO 50x30mm CADA 1250mm LACADO EN NEGRO CÁMARA DE AIRE VENTILADA. FIJACIONES SELLADAS MEDIANTE CINTA ROTHOBLAAS GEMINI.
4.4 LAMINA IMPERMEABLE TRANSPIRABLE ROTHOBLAAS TRANSPIR EVO UV 210 REACCIÓN AL FUEGO B-s1,d0; ENCINTADA MEDIANTE ROTHOBLAAS FRONT BAND UV 210
4.5 AISLAMIENTO DE LANA DE ROCA SEMIRRÍGIDA DE DOBLE DENSIDAD ROCKWOOL VENTIROCK DUO (lambda 0,034 W/mK) 160 mm ENTRE ESTRUCTURA DE BASTIDORES DE MADERA DE PINO 50x160 mm TRATADOS C.U 2 Y FIJACIONES SELLADAS MEDIANTE CINTA ROTHOBLAAS GEMINI.
4.6 AISLAMIENTO DE POLIESTIRENO EXTRUIDO (lambda 0,034 W/mK) 150mm EN ENCUENTRO DE FACHADA CON EL TERRENO, JUNTAS RELLENAS CON ESPUMA AISLANTE
4.7 PERFIL DE ARRANQUE DE FACHADA VENTILADA CON VIERTEAGUAS CHAPA PLEGADA DE ALUMINIO LACADO EN COLOR RAL NO ESTANDAR ESPESOR 1,5mm
4.8 ZÓCALO PERIMETRAL EXTERIOR - CHAPA PLEGADA DE ALUMINIO CON VIERTEAGUAS Y ACABADO VERTICAL DE CHAPA. DE ALUMINIO LACADO COLOR RAL NO ESTANDAR ESPESOR 1,5 mm
4.9 PANEL CLT 90 mm 3c MADERA CONTRALAMINADA DE CONÍFERA de ORIGEN NAVARRO. ACABADO VISTO CON TRATAMIENTO REACCIÓN AL FUEGO B-s1, d0.
4.10 PANEL CLT 140 hc mm MADERA CONTRALAMINADA DE CONÍFERA de ORIGEN NAVARRO. VISTO AL INTERIOR CON TRATAMIENTO REACCIÓN AL FUEGO B-s1, d0.
4.11 HERMETICIDAD: ENCINTADO EXTERIOR ROTHOBLAAS FLEXI BAND UV (Sd:20m) HERMETICIDAD: ENCINTADO INTERIOR ROTHOBLAAS FLEXI BAND (Sd:40m) HERMETICIDAD: ENCINTADO RASTRELES ROTHOBLAAS GEMINI
4.12 TRASDOSADO INTERIOR PERFIL ACERO GALVANIZADO 46mm (PLADUR, MONTANTE 48/35 Z1 CANAL 48/30Z1) AISLAMIENTO LANA DE ROCA 40 mm ENTRE PERFILERÍA METÁLICA (lambda 0,035 W/mK)
4.13 DOBLE PLACA DE YESO LAMINADO 15 mm REVESTIMIENTO DE PINTURA ECOLÓGICA TIPO CAPAROL INDEKO-PLUS / SENSITIF
4.14 PLACA DE YESO LAMINADO HIDRÓFUGO 15mm Y ACABADO DE GRES RECTIFICADO TIPO COTTO D'ESTE MODELO CEMENT PROYECT COLOR A DECIDIR POR LA DF. FORMATO 100 x 100 x 5,5mm
4.15 PLACA DE YESO LAMINADO 15mm Y ACABADO DE PANEL DE FIBRA DE MADERA TIPO HERADESING MICRO 25mm
4.16 PILAR MADERA LAMINADA GL 24h. 140x600 mm/150x600/180x600. VISTO CON TRATAMIENTO REACCIÓN AL FUEGO B-s1, d0. TRATAMIENTO CLASE DE USO 3.2 AL EXTERIOR
4.17 PLACA DE YESO LAMINADO 15mm Y ACABADO DE PANEL DE FIBRA DE MADERA TIPO HERADESING MICRO 25mm

5 HUECOS. Uw=0,85 W/(m2K) valor promedio

5.1 CARPINTERIA DE MADERA DE CASTAÑO LAMINADO Uf=1,14 W/(m²K) (COSIVEN LUX M92) CON LASUR EN COLOR A DEFINIR
5.2 VIDRIO TRIPLE 4+6/16/4/16/4+4, BAJO EMISIVO Ug=0,63 W/(m²K) Factor g=0,53 Camaras con Gas Argón e intercalario de PVC warm edge.
VIDRIO TRIPLE 4/18/4/18/4. BAJO EMISIVO Ug=0,63 W/(m²K) Factor g=0,53 Camaras con Gas Argón e intercalario de PVC warm edge. SEGÚN RIESGO DE IMPACTO CTE-DB-SUA
5.3 HERMETICIDAD: CINTA EXPANSIVA OCULTA (ROTHOBLAAS EXPAND BAND) (Sd=0,5m)
5.4 HERMETICIDAD: ENCINTADO EXTERIOR (ROTHOBLAAS PLASTER BAND OUT) (Sd=1m)
5.5 HERMETICIDAD: ENCINTADO INTERIOR (ROTHOBLAAS FLEXIBAND) (Sd=45m)
5.6 AISLAMIENTO TÉRMICO DE CONTORNO DE HUECO AISLAMIENTO XPS (lambda 0,033 W/mK) 30mm
5.7 DINTEL Y JAMBAS LATERALES DE REMATE EN CHAPA DE ALUMINIO PLEGADO Y LACADO EN COLOR RAL NO ESTANDAR DE 1,5 mm DE ESPESOR SELLADO CON LA CARPINTERIA MEDIANTE DOBLE CORDÓN DE SILICONA
5.8 ALFEIZAR DE CHAPA DE ALUMINIO PLEGADO Y LACADO EN COLOR RAL NO ESTANDAR DE 3mm DE ESPESOR
5.9 LAMINA IMPERMEABLE BUTILICA AUTOADHESIVA (ROTHOBLAAS PROTECT BAND)
5.10 ALFEIZAR DE CHAPA DE COMPOSITE PLEGADA Y LACADO EN COLOR RAL NO ESTANDAR DE 3mm DE ESPESOR / CHAPA GOFRADA EN PASO PEATONAL DE PUERTAS
5.11 REMATE INTERIOR. JAMBEADO PERIMETRAL. MADERA DE CASTAÑO 15MM DE ESPESOR CON LASUR EN COLOR A DEFINIR

6 SUELOS. U=0,212 W/(m²K)

6.1 PAVIMENTO EXTERIOR SOLERA DE HORMIGÓN FRATASADO CON ÁRIDO ÓPTICO. JUNTAS CADA 1,40m SEGÚN PLANO. HORMIGÓN ARMADO e:150 mm. #15/15/10
6.2 PAVIMENTO EXTERIOR- FORMACIÓN DE GRADAS. BALDOSA DE PIEDRA CALIZA EZKABA FORMATO 600 x 400 x 40 mm. TOMADO CON CEMENTO COLA 10mm PARA EXTERIORES Y SOLERA DE HORMIGÓN ARMADO e:100 mm. #15/10/10
6.3 PAVIMENTO DE SOLERA INTERIOR DE HORMIGÓN PULIDO DE ÁRIDO DE CANTO RODADO RODADO SELECCIONADO, ESPESOR 80mm JUNTAS SUPERFICIO INFERIOR A 25m²
6.4 PAVIMENTO DE LINOLEO (2,5mm) CON SOPORTE DE ABSORCIÓN ACÚSTICA TIPO TARKETT VENETO, COLOR A DECIDIR POR LA DF. SOBRE SOLERA DE MORTERO SECO DE NIVELACION (76-78) mm.
6.5 SOLADO DE GRES RECTIFICADO TIPO COTTO D'ESTE MODELO CEMENT PROJECT COLOR A DEFINIR POR LA DF. FORMATO 100 x 100 x 5,5 mm; TOMADO CON CEMENTO COLA SOBRE IMPERMEABILIZACIÓN CON LAMINA DE POLIETILENO TIPO SCHLÜTERBI-DITRA 25 Y SOLERA DE MORTERO SECO DE NIVELACIÓN DE 50mm DE ESPESOR
6.6 SOLERA DE HORMIGON ARMADO e:150 mm #15/15/10
6.7 LAMINA IMPERMEABLE DE PVC 200 gr/m2
6.8 AISLAMIENTO POLIESTIRENO XPS 150 mm (lambda 0.034 W/mK) MACHIEMBRADO, JUNTAS RELLENAS CON ESPUMA AISLANTE
6.9 LAMINA TIPO DELTADRAIN CON GEOTEXTIL PARA CORTE DE CAPILARIDAD
6.10 ENCAHADO DE GRAVAS HASTA RASANTE DE EXCAVACIÓN 200mm ESPESOR
6.11 RELLENO DRENANTE SELECCIONADO DE MATERIALES RECICLADOS 300mm ESPESOR
6.12 DURMIENTE DE MADERA DE ALERCE 90x50 mm/1400x50mm TRATAMIENTO C.U.4. RECUBIERTO DE CINTA IMPERMEABILIZANTE ROTHOBLAAS START BAND
6.13 JUNTA PERIMETRAL DE SOLERA - BANDA DE NEOPRENO
6.14 RODAPIE DE MADERA TIPO FINSA FIBRACOLOUR E-Z NATUR 15mm. ENCUENTRO PLADUR-MADERA CON ENTREGALLE DE 10mm Y CANTO DE PLADUR VISTO CON GUARDA VIVIOS
6.15 SUMIDERO LINEAL - CANAL DE HORMIGÓN POLIMERO U100 / U200 (ULMA) CON PENDIENTE CONTINUA Y CON REJILLA RANURADA DE ACERO INOXIDABLE
6.16 DRENAJE PERIMETRAL
6.17 MURO DE HORMIGÓN ARMADO SOBRE ZAPATA CORRIDA SEGÚN PLANOS DE ESTRUCTURA
6.18 TERRENO NATURAL SANEADO Y COMPACTADO
6.19 FORMACIÓN DE MANTO DE CÉSPED SILVESTRE TIPO PRADERA NATURAL ARBOLADO DE DISTINTAS VARIEDADES: TAXUS BACATA 3uds, FRAXINUS EXCELSIOR 3 uds BETULA BUBESCENS 3uds, SORBUS DOMÉSTICA 3 uds
6.20 TUBO DE ACERO GALVANIZADO Ø200mm LACADO COLOR RAL NO ESTANDAR
6.21 ACABADO DE PINTURA SLURRY A BASE DE RESINAS ACRÍLICAS Y ÁRIDO DE CUARZO, ANTIDESLIZANTE E IMPERMEABLE
6.22 PANEL CLT 220.7c mm MADERA CONTRALAMINADA DE CONÍFERA de ORIGEN NAVARRO. ACABADO NO VISTO. CON TRATAMIENTO REACCIÓN AL FUEGO B-s1, d0.
6.23 CENEFA DE ADOQUÍN CERÁMICO TIPO MALPESA KLINKER FLASEADO VISÓN SOBRE CAMA DE ARENA, FORMATO 200 x 100 x 50 mm
6.24 GRAVA DE ÁRIDO DE MACHAQUEO CALIZO EZKABA Ø 30-60mm
6.25 FORMACIÓN DE BORDILLO Y ALCORQUES. LLANTA DE ACERO CORTÉN DE 8MM H=150mm FIJADA A SUELO MEDIANTE PUNTAS DE ACERO 500mm
6.26 FORMACIÓN DE BANCO - GRADA DE HORMIGÓN VISTO ANCHO 60cm RASANTE DE CORONACIÓN SEGÚN PLANO DE URBANIZACIÓN
6.27 REPOSICIÓN DE PAVIMENTO DE ACERA. BALDOSA HIDRÁULICA 30X30cm IGUAL A EXISTENTE
6.28 RODAPIE DE CHAPA DE ACERO INOX 2mm EN BASE DE PILARES EXTERIORES E INTERIORES
6.29 PINTURA INTUMESCENTE CEDRIA B-15 RF90 APLICADO SOBRE CLT

7 TABIQUERÍA

7.1 SUBESTRUCTURA DE ACERO GALVANIZADO DE 45mm (PLADUR, MONTANTE 48/35 Z1, CANAL 48/47 XL ZQ) AISLAMIENTO LANA DE ROCA ACÚSTICA 40 mm (lambda 0,035) ENTRE PERFILERÍA METÁLICA
7.2 PERFILERÍA DE ACERO GALVANIZADO 70mm (PLADUR, MONTANTE 70/35 Z1, CANAL 70/47 XL ZQ) AISLAMIENTO LANA DE ROCA ACÚSTICA 60 mm (lambda 0,035) ENTRE PERFILERÍA METÁLICA
7.3 PANEL CLT 90 mm 3c MADERA CONTRALAMINADA DE CONÍFERA DE ORIGEN NAVARRO. ACABADO NO VISTO. CON TRATAMIENTO REACCIÓN AL FUEGO B-s1, d0.
7.4 DOBLE PLACA DE YESO LAMINADO 15 mm REVESTIMIENTO DE PINTURA ECOLÓGICA TIPO CAPAROL INDEKO-PLUS / SENSITIF
7.5 PLACA DE YESO LAMINADO HIDRÓFUGO 15mm Y ACABADO DE GRES RECTIFICADO TIPO COTTO D'ESTE MODELO CEMENT PROYECT COLOR A DECIDIR POR LA DF. FORMATO 100 x 100 x 5,5mm
7.6 PLACA DE YESO LAMINADO 15mm Y ACABADO DE PANEL DE MADERA TIPO FINSA FIBRACOLOUR E-Z+ NATUR. REACCIÓN AL FUEGO C-s1, d0
7.7 BANDA PARA INSONORIZACIÓN ACÚSTICA ROTHOBLAAS GRANULO
7.8 PLACA DE YESO LAMINADO 15mm Y ACABADO DE PANEL DE FIBRA DE MADERA TIPO HERADESING MICRO 25mm
7.9 MAMPARA TIPO PRIMACY DE PREMO O SIMILAR SEGÚN PLANO DE CARPINTERÍAS
7.10 PANEL CLT 160 mm 5c MADERA CONTRALAMINADA DE CONÍFERA DE ORIGEN NAVARRO. ACABADO NO VISTO. CON TRATAMIENTO REACCIÓN AL FUEGO B-s1, d0.

8 FALSOS TECHOS

8.1 SUBESTRUCTURA DE ACERO GALVANIZADO PARA FALSO TECHO SUSPENDIDO (PLADUR, PERFIL PLADUR T-45, HORQUILLAS PLADUR T-45 VARILLA ROSCADA Ø6mm, Y CANAL PLADUR CLIP C ANGULAR PLADUR L-30, FIJADOS MECÁNICAMENTE EN TODO EL PERÍMETRO) FIJACIONES SELLADAS MEDIANTE CINTA ROTHOBLAAS GEMINI
8.2 TECHO REGISTRABLE DE LAMAS DE MADERA TIPO HUNTER-DOUGLAS MODELO VENEERED WOOD GRILL ELEMENT LAMAS DE MADERA 30x65mm SEPARADAS 40mm. REACCIÓN AL FUEGO B-s2, d0.
8.3 PLACA DE YESO LAMINADO HIDRÓFUGO 15 mm REVESTIMIENTO DE PINTURA ECOLÓGICA TIPO CAPAROL INDEKO-PLUS / SENSITIF
8.4 SUBESTRUCTURA METÁLICA PARA FALSO TECHO SUSPENDIDO DE LAMAS DE MADERA PERFILES DE SOPORTE CROSS-LOCK, PERFIL PRIMARIO Y PERFIL SECUNDARIO SISTEMA HUNTER DOUGLAS VENEERED WOOD CEILINGS - DOWEL
8.5 AISLAMIENTO DE LANA DE ROCA SEMIRRÍGIDA CONFORTPAN 208 ROXUL DE ROCKWOOL (lambda 0,036 W/mK) 160 mm FIJADO A FORJADO DE CLT MEDIANTE ROSETAS.
8.6 TRIPLE PLACA DE YESO LAMINADO TIPO FOC 15 mm DE ALTAS PRESTACIONES FRENTE AL FUEGO

A1 1:40
A3 1:80

0 0.6 1.2 1.8 2.4m

PROYECTO DE EJECUCIÓN AGO.22

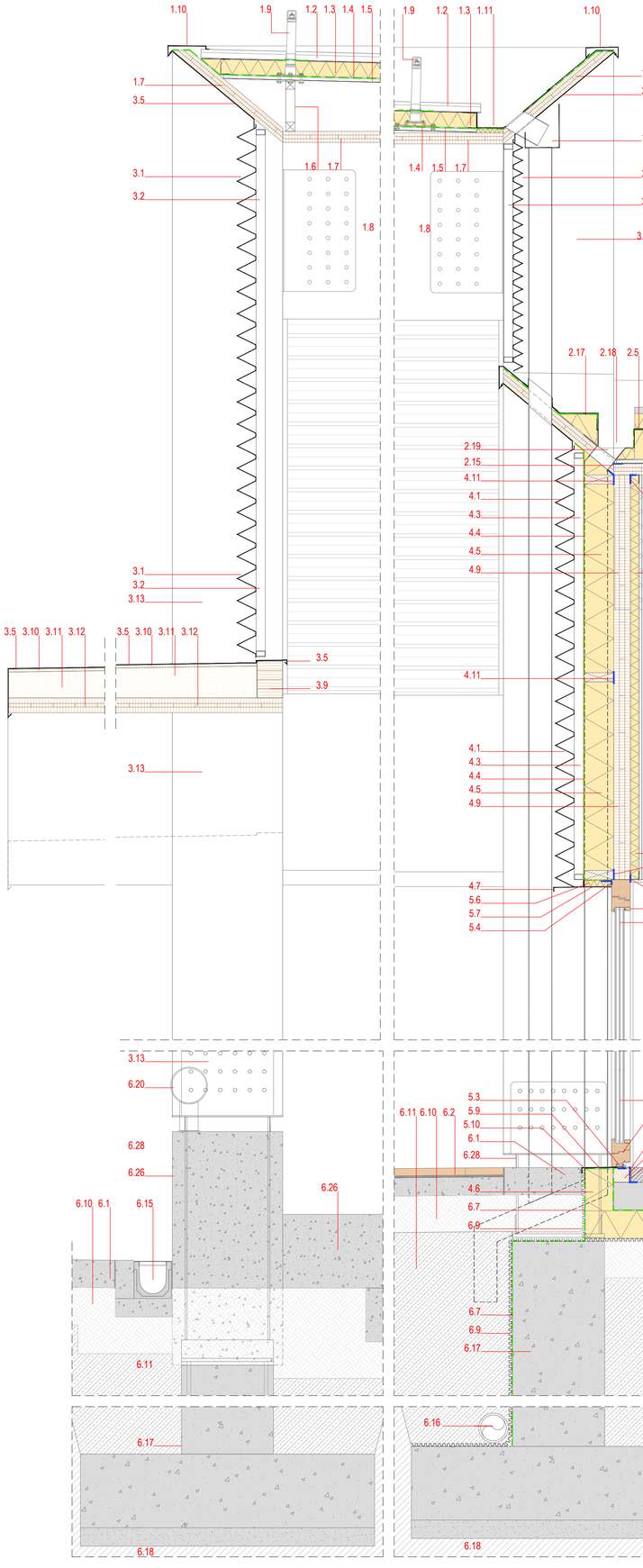
5.1.3
SECCIONES CONSTRUCTIVAS 3
PE-51-SECONS

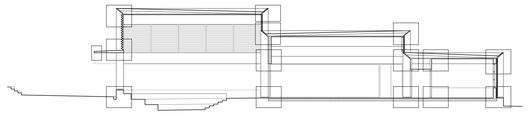
Plaza Arbide s/n. Mutilva. Valle de Aranguren. Navarra

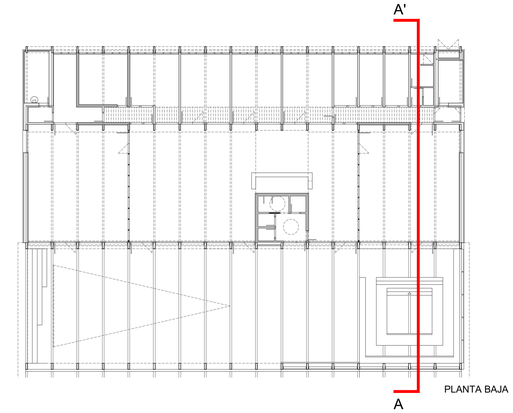
ESPACIO POLIVALENTE PARA LA JUVENTUD AYTO. VALLE ARANGUREN

JAVIER BARCOS y MANUEL ENRIQUEZ. ByE arquitectos bye@byearquitectos.com Paseo los Fueros-Etxaburua, 21 trasera. T 948247955. F 948246562. 31013 Berriozar. Navarra
IÑAKI DEL PRIM. Islamodelprim arquitectos bdp@coaan.org Avenida de Pamplona, 4 local 2. T 848412521. F 848843618. 31010 Barañain. Navarra

E-N2023A0098 08/02/2023
E863C329919
VISADO BISATUA
COAVN







1 CUBIERTA FOTOVOLTAICA.

1.1 PANELES FOTOVOLTAICOS FIJADOS A CUBIERTA MEDIANTE SUBESTRUCTURA METÁLICA CONECTADA A TIERRA
1.2 ACABADO DE CUBIERTA - CHAPA GRECADA EUROBASE 48 CD (EUROPERFIL), NO PERFORADA, e: 0,80mm, COLOR RAL NO ESTÁNDAR
1.3 AISLAMIENTO TÉRMICO DE POLIESTIRENO EXTRUIDO (lambda 0,034 W/mK) 80 mm
1.4 IMPERMEABILIZACIÓN CAUCHO EPDM 1,5 mm
1.5 CHAPA DE ACERO AUTOPORTANTE - CHAPA DE MINONDA (EUROPERFIL) DE 1,0 mm DE ESPESOR Y 18 mm DE ALTO
1.6 PERFLERÍA METÁLICA LIGERA PARA LA FORMACIÓN DE PENDIENTES. Pte. > 2,5%
1.7 PANEL CLT 60mm 3c MADERA CONTRALAMINADA DE CONÍFERA C24 de ORIGEN NAVARRO. ACABADO VISTO CON TRATAMIENTO REACCIÓN AL FUEGO B-s1, d0. TRATAMIENTO C.U.2
1.8 VIGA MADERA LAMINADA GL 24h 150x900mm. TRATAMIENTO C.U.2 CON TRATAMIENTO REACCIÓN AL FUEGO B-s1, d0.
1.9 LÍNEA DE VIDA PARA MANTENIMIENTO - TOWER 300 (ROTHOBLASS)
1.10 ALBARDILLA METÁLICA - CHAPA PLEGADA DE ALUMINIO LACADO EN COLOR RAL NO ESTANDAR DE 1,5 mm DE ESPESOR
1.11 CANALÓN RECTANGULAR - CHAPA PLEGADA DE ALUMINIO LACADO EN COLOR RAL NO ESTANDAR DE 1,5 mm DE ESPESOR. DESARROLLO 70 cm.
1.12 SUMIDERO DE SALIDA LATERAL Y BAJANTE DE PLUVIALES Ø125mm METÁLICA, LACADA EN COLOR RAL NO ESTÁNDAR

2 CUBIERTA VEGETAL. U=0,152 W/(m²K)

2.1 TEPE URBANSCAPE SEDUM-MIX (KNAUF), BIODEGRADABLE, CONSTITUIDO POR 10 A 12 ESPECIES DISTINTAS DE SEDUM. ESPESOR 40mm.
2.2 SISTEMA DE RIEGO POR GOTEO. TUBERÍA ANTIRACES (REGABER) CON GOTEO CADA 500 mm
2.3 SUSTRATO LIGERO DE LANA MINERAL DE ROCA VIRGEN DE 40mm DE ESPESOR. URBANSCAPE GREEN ROLL (HTC GR) (KNAUF) (lambda 0,040 W/mK).
2.4 SISTEMA DE DRENAJE URBANSCAPE CON DEPÓSITO DE AGUA, CONSTITUIDO POR UN PANEL DE DOBLE CARA A BASE DE POLIESTIRENO RECICLADO REFORZADO. ESPESOR 25mm.
2.5 MEMBRANA ANTIRAICES URBANSCAPE, CONSISTENTE EN LAMINA ARTIFICIAL DE POLIETILENO DE BAJA DENSIDAD DE COLOR NEGRO.
2.6 BALDOSA FILTRANTE CON AISLAMIENTO TÉRMICO INCORPORADO (INVERLOSA-CHOVA), ANCHO MÍNIMO 60cms. PARA MANTENIMIENTO 115mm DE ESPESOR: MORTERO FILTRANTE 35mm / XPS 80mm (lambda 0,036 W/mK)
2.7 PERFIL L DE ALUMINIO EN EL PERÍMETRO DE LA CUBIERTA VEGETAL
2.8 IMPERMEABILIZACIÓN CAUCHO EPDM 1,5 mm
2.9 AISLAMIENTO DE POLIESTIRENO EXTRUIDO (lambda 0,034 W/mK) 160mm
2.10 BARRERA DE VAPOR REFLECTANTE BARRIER ALU NET SD150 (ROTHOBLASS) (Sd 150m).
2.11 CHAPA DE ACERO AUTOPORTANTE - CHAPA DE MINONDA (EUROPERFIL) DE 1,0 mm DE ESPESOR Y 18 mm DE ALTO
2.12 PERFLERÍA METÁLICA LIGERA PARA LA FORMACIÓN DE PENDIENTES. Pte. > 1% FIJACIONES SELLADAS MEDIANTE CINTA ROTHOBLAAS GEMINI
2.13 PANEL CLT 60mm 3c MADERA CONTRALAMINADA DE CONÍFERA de ORIGEN NAVARRO. VISTO AL INTERIOR. ACABADO CON TRATAMIENTO REACCIÓN AL FUEGO B-s1, d0.
2.14 VIGA DE MADERA LAMINADA GL 24h. 140x800 mm / 140x400 mm según casos CON TRATAMIENTO REACCIÓN AL FUEGO B-s1, d0. TRATAMIENTO C.U.2
2.15 HERMETICIDAD: ENCINTADO EXTERIOR ROTHOBLAAS FLEXI BAND UV (Sd 20m) HERMETICIDAD: ENCINTADO INTERIOR ROTHOBLAAS FLEXI BAND (Sd 40m) HERMETICIDAD: ENCINTADO RASTRELES ROTHOBLAAS GEMINI
2.16 LÍNEA DE VIDA PARA MANTENIMIENTO TOWER 300/ TOWER 400 (ROTHOBLASS)
2.17 ZÓCALO Y ALBARDILLA METÁLICA - CHAPA PLEGADA DE ALUMINIO LACADO EN COLOR RAL NO ESTANDAR DE 1,5mm DE ESPESOR
2.18 CANALÓN RETANGULAR - CHAPA PLEGADA ALUMINIO LACADO EN COLOR RAL NO ESTANDAR DE 1,5mm DE ESPESOR, DESARROLLO 85cm.
2.19 SUMIDERO DE SALIDA LATERAL Y BAJANTE DE PLUVIALES Ø125mm METÁLICA, ACABADO RAL NO ESTÁNDAR

3 FACHADA CELOSÍA DE CHAPA.

3.1 CHAPA DE ALUMINIO ESPESOR 2mm MICROPERFORADA Y PLEGADA ANODIZADA O LACADA COLOR RAL NO ESTANDAR, MEDIDA PLIEGUE SEGÚN CASOS
3.2 PERFIL TUBULAR DE ALUMINIO DE 30x50mm LACADO EN COLOR RAL NO ESTANDAR PARA FIJACIÓN DE CHAPA DE FACHADA. ANCLADO A PILAR DE MADERA. FIJACIONES SELLADAS CON ROTHOBLAAS GEMINI.
3.3 SUBESTRUCTURA METÁLICA DE ALUMINIO LACADA EN COLOR RAL NO ESTÁNDAR FORMADA POR PERFIL TUBULAR DE 50x50mm ANCLADO A VIGAS DE MADERA. CINTA ROTHOBLAAS GEMINI. GEMINI. PERFIL EN L O T PARA FIJACIÓN DE CHAPA DE FACHADA Y REMATE LATERAL. LACADO COLOR RAL NO ESTÁNDAR
3.4 SUBESTRUCTURA METÁLICA DE ALUMINIO LACADA EN COLOR RAL NO ESTÁNDAR FORMADA POR DOBLE PERFIL TUBULAR. PRINCIPAL DE 160x60mm ANCLADO A VIGA DE MADERA (CINTA ROTHOBLAAS GEMINI) Y SUELO. SECUNDARIO DE 50x50mm COMO EXTENSIÓN DEL PRINCIPAL Y PERFIL EN L O T PARA FIJACIÓN DE CHAPA DE FACHADA Y REMATE LATERAL. LACADO COLOR RAL NO ESTÁNDAR.
3.5 ACABADO DE ALERO Y PETO DE CUBIERTA - CHAPA PLEGADA DE ALUMINIO LACADO COLOR RAL NO ESTÁNDAR ESPESOR 1,5 mm
3.6 PERFIL DE ARRANQUE DE FACHADA VENTILADA CON VIERTEAGUAS CHAPA PLEGADA DE ALUMINIO LACADO COLOR RAL NO ESTÁNDAR ESPESOR 1,5 mm
3.7 ZÓCALO PERIMETRAL EXTERIOR - CHAPA PLEGADA DE ALUMINIO CON VIERTEAGUAS Y ACABADO VERTICAL DE CHAPA. DE ALUMINIO LACADO COLOR RAL NO ESTÁNDAR ESPESOR 1,5 mm
3.8 PANEL CLT 90 mm 3c MADERA CONTRALAMINADA DE CONÍFERA de ORIGEN NAVARRO. ACABADO VISTO CON TRATAMIENTO REACCIÓN AL FUEGO B-s1, d0. TRATAMIENTO C.U. 2
3.9 VIGA MADERA LAMINADA GL 24 h 140x200mm/140x320mm/150x960mm CON TRATAMIENTO REACCIÓN AL FUEGO B-s1, d0. TRATAMIENTO C.U. 2
3.10 TABLERO OSB HIDRÓFUGO DE 15mm DE ESPESOR
3.11 COSTILLA DE MADERA LAMINADA GL24h PARA RIGIDIZAR EL ALERO. SECCIÓN VARIABLE 80x140/140 mm CADA 500mm.
3.12 PANEL CLT 80 mm 3c MADERA CONTRALAMINADA DE CONÍFERA de ORIGEN NAVARRO. ACABADO VISTO CON TRATAMIENTO REACCIÓN AL FUEGO B-s1, d0. TRATAMIENTO C.U 2
3.13 PILAR MADERA LAMINADA GL 24h 180x600mm/140x600mm VISTO. CON TRATAMIENTO REACCIÓN AL FUEGO B-s1, d0. TRATAMIENTO CLASE DE USO 3.2

4 FACHADA. U=0,186 W/(m²K)

4.1 CHAPA DE ALUMINIO ESPESOR 2mm MICROPERFORADA Y PLEGADA ANODIZADA O LACADA COLOR RAL NO ESTANDAR, MEDIDA PLIEGUE SEGÚN CASOS
4.2 PANEL EXTERIOR DE CEMENTO CON FIBRA DE MADERA TIPO VROC COLOR NATURAL ACABADO CON BARNIZ MATE; ESPESOR 18mm DIMENSIONES 2600x1250mm
4.3 RASTREL VERTICAL DE ALUMINIO 50x20mm CADA 1250mm LACADO EN NEGRO CAMARA DE AIRE VENTILADA. FIJACIONES SELLADAS MEDIANTE CINTA ROTHOBLAAS GEMINI.
4.4 LAMINA IMPERMEABLE TRANSPIRABLE ROTHOBLAAS TRANSPIR EVO UV 210 REACCIÓN AL FUEGO B-s1,d0; ENCINTADA MEDIANTE ROTHOBLAAS FRONT BAND UV 210
4.5 AISLAMIENTO DE LANA DE ROCA SEMIRÍGIDA DE DOBLE DENSIDAD ROCKWOOL VENTIROCK DUO (lambda 0,034 W/mK) 160 mm ENTRE ESTRUCTURA DE BASTIDORES DE MADERA DE PINO 50x160 mm TRATADOS C.U.2 Y FIJACIONES SELLADAS MEDIANTE CINTA ROTHOBLAAS GEMINI.
4.6 AISLAMIENTO DE POLIESTIRENO EXTRUIDO (lambda 0,034 W/mK) 150mm EN ENCUENTRO DE FACHADA CON EL TERRENO. JUNTAS RELLENAS CON ESPUMA AISLANTE
4.7 PERFIL DE ARRANQUE DE FACHADA VENTILADA CON VIERTEAGUAS CHAPA PLEGADA DE ALUMINIO LACADO EN COLOR RAL NO ESTANDAR ESPESOR 1,5mm
4.8 ZÓCALO PERIMETRAL EXTERIOR - CHAPA PLEGADA DE ALUMINIO CON VIERTEAGUAS Y ACABADO VERTICAL DE CHAPA. DE ALUMINIO LACADO COLOR RAL NO ESTÁNDAR ESPESOR 1,5 mm
4.9 PANEL CLT 90 mm 3c MADERA CONTRALAMINADA DE CONÍFERA de ORIGEN NAVARRO. ACABADO VISTO CON TRATAMIENTO REACCIÓN AL FUEGO B-s1, d0.
4.10 PANEL CLT 140.5c mm MADERA CONTRALAMINADA DE CONÍFERA de ORIGEN NAVARRO. VISTO AL INTERIOR CON TRATAMIENTO REACCIÓN AL FUEGO B-s1, d0.
4.11 HERMETICIDAD: ENCINTADO EXTERIOR ROTHOBLAAS FLEXI BAND UV (Sd 20m) HERMETICIDAD: ENCINTADO INTERIOR ROTHOBLAAS FLEXI BAND (Sd 40m) HERMETICIDAD: ENCINTADO RASTRELES ROTHOBLAAS GEMINI
4.12 TRASDOSADO INTERIOR PERFIL ACERO GALVANIZADO 45mm (PLADUR, MONTANTE 48/35 Z1 CANAL 48/30Z1) AISLAMIENTO LANA DE ROCA 40 mm ENTRE PERFLERÍA METÁLICA (lambda 0,039 W/mK)
4.13 DOBLE PLACA DE YESO LAMINADO 15 mm REVESTIMIENTO DE PINTURA ECOLÓGICA TIPO CAPAROL INDEKO-PLUS / SENSITIF
4.15 PLACA DE YESO LAMINADO 15mm Y ACABADO DE PANEL DE MADERA TIPO FINSA FIBRACOLOUR E-Z+ NATUR. REACCIÓN AL FUEGO B-s2, d0.
4.16 PILAR MADERA LAMINADA GL 24h 140x600 mm/150x600/180x600. VISTO CON TRATAMIENTO REACCIÓN AL FUEGO B-s1, d0. TRATAMIENTO CLASE DE USO 3.2 AL EXTERIOR
4.17 PLACA DE YESO LAMINADO 15mm Y ACABADO DE PANEL DE FIBRA DE MADERA TIPO HERADESING MICRO 25mm

5 HUECOS. Uw=0,85 W/(m2K) valor promedio

5.1 CARPINTERIA DE MADERA DE CASTAÑO LAMINADO Uf=1,14 W/(m²K) (COSIVEN LUX M92) CON LASUR EN COLOR A DEFINIR
5.2 VIDRIO TRIPLE 4+16/4/16/8+4, BAJO EMISIVO Ug=0,63 W/(m²K) Factor g=0,53 Camaras con Gas Argón e intercalario de PVC warm edge. VIDRIO TRIPLE 4/18/4/18/4, BAJO EMISIVO Ug=0,63 W/(m²K) Factor g=0,53 Camaras con Gas Argón e intercalario de PVC warm edge. SEGÚN RIESGO DE IMPACTO CTE-DB-SUA
5.3 HERMETICIDAD: CINTA EXPANSIVA OCULTA (ROTHOBLAAS EXPAND BAND) (Sd=0,5m)
5.4 HERMETICIDAD: ENCINTADO EXTERIOR (ROTHOBLAAS PLASTER BAND OUT) (Sd=1m)
5.5 HERMETICIDAD: ENCINTADO INTERIOR (ROTHOBLAAS FLEXIBAND) (Sd=45m)
5.6 AISLAMIENTO TÉRMICO DE CONTORNO DE HUECO AISLAMIENTO XPS (lambda 0,033 W/mK) 30mm
5.7 DINTEL Y JAMBAS LATERALES DE REMATE EN CHAPA DE ALUMINIO PLEGADO Y LACADO EN COLOR RAL NO ESTANDAR DE 1,5 mm DE ESPESOR SELLADO CON LA CARPINTERIA MEDIANTE DOBLE CORDÓN DE SILICONA
5.8 ALFEIZAR DE CHAPA DE ALUMINIO PLEGADO Y LACADO EN COLOR RAL NO ESTANDAR DE 3mm DE ESPESOR
5.9 LAMINA IMPERMEABLE BUTILICA AUTOADHESIVA (ROTHOBLAAS PROTECT BAND)
5.10 ALFEIZAR DE CHAPA DE COMPOSITE PLEGADA Y LACADO EN COLOR RAL NO ESTANDAR DE 3mm DE ESPESOR / CHAPA GOFRADA EN PASO PEATONAL DE PUERTAS
5.11 REMATE INTERIOR. JAMBEADO PERIMETRAL. MADERA DE CASTAÑO 15MM DE ESPESOR CON LASUR EN COLOR A DEFINIR

6 SUELOS. U=0,212 W/(m²K)

6.1 PAVIMENTO EXTERIOR SOLERA DE HORMIGÓN FRATASADO CON ÁRIDO ÓPTICO. JUNTAS CADA 1,40m SEGÚN PLANO. HORMIGÓN ARMADO e:150 mm. #15/15/10
6.2 PAVIMENTO EXTERIOR- FORMACIÓN DE GRADAS. BALDOSA DE PIEDRA CALIZA EZKABA FORMATO 600 x 400 x 40 mm. TOMADO CON CEMENTO COLA 10mm PARA EXTERIORES Y SOLERA DE HORMIGÓN ARMADO e:100 mm. #15/15/10
6.3 PAVIMENTO DE SOLERA INTERIOR DE HORMIGÓN PULIDO DE ÁRIDO DE CANTO RODADO RODADO SELECCIONADO, ESPESOR 80mm JUNTAS SUPERFICIO INFERIOR A 25m²
6.4 PAVIMENTO DE LINOLEO (2,5mm) CON SOPORTE DE ABSORCIÓN ACÚSTICA TIPO TARKETT VENETO, COLOR A DECIDIR POR LA DF. SOBRE SOLERA DE MORTERO SECO DE NIVELACION (76-78) mm.
6.5 SOLADO DE GRES RECTIFICADO TIPO COTTO D'ESTE MODELO CEMENT PROJECT COLOR A DEFINIR POR LA DF. FORMATO 100 x 100 x 5,5 mm; TOMADO CON CEMENTO COLA SOBRE IMPERMEABILIZACIÓN CON LAMINA DE POLIETILENO TIPO SCHLÜTERBI-DITRA 25 Y SOLERA DE MORTERO SECO DE NIVELACIÓN DE 50mm DE ESPESOR
6.6 SOLERA DE HORMIGON ARMADO e:150 mm #15/15/10
6.7 LAMINA IMPERMEABLE DE PVC 200 gr/m2
6.8 AISLAMIENTO POLIESTIRENO XPS 150 mm (lambda 0.034 W/mK) MACHIEMBRADO, JUNTAS RELLENAS CON ESPUMA AISLANTE
6.9 LAMINA TIPO DELTADRAIN CON GEOTEXTIL PARA CORTE DE CAPILARIDAD
6.10 ENCAHADO DE GRAVAS HASTA RASANTE DE EXCAVACIÓN 200mm ESPESOR
6.11 RELLENO DRENANTE SELECCIONADO DE MATERIALES RECICLADOS 300mm ESPESOR
6.12 DURMIENTE DE MADERA DE ALERCE 90x60 mm/1400mm TRATAMIENTO C.U.4. RECUBIERTO DE CINTA IMPERMEABILIZANTE ROTHOBLAAS START BAND
6.13 JUNTA PERIMETRAL DE SOLERA - BANDA DE NEOPRENO
6.14 RODAPIE DE MADERA TIPO FINSA FIBRACOLOUR E-Z NATUR 15mm. ENCUENTRO PLADUR-MADERA CON ENTREGALLE DE 10mm Y CANTO DE PLADUR VISTO CON GUARDA VIVIOS
6.15 SUMIDERO LINEAL - CANAL DE HORMIGÓN POLIMERO U100 / U200 (LLIMA) CON PENDIENTE CONTINUA Y CON REJILLA RANURADA DE ACERO INOXIDABLE
6.16 DRENAJE PERIMETRAL
6.17 MURO DE HORMIGÓN ARMADO SOBRE ZAPATA CORRIDA SEGÚN PLANOS DE ESTRUCTURA
6.18 TERRENO NATURAL SANEADO Y COMPACTADO
6.19 FORMACIÓN DE MANTO DE CÉSPED SILVESTRE TIPO PRADERA NATURAL ARBOLADO DE DISTINTAS VARIEDADES: TAXUS BACATA 3uds, FRAXINUS EXCELSIOR 3 uds BETULA BUSESCENS 3uds, SORBUS DOMÉSTICA 3 uds
6.20 TUBO DE ACERO GALVANIZADO Ø200mm LACADO COLOR RAL NO ESTANDAR
6.21 ACABADO DE PINTURA SLURRY A BASE DE RESINAS ACRÍLICAS Y ÁRIDO DE CUARZO, ANTIDESLIZANTE E IMPERMEABLE
6.22 PANEL CLT 220 7c mm MADERA CONTRALAMINADA DE CONÍFERA de ORIGEN NAVARRO. ACABADO NO VISTO. CON TRATAMIENTO REACCIÓN AL FUEGO B-s1, d0.
6.23 CENEFA DE ADOQUÍN CERÁMICO TIPO MALPESA KLINKER FLASEADO VISÓN SOBRE CAMA DE ARENA. FORMATO 200 x 100 x 50 mm
6.24 GRAVA DE ÁRIDO DE MACHAQUEO CALIZO EZKABA Ø 30-60mm
6.25 FORMACIÓN DE BORDILLO Y ALCORQUES. LLANTA DE ACERO CORTÉN DE 8MM H=150mm FIJADA A SUELO MEDIANTE PUNTAS DE ACERO 500mm
6.26 FORMACIÓN DE BANCO - GRADA DE HORMIGÓN VISTO ANCHO 60cm RASANTE DE CORONACIÓN SEGÚN PLANO DE URBANIZACIÓN
6.27 REPOSICIÓN DE PAVIMENTO DE ACERA. BALDOSA HIDRÁULICA 30X30cm IGUAL A EXISTENTE
6.28 RODAPIE DE CHAPA DE ACERO INOX 2mm EN BASE DE PILARES EXTERIORES E INTERIORES
6.29 PINTURA INTUMESCENTE CEDRIA B-15 RF90 APLICADO SOBRE CLT

7 TABIQUERÍA

7.1 SUBESTRUCTURA DE ACERO GALVANIZADO DE 45mm (PLADUR, MONTANTE 48/35 Z1, CANAL 48/47 XL Z2) AISLAMIENTO LANA DE ROCA ACÚSTICA 40 mm (lambda 0,035) ENTRE PERFLERÍA METÁLICA.
7.2 PERFILERÍA DE ACERO GALVANIZADO 70mm (PLADUR, MONTANTE 70/35 Z1, CANAL 70/47 XL Z2) AISLAMIENTO LANA DE ROCA ACÚSTICA 60 mm (lambda 0,035) ENTRE PERFLERÍA METÁLICA.
7.3 PANEL CLT 90 mm 3c MADERA CONTRALAMINADA DE CONÍFERA DE ORIGEN NAVARRO. ACABADO NO VISTO. CON TRATAMIENTO REACCIÓN AL FUEGO B-s1, d0.
7.4 DOBLE PLACA DE YESO LAMINADO 15 mm REVESTIMIENTO DE PINTURA ECOLÓGICA TIPO CAPAROL INDEKO-PLUS / SENSITIF
7.5 PLACA DE YESO LAMINADO HIDRÓFUGO 15mm Y ACABADO DE GRES RECTIFICADO TIPO COTTO D'ESTE MODELO CEMENT PROYECT COLOR A DECIDIR POR LA DF. FORMATO 100 x 100 x 5,5mm
7.6 PLACA DE YESO LAMINADO 15mm Y ACABADO DE PANEL DE MADERA TIPO FINSA FIBRACOLOUR E-Z+ NATUR. REACCIÓN AL FUEGO C-s1, d0
7.7 BANDA PARA INSONORIZACIÓN ACÚSTICA ROTHOBLAAS GRANULO
7.8 PLACA DE YESO LAMINADO 15mm Y ACABADO DE PANEL DE FIBRA DE MADERA TIPO HERADESING MICRO 25mm
7.9 MAMPARA TIPO PRIMACY DE PREMO O SIMILAR SEGÚN PLANO DE CARPINTERIAS
7.10 PANEL CLT 160 mm 5c MADERA CONTRALAMINADA DE CONÍFERA DE ORIGEN NAVARRO. ACABADO NO VISTO. CON TRATAMIENTO REACCIÓN AL FUEGO B-s1, d0.

8 FALSOS TECHOS

8.1 SUBESTRUCTURA DE ACERO GALVANIZADO PARA FALSO TECHO SUSPENDIDO (PLADUR, PERFIL PLADUR T-45, HORQUILLAS PLADUR T-45 VARILLA ROSCADA Ø8mm, Y CANAL PLADUR CLIP O ANGULAR PLADUR L-30, FIJADOS MECÁNICAMENTE EN TODO EL PERÍMETRO) FIJACIONES SELLADAS MEDIANTE CINTA ROTHOBLAAS GEMINI
8.2 TECHO REGISTRABLE DE LAMAS DE MADERA TIPO HUNTER-DOUGLAS MODELO VENEERED WOOD GRILL ELEMENT. LAMAS DE MADERA 35x60mm SEPARADAS 40mm. REACCIÓN AL FUEGO B-d2, d0.
8.3 PLACA DE YESO LAMINADO HIDRÓFUGO 15 mm REVESTIMIENTO DE PINTURA ECOLÓGICA TIPO CAPARL INDEKO-PLUS / SENSITIF
8.4 SUBESTRUCTURA METÁLICA PARA FALSO TECHO SUSPENDIDO DE LAMAS DE MADERA PERFILES DE SOPORTE CROOS-LOCK, PERFIL PRIMARIO Y PERFIL SECUNDARIO SISTEMA HUNTER DOUGLAS VENEERED WOOD CEILINGS - DOWEL
8.5 AISLAMIENTO DE LANA DE ROCA SEMIRÍGIDA CONFORTPAN 208 ROXUL DE ROCKWOOL (lambda 0,036 W/mK) 160 mm FIJADO A FORJADO DE CLT MEDIANTE ROSETAS.
8.6 TRIPLE PLACA DE YESO LAMINADO TIPO FOC 15 mm DE ALTAS PRESTACIONES FRENTE AL FUEGO

A1 1:15
A3 1:30
0 0,5 1m

PROYECTO DE EJECUCIÓN AGO.22

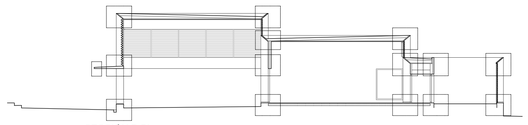
5.2.1
DETALLES CONSTRUCTIV0S 1
PE-52-DECONS

Plaza Arbide s/n. Mutilva. Valle de Aranguren. Navarra

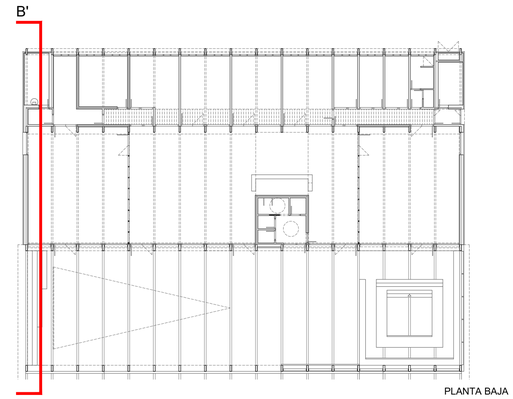
ESPACIO POLIVALENTE PARA LA JUVENTUD AYTO. VALLE ARANGUREN

JAVIER BARCOS y MANUEL ENRIQUEZ. ByE arquitectos bye@byearquitectos.com Paseo los Fueros-Etxaburua, 21 trasera. T 948247955. F 948246562. 31013 Berriozar. Navarra
IÑAKI DEL PRIM. Inlancodelprim arquitectos bdp@coam.org Avenida de Pamplona, 4 local 2. T 848412521. F 848843618. 31010 Barañain. Navarra

N2023A00998
08/02/2023
E863C32919
VISADO BISATUA
COAVN



SECCIÓN B-B'



1 CUBIERTA FOTOVOLTAICA.

1.1 PANELES FOTOVOLTAICOS FIJADOS A CUBIERTA MEDIANTE SUBESTRUCTURA METÁLICA CONECTADA A TIERRA

1.2 ACABADO DE CUBIERTA - CHAPA GRECADA EUROBASE 48 CD (EUROPERFIL). NO PERFORADA, e: 0,80mm, COLOR RAL NO ESTÁNDAR

1.3 AISLAMIENTO TÉRMICO DE POLIESTIRENO EXTRUIDO (lambda 0,034 W/mK) 80 mm

1.4 IMPERMEABILIZACIÓN CAUCHO EPDM 1,5 mm

1.5 CHAPA DE ACERO AUTOPORTANTE - CHAPA DE MINIONDA (EUROPERFIL) DE 1,0 mm DE ESPESOR Y 18 mm DE ALTO

1.6 PERFILERÍA METÁLICA LIGERA PARA LA FORMACIÓN DE PENDIENTES. Pte. > 2,5%

1.7 PANEL CLT 60mm 3c MADERA CONTRALAMINADA DE CONÍFERA C24 de ORIGEN NAVARRO. ACABADO VISTO CON TRATAMIENTO REACCIÓN AL FUEGO B-s1, d0. TRATAMIENTO C.U.2

1.8 VIGA MADERA LAMINADA GL 24 h 150x960mm. TRATAMIENTO C.U.2 CON TRATAMIENTO REACCIÓN AL FUEGO B-s1, d0.

1.9 LÍNEA DE VIDA PARA MANTENIMIENTO - TOWER 300 (ROTHOBLASS)

1.10 ALBARDILLA METÁLICA - CHAPA PLEGADA DE ALUMINIO LACADO EN COLOR RAL NO ESTANDAR DE 1,5 mm DE ESPESOR

1.11 CANALÓN RECTANGULAR - CHAPA PLEGADA DE ALUMINIO LACADO EN COLOR RAL NO ESTANDAR DE 1,5 mm DE ESPESOR. DESARROLLO 70 cm.

1.12 SUMIDERO DE SALIDA LATERAL Y BAJANTE DE PLUVIALES Ø125mm METÁLICA, LACADA EN COLOR RAL NO ESTANDAR

2 CUBIERTA VEGETAL. U=0,152 W/(m²K)

2.1 TEPE URBANSCAPE SEDUM-MIX (KNAUF), BIODEGRADABLE. CONSTITUIDO POR 10 A 12 ESPECIES DISTINTAS DE SEDUM. ESPESOR 40mm.

2.2 SISTEMA DE RIEGO POR GOTEO. TUBERÍA ANTIRACES (REGABER) CON GOTEO CADA 500 mm

2.3 SUSTRATO LIGERO DE LANA MINERAL DE ROCA VIRGEN DE 40mm DE ESPESOR. URBANSCAPE GREEN ROLL (HTC GR) (KNAUF) (lambda 0,040 W/mK).

2.4 SISTEMA DE DRENAJE URBANSCAPE CON DEPÓSITO DE AGUA, CONSTITUIDO POR UN PANEL DE DOBLE CARA A BASE DE POLIESTIRENO RECICLADO REFORZADO. ESPESOR 25mm.

2.5 MEMBRANA ANTIRAICES URBANSCAPE, CONSISTENTE EN LAMINA ARTIFICIAL DE POLIETILENO DE BAJA DENSIDAD DE COLOR NEGRO.

2.6 BALDOSA FILTRANTE CON AISLAMIENTO TÉRMICO INCORPORADO (INVERLOSA-CHOVA), ANCHO MÍNIMO 60cms. PARA MANTENIMIENTO 115mm DE ESPESOR: MORTERO FILTRANTE 35mm / XPS 80mm (lambda 0,036 W/mK)

2.7 PERFIL L DE ALUMINIO EN EL PERÍMETRO DE LA CUBIERTA VEGETAL

2.8 IMPERMEABILIZACIÓN CAUCHO EPDM 1,5 mm

2.9 AISLAMIENTO DE POLIESTIRENO EXTRUIDO (lambda 0,034 W/mK) 160mm

2.10 BARRERA DE VAPOR REFLECTANTE BARRIER ALU NET SD150 (ROTHOBLASS) (Sd 150m).

2.11 CHAPA DE ACERO AUTOPORTANTE - CHAPA DE MINIONDA (EUROPERFIL) DE 1,0 mm DE ESPESOR Y 18 mm DE ALTO

2.12 PERFILERÍA METÁLICA LIGERA PARA LA FORMACIÓN DE PENDIENTES. Pte. > 1% FIJACIONES SELLADAS MEDIANTE CINTA ROTHOBLAAS GEMINI

2.13 PANEL CLT 60mm 3c MADERA CONTRALAMINADA DE CONÍFERA de ORIGEN NAVARRO. VISTO AL INTERIOR, ACABADO CON TRATAMIENTO REACCIÓN AL FUEGO B-s1, d0. TRATAMIENTO C.U.2

2.14 VIGA DE MADERA LAMINADA GL 24h. 140x800 mm / 140x400 mm según casos CON TRATAMIENTO REACCIÓN AL FUEGO B-s1, d0. TRATAMIENTO C.U.2

2.15 HERMETICIDAD: ENCINTADO EXTERIOR ROTHOBLAAS FLEXI BAND UV (Sd:20m) HERMETICIDAD: ENCINTADO INTERIOR ROTHOBLAAS FLEXI BAND (Sd:40m) HERMETICIDAD: ENCINTADO RASTRELES ROTHOBLAAS GEMINI

2.16 CANALÓN RECTANGULAR - CHAPA PLEGADA DE ALUMINIO LACADO EN COLOR RAL NO ESTANDAR DE 1,5mm DE ESPESOR

2.17 ZÓCALO Y ALBARDILLA METÁLICA - CHAPA PLEGADA DE ALUMINIO LACADO EN COLOR RAL NO ESTANDAR DE 1,5mm DE ESPESOR

2.18 SUMIDERO DE SALIDA LATERAL Y BAJANTE DE PLUVIALES Ø125mm METÁLICA, ACABADO RAL NO ESTANDAR

3 FACHADA CELOSÍA DE CHAPA.

3.1 CHAPA DE ALUMINIO ESPESOR 2mm MICROPERFORADA Y PLEGADA ANODIZADA O LACADA COLOR RAL NO ESTANDAR, MEDIDA PLIEGUE SEGÚN CASOS

3.2 PERFIL TUBULAR DE ALUMINIO DE 30x50mm LACADO EN COLOR RAL NO ESTANDAR PARA FIJACIÓN DE CHAPA DE FACHADA, ANCLADO A PILAR DE MADERA EL KLINKER FLASCADO VISÓN SOBRE CAMA CON ROTHOBLAAS GEMINI.

3.3 SUBESTRUCTURA METÁLICA DE ALUMINIO LACADA EN COLOR RAL NO ESTANDAR FORMADA POR PERFIL TUBULAR DE 80x50mm ANCLADO A VIGAS DE MADERA. CINTA ROTHOBLAAS GEMINI. GEMINI. PERFIL EN L O T PARA FIJACIÓN DE CHAPA DE FACHADA Y REMATE LATERAL. LACADO COLOR RAL NO ESTÁNDAR

3.4 SUBESTRUCTURA METÁLICA DE ALUMINIO LACADA EN COLOR RAL NO ESTANDAR FORMADA POR DOBLE PERFIL TUBULAR. PRINCIPAL DE 160x60mm ANCLADO A VIGA DE MADERA (CINTA ROTHOBLAAS GEMINI) Y SUELO SECUNDARIO DE 60x60mm COMO EXTENSIÓN DEL PRINCIPAL Y PERFIL EN L O T PARA FIJACIÓN DE CHAPA DE FACHADA Y REMATE LATERAL. LACADO COLOR RAL NO ESTÁNDAR.

3.5 ACABADO DE ALERO Y PETO DE CUBIERTA - CHAPA PLEGADA DE ALUMINIO LACADO COLOR RAL NO ESTANDAR ESPESOR 1,5 mm

3.6 PERFIL DE ARRANQUE DE FACHADA VENTILADA CON VIERTEAGUAS CHAPA PLEGADA DE ALUMINIO LACADO COLOR RAL NO ESTANDAR ESPESOR 1,5 mm

3.7 ZÓCALO PERIMETRAL EXTERIOR - CHAPA PLEGADA DE ALUMINIO CON VIERTEAGUAS Y ACABADO VERTICAL DE CHAPA. DE ALUMINIO LACADO COLOR RAL NO ESTANDAR ESPESOR 1,5 mm

3.8 PANEL CLT 90 mm 3c MADERA CONTRALAMINADA DE CONÍFERA de ORIGEN NAVARRO. ACABADO VISTO CON TRATAMIENTO REACCIÓN AL FUEGO B-s1, d0. TRATAMIENTO C.U. 2

3.9 VIGA MADERA LAMINADA GL 24 h 140x200mm/140x520mm/150x960mm CON TRATAMIENTO REACCIÓN AL FUEGO B-s1, d0. TRATAMIENTO C.U. 2

3.10 TABLERO OSB HIDRÓFUGO DE 15mm DE ESPESOR

3.11 COSTILLA DE MADERA LAMINADA GL24h PARA RIGIDIZAR EL ALERO. SECCIÓN VARIABLE 80x140/140 mm CADA 500mm.

3.12 PANEL CLT 80 mm 3c MADERA CONTRALAMINADA DE CONÍFERA de ORIGEN NAVARRO. ACABADO VISTO CON TRATAMIENTO REACCIÓN AL FUEGO B-s1, d0. TRATAMIENTO C.U.2

3.13 PILAR MADERA LAMINADA GL 24h 180x600mm/180x920mm VISTO CON TRATAMIENTO REACCIÓN AL FUEGO B-s1, d0. TRATAMIENTO CLASE DE USO 3.2

4 FACHADA. U=0,186 W/(m²K)

4.1 CHAPA DE ALUMINIO ESPESOR 2mm MICROPERFORADA Y PLEGADA ANODIZADA O LACADA COLOR RAL NO ESTANDAR, MEDIDA PLIEGUE SEGÚN CASOS

4.2 PANEL EXTERIOR DE CEMENTO CON FIBRA DE MADERA TIPO VIROC COLOR NATURAL ACABADO CON BARNIZ MATE; ESPESOR 18mm DIMENSIONES 2600x1250mm

4.3 RASTRELES VERTICALES DE ALUMINIO 50x30mm CADA 1250mm LACADO EN NEGRO CÁMARA DE AIRE VENTILADA. FIJACIONES SELLADAS MEDIANTE CINTA ROTHOBLAAS GEMINI.

4.4 LAMINA IMPERMEABLE TRANSPIRABLE ROTHOBLAAS TRANSPIR EVO UV 210 REACCIÓN AL FUEGO B-s1,d0. ENCINTADA MEDIANTE ROTHOBLAAS FRONT BAND UV 210

4.5 AISLAMIENTO DE LANA DE ROCA SEMIRRÍGIDA DE DOBLE DENSIDAD ROCKWOOL VENTIROCK DUO (lambda 0,034 W/mK) 160 mm ENTRE ESTRUCTURA DE BASTIDORES DE MADERA DE PINO 50x160 mm TRATADOS C.U 2 Y FIJACIONES SELLADAS MEDIANTE CINTA ROTHOBLAAS GEMINI.

4.6 AISLAMIENTO DE POLIESTIRENO EXTRUIDO (lambda 0,034 W/mK) 150mm EN ENCUENTRO DE FACHADA CON EL TERRENO, JUNTAS RELLENAS CON ESPUMA AISLANTE

4.7 PERFIL DE ARRANQUE DE FACHADA VENTILADA CON VIERTEAGUAS CHAPA PLEGADA DE ALUMINIO LACADO EN COLOR RAL NO ESTANDAR ESPESOR 1,5mm

4.8 ZÓCALO PERIMETRAL EXTERIOR - CHAPA PLEGADA DE ALUMINIO CON VIERTEAGUAS Y ACABADO VERTICAL DE CHAPA. DE ALUMINIO LACADO COLOR RAL NO ESTANDAR ESPESOR 1,5 mm

4.9 PANEL CLT 90 mm 3c MADERA CONTRALAMINADA DE CONÍFERA de ORIGEN NAVARRO. ACABADO VISTO CON TRATAMIENTO REACCIÓN AL FUEGO B-s1, d0.

4.10 PANEL CLT 140 5c mm MADERA CONTRALAMINADA DE CONÍFERA de ORIGEN NAVARRO. VISTO AL INTERIOR CON TRATAMIENTO REACCIÓN AL FUEGO B-s1, d0.

4.11 HERMETICIDAD: ENCINTADO EXTERIOR ROTHOBLAAS FLEXI BAND UV (Sd:20m) HERMETICIDAD: ENCINTADO INTERIOR ROTHOBLAAS FLEXI BAND (Sd:40m) HERMETICIDAD: ENCINTADO RASTRELES ROTHOBLAAS GEMINI

4.12 TRASDOSADO INTERIOR PERFIL ACERO GALVANIZADO 46mm (PLADUR, MONTANTE 48/35 Z1 CANAL 48/30Z1) AISLAMIENTO LANA DE ROCA 40 mm ENTRE PERFILERÍA METÁLICA (lambda 0,035 W/mK)

4.13 DOBLE PLACA DE YESO LAMINADO 15 mm REVESTIMIENTO DE PINTURA ECOLÓGICA TIPO CAPAROL INDEKO-PLUS / SENSITIF

4.14 PLACA DE YESO LAMINADO HIDRÓFUGO 15mm Y ACABADO DE GRES RECTIFICADO TIPO COTTO D'ESTE MODELO CEMENT PROYECT COLOR A DECIDIR POR LA DF. FORMATO 100 x 100 x 5,5mm

4.15 PLACA DE YESO LAMINADO 15mm Y ACABADO DE PANEL DE MADERA TIPO FINSA FIBRACOLOUR E-Z+ NATUR. REACCIÓN AL FUEGO B-s2, d0.

4.16 PILAR MADERA LAMINADA GL 24h 140x600 mm/152x600/180x600. VISTO CON TRATAMIENTO REACCIÓN AL FUEGO B-s1, d0. TRATAMIENTO CLASE DE USO 3.2 AL EXTERIOR

4.17 PLACA DE YESO LAMINADO 15mm Y ACABADO DE PANEL DE FIBRA DE MADERA TIPO HERADESING MICRO 25mm

5 HUECOS. Uw=0,85 W/(m2K) valor promedio

5.1 CARPINTERÍA DE MADERA DE CASTAÑO LAMINADO Uf=1,14 W/(m²K) (COSIVEN LUX M92) CON LASUR EN COLOR A DEFINIR

5.2 VIDRIO TRIPLE 4+8/16/4+8/16/4-4, BAJO EMISIVO Ug=0,63 W/(m²K) Factor g=0,53 Camaras con Gas Argón e intercalario de PVC warm edge. VIDRIO TRIPLE 4/18/4/18/4. BAJO EMISIVO Ug=0,63 W/(m²K) Factor g=0,53 Camaras con Gas Argón e intercalario de PVC warm edge. SEGÚN RIESGO DE IMPACTO CTE-DB-SUA

5.3 HERMETICIDAD: CINTA EXPANSIVA OCULTA (ROTHOBLAAS EXPAND BAND) (Sd=0,5m)

5.4 HERMETICIDAD: ENCINTADO EXTERIOR (ROTHOBLAAS PLASTER BAND OUT) (Sd=1m)

5.5 HERMETICIDAD: ENCINTADO INTERIOR (ROTHOBLAAS FLEXIBAND) (Sd=40m)

5.6 AISLAMIENTO TÉRMICO DE CONTORNO DE HUECO AISLAMIENTO XPS (lambda 0,033 W/mK) 30mm

5.7 DINTEL Y JAMBAS LATERALES DE REMATE EN CHAPA DE ALUMINIO PLEGADO Y LACADO EN COLOR RAL NO ESTANDAR DE 1,5 mm DE ESPESOR SELLADO CON LA CARPINTERÍA MEDIANTE DOBLE CORDÓN DE SILICONA

5.8 ALFEIZAR DE CHAPA DE ALUMINIO PLEGADO Y LACADO EN COLOR RAL NO ESTANDAR DE 2mm DE ESPESOR

5.9 LAMINA IMPERMEABLE BUTILICA AUTOADHESIVA (ROTHOBLAAS PROTECT BAND)

5.10 ALFEIZAR DE CHAPA DE COMPOSITE PLEGADA Y LACADO EN COLOR RAL NO ESTANDAR DE 3mm DE ESPESOR / CHAPA GOFRADA EN PASO PEATONAL DE PUERTAS

5.11 REMATE INTERIOR. JAMBEADO PERIMETRAL. MADERA DE CASTAÑO 15MM DE ESPESOR CON LASUR EN COLOR A DEFINIR

6 SUELOS. U=0,212 W/(m²K)

6.1 PAVIMENTO EXTERIOR SOLERA DE HORMIGÓN FRATASADO CON ÁRIDO ÓPTICO. JUNTAS CADA 1,40m SEGÚN PLANO. HORMIGÓN ARMADO e:150 mm. #15/15/10

6.2 PAVIMENTO EXTERIOR- FORMACIÓN DE GRADAS. BALDOSA DE PIEDRA CALIZA EZKABA FORMATO 600 x 400 x 40 mm. TOMADO CON CEMENTO COLA 10mm PARA EXTERIORES Y SOLERA DE HORMIGÓN ARMADO e:100 mm. #15/15/10

6.3 PAVIMENTO DE SOLERA INTERIOR DE HORMIGÓN PULIDO DE ÁRIDO DE CANTO RODADO RODADO SELECCIONADO, ESPESOR 80mm JUNTAS SUPERFICIO INFERIOR A 25m²

6.4 PAVIMENTO DE LINOLEO (2,5mm) CON SOPORTE DE ABSORCIÓN ACÚSTICA TIPO TARKETT VENETO, COLOR A DECIDIR POR LA DF. SOBRE SOLERA DE MORTERO SECO DE NIVELACION (76-78) mm.

6.5 SOLADO DE GRES RECTIFICADO TIPO COTTO D'ESTE MODELO CEMENT PROJECT COLOR A DEFINIR POR LA DF. FORMATO 100 x 100 x 5,5 mm; TOMADO CON CEMENTO COLA SOBRE IMPERMEABILIZACIÓN CON LAMINA DE POLIETILENO TIPO SCHLÜTERBI-DITRA 25 Y SOLERA DE MORTERO SECO DE NIVELACIÓN DE 50mm DE ESPESOR

6.6 SOLERA DE HORMIGON ARMADO e:150 mm #15/15/10

6.7 LAMINA IMPERMEABLE DE PVC 200 gr/m2

6.8 AISLAMIENTO POLIESTIRENO XPS 150 mm (lambda 0,034 W/mK) MACHIEMBRADO, JUNTAS RELLENAS CON ESPUMA AISLANTE

6.9 LAMINA TIPO DELTADRAIN CON GEOTEXTIL PARA CORTE DE CAPILARIDAD

6.10 ENCACHADO DE GRAVAS HASTA RASANTE DE EXCAVACIÓN 200mm ESPESOR

6.11 RELLENO DRENANTE SELECCIONADO DE MATERIALES RECICLADOS 300mm ESPESOR

6.12 DURMIENTE DE MADERA DE ALERCE 90x50 mm/1400mm TRATAMIENTO C.U.4. RECUBIERTO DE CINTA IMPERMEABILIZANTE ROTHOBLAAS START BAND

6.13 JUNTA PERIMETRAL DE SOLERA - BANDA DE NEOPRENO

6.14 RODAPIE DE MADERA TIPO PINSA FIBRACOLOUR E-Z NATUR 15mm. ENCUENTRO PLADUR-MADERA CON ENTREGALLE DE 10mm Y CANTO DE PLADUR VISTO CON GUARDA VIVIOS

6.15 SUMIDERO LINEAL - CANAL DE HORMIGÓN POLIMERO U100 / U200 (ULMA) CON PENDIENTE CONTINUA Y CON REJILLA RANURADA DE ACERO INOXIDABLE

6.16 DRENAJE PERIMETRAL

6.17 MURO DE HORMIGÓN ARMADO SOBRE ZAPATA CORRIDA SEGÚN PLANOS DE ESTRUCTURA

6.18 TERRENO NATURAL SANEADO Y COMPACTADO

6.19 FORMACIÓN DE MANTO DE CÉSPED SILVESTRE TIPO PRADERA NATURAL, ARBOLADO DE DISTINTAS VARIEDADES: TAXUS BACATA 3uds, FRAXINUS EXCELSIOR 3 uds BETULA BUBESCENS 3uds, SORBUS DOMESTICA 3 uds

6.20 TUBO DE ACERO GALVANIZADO Ø200mm LACADO COLOR RAL NO ESTANDAR

6.21 ACABADO DE PINTURA SLURRY A BASE DE RESINAS ACRILICAS Y ÁRIDO DE CUARZO, ANTIDESLIZANTE E IMPERMEABLE

6.22 PANEL CLT 220 7c mm MADERA CONTRALAMINADA DE CONÍFERA de ORIGEN NAVARRO. ACABADO NO VISTO. CON TRATAMIENTO REACCIÓN AL FUEGO B-s1, d0.

6.23 CENEFA DE ADOQUÍN CERÁMICO TIPO MALPESA KLINKER FLASCADO VISÓN SOBRE CAMA DE ARENA, FORMATO 200 x 100 x 50 mm

6.24 GRAVA DE ÁRIDO DE MACHAQUEO CALIZO EZKABA Ø 30-60mm

6.25 FORMACIÓN DE BORDILLO Y ALCORQUES. LLANTA DE ACERO CORTÉN DE 8MM H=150mm FIJADA A SUELO MEDIANTE PUNTAS DE ACERO 500mm

6.26 FORMACIÓN DE BANCO - GRADA DE HORMIGÓN VISTO ANCHO 60cm RASANTE DE CORONACIÓN SEGÚN PLANO DE URBANIZACIÓN

6.27 REPOSICIÓN DE PAVIMENTO DE ACERA. BALDOSA HIDRÁULICA 30X30cm IGUAL A EXISTENTE

6.28 RODAPIE DE CHAPA DE ACERO INOX 2mm EN BASE DE PILARES EXTERIORES E INTERIORES

6.29 PINTURA INTUMESCENTE CEDRIA B-15 RF90 APLICADO SOBRE CLT

7 TABIQUERÍA

7.1 SUBESTRUCTURA DE ACERO GALVANIZADO DE 46mm (PLADUR, MONTANTE 48/35 Z1, CANAL 48/47 XL Z2) AISLAMIENTO LANA DE ROCA ACÚSTICA 40 mm (lambda 0,035) ENTRE PERFILERÍA METÁLICA

7.2 PERFILERÍA DE ACERO GALVANIZADO 70mm (PLADUR, MONTANTE 70/35 Z1, CANAL 70/47 XL Z2) AISLAMIENTO LANA DE ROCA ACÚSTICA 60 mm (lambda 0,035) ENTRE PERFILERÍA METÁLICA

7.3 PANEL CLT 90 mm 3c MADERA CONTRALAMINADA DE CONÍFERA DE ORIGEN NAVARRO. ACABADO NO VISTO. CON TRATAMIENTO REACCIÓN AL FUEGO B-s1, d0.

7.4 DOBLE PLACA DE YESO LAMINADO 15 mm REVESTIMIENTO DE PINTURA ECOLÓGICA TIPO CAPAROL INDEKO-PLUS / SENSITIF

7.5 PLACA DE YESO LAMINADO HIDRÓFUGO 15mm Y ACABADO DE GRES RECTIFICADO TIPO COTTO D'ESTE MODELO CEMENT PROYECT COLOR A DECIDIR POR LA DF. FORMATO 100 x 100 x 5,5mm

7.6 PLACA DE YESO LAMINADO 15mm Y ACABADO DE PANEL DE MADERA TIPO FINSA FIBRACOLOUR E-Z+ NATUR. REACCIÓN AL FUEGO C-s1, d0

7.7 BANDA PARA INSONORIZACIÓN ACÚSTICA ROTHOBLAAS GRANULO

7.8 PLACA DE YESO LAMINADO 15mm Y ACABADO DE PANEL DE FIBRA DE MADERA TIPO HERADESING MICRO 25mm

7.9 MAMPARA TIPO PRIMACY DE PREMO O SIMILAR SEGÚN PLANO DE CARPINTERIAS

7.10 PANEL CLT 160 mm 5c MADERA CONTRALAMINADA DE CONÍFERA DE ORIGEN NAVARRO. ACABADO NO VISTO. CON TRATAMIENTO REACCIÓN AL FUEGO B-s1, d0.

8 FALSOS TECHOS

8.1 SUBESTRUCTURA DE ACERO GALVANIZADO PARA FALSO TECHO SUSPENDIDO (PLADUR, PERFIL PLADUR T-45, HORQUILLAS PLADUR T-45 VARILLA ROSCADA 26mm, Y CANAL PLADUR CLIP O ANGULAR PLADUR L-30, FIJADOS MECÁNICAMENTE EN TODO EL PERÍMETRO) FIJACIONES SELLADAS MEDIANTE CINTA ROTHOBLAAS GEMINI

8.2 TECHO REGISTRABLE DE LAMAS DE MADERA TIPO HUNTER DOUGLAS MODELO VENEERED WOOD GRILL ELEMENT. LAMAS DE MADERA 30x60mm SEPARADAS 40mm. REACCIÓN AL FUEGO B-s2, d0.

8.3 PLACA DE YESO LAMINADO HIDRÓFUGO 15 mm REVESTIMIENTO DE PINTURA ECOLÓGICA TIPO CAPARL INDEKO-PLUS / SENSITIF

8.4 SUBESTRUCTURA METÁLICA PARA FALSO TECHO SUSPENDIDO DE LAMAS DE MADERA PERFILES DE SOPORTE CROSS-LOOK, PERFIL PRIMARIO Y PERFIL SECUNDARIO SISTEMA HUNTER DOUGLAS VENEERED WOOD CEILINGS - DOWEL

8.5 AISLAMIENTO DE LANA DE ROCA SEMIRRÍGIDA CONFORTPAN 208 ROXUL DE ROCKWOOL (lambda 0,036 W/mK) 160 mm FIJADO A FORJADO DE CLT MEDIANTE ROSETAS.

8.6 TRIPLE PLACA DE YESO LAMINADO TIPO FOC 15 mm DE ALTAS PRESTACIONES FRENTE AL FUEGO

A1 1:15
A3 1:30

0 0.5 1m

PROYECTO DE EJECUCIÓN AGO.22

5.2.2

DETALLES CONSTRUCTIVOS 2

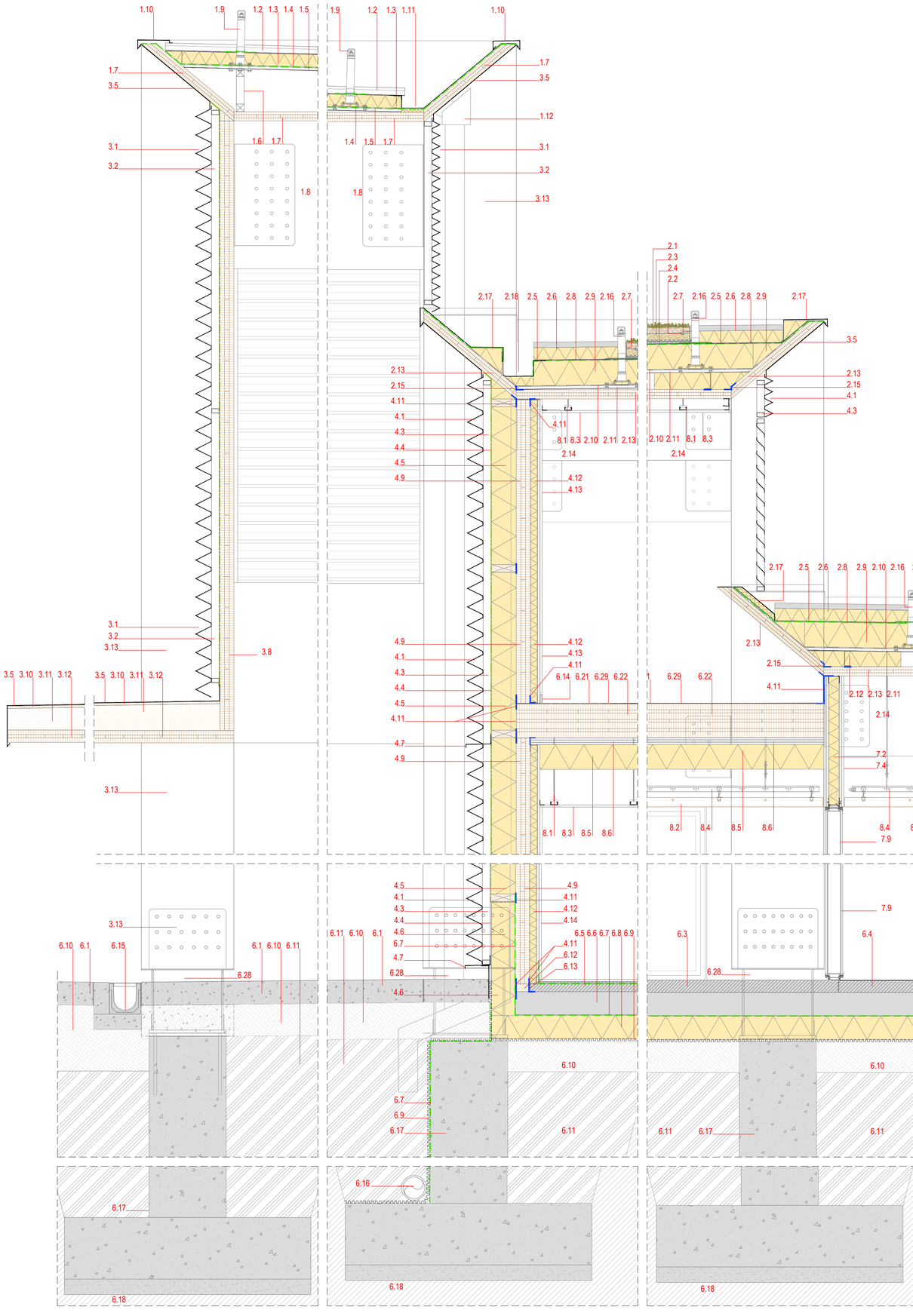
PE-52-DECONS

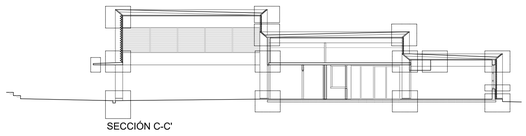
Plaza Arbide s/n. Mutilva. Valle de Aranguren. Navarra

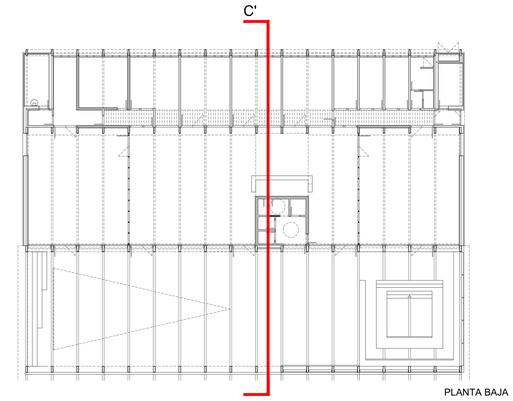
ESPACIO POLIVALENTE PARA LA JUVENTUD AYTO. VALLE ARANGUREN

JAVIER BARCOS y MANUEL ENRIQUEZ. ByE arquitectos bye@byearquitectos.com Paseo los Fueros-Etxaburua, 21 trasera. T 948247955. F 948246562. 31013 Berriozar, Navarra
IÑAKI DEL PRM. blancodelprim arquitectos bdp@coavn.org Avenida de Pamplona, 4 local 2. T 848412521. F 848843618. 31010 Barañain, Navarra

EXP N2023A0096 06/02/2023
E863C32919
VISADO BISATUA
COAVN







1 CUBIERTA FOTOVOLTAICA.

1.1 PANELES FOTOVOLTAICOS FIJADOS A CUBIERTA MEDIANTE SUBESTRUCTURA METÁLICA CONECTADA A TIERRA

1.2 ACABADO DE CUBIERTA - CHAPA GRECADA EUROBASE 48 CD (EUROPERFIL), NO PERFORADA, e: 0,80mm, COLOR RAL NO ESTÁNDAR

1.3 AISLAMIENTO TÉRMICO DE POLIESTIRENO EXTRUIDO (lambda 0,034 W/mK) 80 mm

1.4 IMPERMEABILIZACIÓN CAUCHO EPDM 1,5 mm

1.5 CHAPA DE ACERO AUTOPORTANTE - CHAPA DE MINIONDA (EUROPERFIL) DE 1,0 mm DE ESPESOR Y 18 mm DE ALTO

1.6 PERFILERÍA METÁLICA LIGERA PARA LA FORMACIÓN DE PENDIENTES. Pte. > 2,5%

1.7 PANEL CLT 60mm 3c MADERA CONTRALAMINADA DE CONÍFERA C24 de ORIGEN NAVARRO. ACABADO VISTO CON TRATAMIENTO REACCIÓN AL FUEGO B-s1, d0. TRATAMIENTO C.U.2

1.8 VIGA MADERA LAMINADA GL 24 h 150x990mm. TRATAMIENTO C.U.2 CON TRATAMIENTO REACCIÓN AL FUEGO B-s1, d0.

1.9 LÍNEA DE VIDA PARA MANTENIMIENTO - TOWER 300 (ROTHOBLASS)

1.10 ALBARDILLA METÁLICA - CHAPA PLEGADA DE ALUMINIO LACADO EN COLOR RAL NO ESTANDAR DE 1,5 mm DE ESPESOR

1.11 CANALÓN RECTANGULAR - CHAPA PLEGADA DE ALUMINIO LACADO EN COLOR RAL NO ESTANDAR DE 1,5 mm DE ESPESOR. DESARROLLO 70 cm.

1.12 SUMIDERO DE SALIDA LATERAL Y BAJANTE DE PLUVIALES Ø125mm METÁLICA, LACADA EN COLOR RAL NO ESTÁNDAR

2 CUBIERTA VEGETAL. U=0,152 W/(m²K)

2.1 TEPE URBANSCAPE SEDUM-MIX (KNAUF), BIODEGRADABLE. CONSTITUIDO POR 10 A 12 ESPECIES DISTINTAS DE SEDUM. ESPESOR 40mm.

2.2 SISTEMA DE RIEGO POR GOTEO. TUBERÍA ANTIRACES (REGABER) CON GOTEO CADA 500 mm

2.3 SUSTRATO LIGERO DE LANA MINERAL DE ROCA VIRGEN DE 40mm DE ESPESOR. URBANSCAPE GREEN ROLL (HTC GR) (KNAUF) (lambda 0,040 W/mK).

2.4 SISTEMA DE DRENAJE URBANSCAPE CON DEPOSITO DE AGUA, CONSTITUIDO POR UN PANEL DE DOBLE CARA A BASE DE POLIESTIRENO RECICLADO REFORZADO. ESPESOR 25mm.

2.5 MEMBRANA ANTIRAICES URBANSCAPE, CONSISTENTE EN LAMINA ARTIFICIAL DE POLIETILENO DE BAJA DENSIDAD DE COLOR NEGRO.

2.6 BALDOSA FILTRANTE CON AISLAMIENTO TÉRMICO INCORPORADO (INVERLOSA-CHOVA), ANCHO MÍNIMO 60cms. PARA MANTENIMIENTO 115mm DE ESPESOR: MORTERO FILTRANTE 35mm / XPS 80mm (lambda 0,036 W/mK)

2.7 PERFIL L DE ALUMINIO EN EL PERÍMETRO DE LA CUBIERTA VEGETAL

2.8 IMPERMEABILIZACIÓN CAUCHO EPDM 1,5 mm

2.9 AISLAMIENTO DE POLIESTIRENO EXTRUIDO (lambda 0,034 W/mK) 160mm

2.10 BARRERA DE VAPOR REFLECTANTE BARRIER ALU NET SD150 (ROTHOBLASS) (Sd 150m).

2.11 CHAPA DE ACERO AUTOPORTANTE - CHAPA DE MINIONDA (EUROPERFIL) DE 1,0 mm DE ESPESOR Y 18 mm DE ALTO

2.12 PERFILERÍA METÁLICA LIGERA PARA LA FORMACIÓN DE PENDIENTES. Pte. > 1% FIJACIONES SELLADAS MEDIANTE CINTA ROTHOBLAAS GEMINI

2.13 PANEL CLT 60mm 3c MADERA CONTRALAMINADA DE CONÍFERA de ORIGEN NAVARRO. VISTO AL INTERIOR, ACABADO CON TRATAMIENTO REACCIÓN AL FUEGO B-s1, d0. TRATAMIENTO C.U.2

2.14 VIGA DE MADERA LAMINADA GL 24h. 140x800 mm / 140x400 mm según casos CON TRATAMIENTO REACCIÓN AL FUEGO B-s1, d0. TRATAMIENTO C.U.2

2.15 HERMETICIDAD: ENCINTADO EXTERIOR ROTHOBLAAS FLEXI BAND UV (Sd 20m) HERMETICIDAD: ENCINTADO INTERIOR ROTHOBLAAS FLEXI BAND (Sd 40m) HERMETICIDAD: ENCINTADO RASTRELES ROTHOBLAAS GEMINI

2.16 LÍNEA DE VIDA PARA MANTENIMIENTO TOWER 300 TOWER 400 (ROTHOBLASS)

2.17 ZÓCALO Y ALBARDILLA METÁLICA - CHAPA PLEGADA DE ALUMINIO LACADO EN COLOR RAL NO ESTANDAR DE 1,5mm DE ESPESOR

2.18 CANALÓN RETANGULAR - CHAPA PLEGADA ALUMINIO LACADO EN COLOR RAL NO ESTANDAR DE 1,5mm DE ESPESOR. DESARROLLO 85cm.

2.19 SUMINDERO DE SALIDA LATERAL Y BAJANTE DE PLUVIALES Ø125mm METÁLICA, ACABADO RAL NO ESTANDAR

3 FACHADA CELOSÍA DE CHAPA.

3.1 CHAPA DE ALUMINIO ESPESOR 2mm MICROPERFORADA Y PLEGADA ANODIZADA O LACADA COLOR RAL NO ESTANDAR. MEDIDA PLIEGUE SEGÚN CASOS

3.2 PERFIL TUBULAR DE ALUMINIO DE 30x50mm LACADO EN COLOR RAL NO ESTANDAR PARA FIJACIÓN DE CHAPA DE FACHADA. ANCLADO A PILAR DE MADERA. FIJACIONES SELLADAS CON ROTHOBLAAS GEMINI.

3.3 SUBESTRUCTURA METÁLICA DE ALUMINIO LACADA EN COLOR RAL NO ESTANDAR FORMADA POR PERFIL TUBULAR DE 200x50mm ANCLADO A VIGAS DE MADERA. CINTA ROTHOBLAAS GEMINI. PERFIL EN L O T PARA FIJACIÓN DE CHAPA DE FACHADA Y REMATE LATERAL. LACADO COLOR RAL NO ESTÁNDAR

3.4 SUBESTRUCTURA METÁLICA DE ALUMINIO LACADA EN COLOR RAL NO ESTANDAR FORMADA POR DOBLE PERFIL TUBULAR. PRINCIPAL DE 160x50mm ANCLADO A VIGA DE MADERA (CINTA ROTHOBLAAS GEMINI) Y SUELO. SECUNDARIO DE 80x50mm COMO EXTENSIÓN DEL PRINCIPAL Y PERFIL EN L O T PARA FIJACIÓN DE CHAPA DE FACHADA Y REMATE LATERAL. LACADO COLOR RAL NO ESTÁNDAR.

3.5 ACABADO DE ALERO Y PETO DE CUBIERTA - CHAPA PLEGADA DE ALUMINIO LACADO COLOR RAL NO ESTANDAR ESPESOR 1,5 mm

3.6 PERFIL DE ARRANQUE DE FACHADA VENTILADA CON VIERTEAGUAS CHAPA PLEGADA DE ALUMINIO LACADO COLOR RAL NO ESTANDAR ESPESOR 1,5 mm

3.7 ZÓCALO PERIMETRAL EXTERIOR - CHAPA PLEGADA DE ALUMINIO CON VIERTEAGUAS Y ACABADO VERTICAL DE CHAPA. DE ALUMINIO LACADO COLOR RAL NO ESTANDAR ESPESOR 1,5 mm

3.8 PANEL CLT 90 mm 3c MADERA CONTRALAMINADA DE CONÍFERA de ORIGEN NAVARRO. ACABADO VISTO CON TRATAMIENTO REACCIÓN AL FUEGO B-s1, d0. TRATAMIENTO C.U. 2

3.9 VIGA MADERA LAMINADA GL 24 h 140x200mm/140x520mm/150x960mm. CON TRATAMIENTO REACCIÓN AL FUEGO B-s1, d0. TRATAMIENTO C.U. 2

3.10 TABLERO OSB HIDRÓFUGO DE 15mm DE ESPESOR

3.11 COSTILLA DE MADERA LAMINADA GL24h PARA RIGIDIZAR EL ALERO. SECCIÓN VARIABLE:80x140/140 mm CADA 500mm.

3.12 PANEL CLT 80 mm 3c MADERA CONTRALAMINADA DE CONÍFERA de ORIGEN NAVARRO. ACABADO VISTO CON TRATAMIENTO REACCIÓN AL FUEGO B-s1, d0. TRATAMIENTO C.U 2

3.13 PILAR MADERA LAMINADA GL 24h 180x960mm/140x920mm VISTO. CON TRATAMIENTO REACCIÓN AL FUEGO B-s1, d0. TRATAMIENTO CLASE DE USO 3.2

4 FACHADA. U=0,186 W/(m²K)

4.1 CHAPA DE ALUMINIO ESPESOR 2mm MICROPERFORADA Y PLEGADA ANODIZADA O LACADA COLOR RAL NO ESTANDAR. MEDIDA PLIEGUE SEGÚN CASOS

4.2 PANEL EXTERIOR DE CEMENTO CON FIBRA DE MADERA TIPO VIROC COLOR NATURAL ACABADO CON BARNIZ MATE; ESPESOR 18mm DIMENSIONES 2600x1250mm

4.3 RASTREL VERTICAL DE ALUMINIO 50x30mm CADA 1250mm LACADO EN NEGRO CÁMARA DE AIRE VENTILADA. FIJACIONES SELLADAS MEDIANTE CINTA ROTHOBLAAS GEMINI.

4.4 LAMINA IMPERMEABLE TRANSPIRABLE ROTHOBLAAS TRANSPIR EVO UV 210 REACCIÓN AL FUEGO B-s1,d0. ENCINTADA MEDIANTE ROTHOBLAAS FRONT BAND UV 210

4.5 AISLAMIENTO DE LANA DE ROCA SEMIRRÍGIDA DE DOBLE DENSIDAD ROCKWOOL VENTIROCK DUO (lambda 0,034 W/mK) 160 mm ENTRE ESTRUCTURA DE BASTIDORES DE MADERA DE PINO 50x160 mm TRATADOS C.U 2.1 FIJACIONES SELLADAS MEDIANTE CINTA ROTHOBLAAS GEMINI.

4.6 AISLAMIENTO DE POLIESTIRENO EXTRUIDO (lambda 0,034 W/mK) 150mm EN ENCUENTRO DE FACHADA CON EL TERRENO, JUNTAS RELLENAS CON ESPUMA AISLANTE

4.7 PERFIL DE ARRANQUE DE FACHADA VENTILADA CON VIERTEAGUAS CHAPA PLEGADA DE ALUMINIO LACADO EN COLOR RAL NO ESTANDAR ESPESOR 1,5mm

4.8 ZÓCALO PERIMETRAL EXTERIOR - CHAPA PLEGADA DE ALUMINIO CON VIERTEAGUAS Y ACABADO VERTICAL DE CHAPA. DE ALUMINIO LACADO COLOR RAL NO ESTANDAR ESPESOR 1,5 mm

4.9 PANEL CLT 90 mm 3c MADERA CONTRALAMINADA DE CONÍFERA de ORIGEN NAVARRO. ACABADO VISTO CON TRATAMIENTO REACCIÓN AL FUEGO B-s1, d0.

4.10 PANEL CLT 140 5c mm MADERA CONTRALAMINADA DE CONÍFERA de ORIGEN NAVARRO. VISTO AL INTERIOR CON TRATAMIENTO REACCIÓN AL FUEGO B-s1, d0.

4.11 HERMETICIDAD: ENCINTADO EXTERIOR ROTHOBLAAS FLEXI BAND UV (Sd 20m) HERMETICIDAD: ENCINTADO INTERIOR ROTHOBLAAS FLEXI BAND (Sd 40m) HERMETICIDAD: ENCINTADO RASTRELES ROTHOBLAAS GEMINI

4.12 TRASDOSADO INTERIOR PERFIL ACERO GALVANIZADO 40mm (PLADUR, MONTANTE 48/35 Z1 CANAL 48/30Z1) AISLAMIENTO LANA DE ROCA 40 mm ENTRE PERFILERÍA METÁLICA (lambda 0,035 W/mK)

4.13 DOBLE PLACA DE YESO LAMINADO 15 mm REVESTIMIENTO DE PINTURA ECOLÓGICA TIPO CAPAROL INDEKO-PLUS / SENSITIF

4.14 PLACA DE YESO LAMINADO HIDRÓFUGO 15mm Y ACABADO DE GRES RECTIFICADO TIPO COTTO D'ESTE MODELO CEMENT PROYECT COLOR A DECIDIR POR LA DF. FORMATO 100 x 100 x 5,5mm

4.15 PLACA DE YESO LAMINADO 15mm Y ACABADO DE PANEL DE MADERA TIPO FINSA FIBRACOLOUR E-Z+ NATUR. REACCIÓN AL FUEGO B-s2, d0.

4.16 PILAR MADERA LAMINADA GL 24h 140x600 mm/150x600/180x600. VISTO CON TRATAMIENTO REACCIÓN AL FUEGO B-s1, d0. TRATAMIENTO CLASE DE USO 3.2 AL EXTERIOR

4.17 PLACA DE YESO LAMINADO 15mm Y ACABADO DE PANEL DE FIBRA DE MADERA TIPO HERADESING MICRO 25mm

5 HUECOS. Uw=0,85 W/(m2K) valor promedio

5.1 CARPINTERIA DE MADERA DE CASTAÑO LAMINADO Uf=1,14 W/(m²K) (COSIVEN LUX M92) CON LASUR EN COLOR A DEFINIR

5.2 VIDRIO TRIPLE 4+8/16/4+16/4+4. BAJO EMISIVO Ug=0,63 W/(m²K) Factor g=0,53 Camaras con Gas Argón e intercalario de PVC warm edge. VIDRIO TRIPLE 4/18/4/18/4. BAJO EMISIVO Ug=0,63 W/(m²K) Factor g=0,53 Camaras con Gas Argón e intercalario de PVC warm edge. SEGÚN RIESGO DE IMPACTO CTE-DB-SUA

5.3 HERMETICIDAD: CINTA EXPANSIVA OCULTA (ROTHOBLAAS EXPAND BAND) (Sd=0,5m)

5.4 HERMETICIDAD: ENCINTADO EXTERIOR (ROTHOBLAAS PLASTER BAND OUT) (Sd=1m)

5.5 HERMETICIDAD: ENCINTADO INTERIOR (ROTHOBLAAS FLEXIBAND) (Sd=45m)

5.6 AISLAMIENTO TÉRMICO DE CONTORNO DE HUECO AISLAMIENTO XPS (lambda 0,033 W/mK) 30mm

5.7 DINTEL Y JAMBAS LATERALES DE REMATE EN CHAPA DE ALUMINIO PLEGADO Y LACADO EN COLOR RAL NO ESTANDAR DE 1,5 mm DE ESPESOR SELLADO CON LA CARPINTERIA MEDIANTE DOBLE CORDÓN DE SILICONA

5.8 ALFEIZAR DE CHAPA DE ALUMINIO PLEGADO Y LACADO EN COLOR RAL NO ESTANDAR DE 2mm DE ESPESOR

5.9 LAMINA IMPERMEABLE BUTILICA AUTOADHESIVA (ROTHOBLAAS PROTECT BAND)

5.10 ALFEIZAR DE CHAPA DE COMPOSITE PLEGADA Y LACADO EN COLOR RAL NO ESTANDAR DE 3mm DE ESPESOR / CHAPA GOFRADA EN PASO PEATONAL DE PUERTAS

5.11 REMATE INTERIOR. JAMBEADO PERIMETRAL. MADERA DE CASTAÑO 15MM DE ESPESOR CON LASUR EN COLOR A DEFINIR

6 SUELOS. U=0,212 W/(m²K)

6.1 PAVIMENTO EXTERIOR SOLERA DE HORMIGÓN FRATASADO CON ÁRIDO ÓPTICO. JUNTAS CADA 1,40m SEGÚN PLANO. HORMIGÓN ARMADO e:150 mm. #15/15/10

6.2 PAVIMENTO EXTERIOR- FORMACIÓN DE GRADAS. BALDOSA DE PIEDRA CALIZA EZKABA FORMATO 600 x 400 x 40 mm. TOMADO CON CEMENTO COLA 10mm PARA EXTERIORES Y SOLERA DE HORMIGÓN ARMADO e:100 mm. #15/15/10

6.3 PAVIMENTO DE SOLERA INTERIOR DE HORMIGÓN PULIDO DE ÁRIDO DE CANTO RODADO RODADO SELECCIONADO, ESPESOR 80mm JUNTAS SUPERFICIO INFERIOR A 25m²

6.4 PAVIMENTO DE LINOLEO (2,5mm) CON SOPORTE DE ABSORCIÓN ACÚSTICA TIPO TARKETT VENETO. COLOR A DECIDIR POR LA DF. SOBRE SOLERA DE MORTERO SECO DE NIVELACION (76-78) mm.

6.5 SOLADO DE GRES RECTIFICADO TIPO COTTO D'ESTE MODELO CEMENT PROJECT COLOR A DEFINIR POR LA DF. FORMATO 100 x 100 x 5,5 mm; TOMADO CON CEMENTO COLA SOBRE IMPERMEABILIZACIÓN CON LAMINA DE POLIETILENO TIPO SCHLÜTERBI-DITRA 25 Y SOLERA DE MORTERO SECO DE NIVELACIÓN DE 50mm DE ESPESOR

6.6 SOLERA DE HORMIGON ARMADO e:150 mm #15/15/10

6.7 LAMINA IMPERMEABLE DE PVC 200 gr/m2

6.8 AISLAMIENTO POLIESTIRENO XPS 150 mm (lambda 0.034 W/mK) MACHIEMBRADO, JUNTAS RELLENAS CON ESPUMA AISLANTE

6.9 LAMINA TIPO DELTADRAIN CON GEOTEXTIL PARA CORTE DE CAPILARIDAD

6.10 ENCACHADO DE GRAVAS HASTA RASANTE DE EXCAVACIÓN 200mm ESPESOR

6.11 RELLENO DRENANTE SELECCIONADO DE MATERIALES RECICLADOS 300mm ESPESOR

6.12 DURMIENTE DE MADERA DE ALERCE 90x50 mm/1400x50mm TRATAMIENTO C.U.4. RECUBIERTO DE CINTA IMPERMEABILIZANTE ROTHOBLAAS START BAND

6.13 JUNTA PERIMETRAL DE SOLERA - BANDA DE NEOPRENO

6.14 RODAPIE DE MADERA TIPO FINSA FIBRACOLOUR E-Z NATUR 15mm. ENCUENTRO PLADUR-MADERA CON ENTREGALLE DE 10mm Y CANTO DE PLADUR VISTO CON GUARDA VIVIOS

6.15 SUMIDERO LINEAL - CANAL DE HORMIGÓN POLIMERO U100 / U200 (LLIMA) CON PENDIENTE CONTINUA Y CON REJILLA RANURADA DE ACERO INOXIDABLE

6.16 DRENAJE PERIMETRAL

6.17 MURO DE HORMIGÓN ARMADO SOBRE ZAPATA CORRIDA SEGÚN PLANOS DE ESTRUCTURA

6.18 TERRENO NATURAL SANEADO Y COMPACTADO

6.19 FORMACIÓN DE MANTO DE CÉSPED SILVESTRE TIPO PRADERA NATURAL, ARBOLADO DE DISTINTAS VARIEDADES: TAXUS BACATA 3uds, FRAXINUS EXCELSIOR 3 uds BETULA BUBESCENS 3uds, SORBUS DOMESTICA 3 uds

6.20 TUBO DE ACERO GALVANIZADO Ø200mm LACADO COLOR RAL NO ESTANDAR

6.21 ACABADO DE PINTURA SLURRY A BASE DE RESINAS ACRILICAS Y ÁRIDO DE CUARZO, ANTIDESLIZANTE E IMPERMEABLE

6.22 PANEL CLT 220 7c mm MADERA CONTRALAMINADA DE CONÍFERA de ORIGEN NAVARRO. ACABADO NO VISTO. CON TRATAMIENTO REACCIÓN AL FUEGO B-s1, d0.

6.23 CENEFA DE ADOQUIN CERÁMICO TIPO MALPESA KLINKER FLASADO VISÓN SOBRE CAMA DE ARENA, FORMATO 200 x 100 x 50 mm

6.24 GRAVA DE ÁRIDO DE MACHAQUEO CALIZO EZKABA Ø 30-60mm

6.25 FORMACIÓN DE BORDILLO Y 8 ALCORQUES. LLANTA DE ACERO CORTÉN DE 8MM H=150mm FIJADA A SUELO MEDIANTE PUNTAS DE ACERO 500mm

6.26 FORMACIÓN DE BANCO - GRADA DE HORMIGÓN VISTO ANCHO 60cm RASANTE DE CORONACIÓN SEGÚN PLANO DE URBANIZACIÓN

6.27 REPOSICIÓN DE PAVIMENTO DE ACERA. BALDOSA HIDRÁULICA 30X30cm IGUAL A EXISTENTE

6.28 RODAPIE DE CHAPA DE ACERO INOX 2mm EN BASE DE PILARES EXTERIORES E INTERIORES

6.29 PINTURA INTUMESCENTE CEDRIA B-15 RF90 APLICADO SOBRE CLT

7 TABIQUERÍA

7.1 SUBESTRUCTURA DE ACERO GALVANIZADO DE 46mm (PLADUR, MONTANTE 48/35 Z1, CANAL 48/47 3L ZZ) AISLAMIENTO LANA DE ROCA ACÚSTICA 40 mm (lambda 0,035) ENTRE PERFILERÍA METÁLICA

7.2 PERFILERÍA DE ACERO GALVANIZADO 70mm (PLADUR, MONTANTE 70/35 Z1, CANAL 70/47 3L ZZ) AISLAMIENTO LANA DE ROCA ACÚSTICA 60 mm (lambda 0,035) ENTRE PERFILERÍA METÁLICA

7.3 PANEL CLT 90 mm 3c MADERA CONTRALAMINADA DE CONÍFERA DE ORIGEN NAVARRO. ACABADO NO VISTO. CON TRATAMIENTO REACCIÓN AL FUEGO B-s1, d0.

7.4 DOBLE PLACA DE YESO LAMINADO 15 mm REVESTIMIENTO DE PINTURA ECOLÓGICA TIPO CAPAROL INDEKO-PLUS / SENSITIF

7.5 PLACA DE YESO LAMINADO HIDRÓFUGO 15mm Y ACABADO DE GRES RECTIFICADO TIPO COTTO D'ESTE MODELO CEMENT PROYECT COLOR A DECIDIR POR LA DF. FORMATO 100 x 100 x 5,5mm

7.6 PLACA DE YESO LAMINADO 15mm Y ACABADO DE PANEL DE MADERA TIPO FINSA FIBRACOLOUR E-Z+ NATUR. REACCIÓN AL FUEGO C-s1, d0

7.7 BANDA PARA INSONORIZACIÓN ACÚSTICA ROTHOBLAAS GRANULO

7.8 PLACA DE YESO LAMINADO 15mm Y ACABADO DE PANEL DE FIBRA DE MADERA TIPO HERADESING MICRO 25mm

7.9 MAMPARA TIPO PRIMACY DE PREMO O SIMILAR SEGÚN PLANO DE CARPINTERIAS

7.10 PANEL CLT 160 mm 5c MADERA CONTRALAMINADA DE CONÍFERA DE ORIGEN NAVARRO. ACABADO NO VISTO. CON TRATAMIENTO REACCIÓN AL FUEGO B-s1, d0.

8 FALSOS TECHOS

8.1 SUBESTRUCTURA DE ACERO GALVANIZADO PARA FALSO TECHO SUSPENDIDO (PLADUR, PERFIL PLADUR T-45, HORQUILLAS PLADUR T-45 VARILLA ROSCADA Ø6mm, Y CANAL PLADUR CLIP O ANGULAR PLADUR L-30, FIJADOS MECÁNICAMENTE EN TODO EL PERÍMETRO) FIJACIONES SELLADAS MEDIANTE CINTA ROTHOBLAAS GEMINI

8.2 TECHO REGISTRABLE DE LAMAS DE MADERA TIPO HUNTER-DOUGLAS MODELO VENEERED WOOD GRILL ELEMENT. LAMAS DE MADERA 30x60mm SEPARADAS 40mm. REACCIÓN AL FUEGO B-s2, d0.

8.3 PLACA DE YESO LAMINADO HIDRÓFUGO 15 mm REVESTIMIENTO DE PINTURA ECOLÓGICA TIPO CAPARL INDEKO-PLUS / SENSITIF

8.4 SUBESTRUCTURA METÁLICA PARA FALSO TECHO SUSPENDIDO DE LAMAS DE MADERA PERFILES DE SOPORTE CROSS-LOOK, PERFIL PRIMARIO Y PERFIL SECUNDARIO SISTEMA HUNTER DOUGLAS VENEERED WOOD CEILINGS - DOWEL

8.5 AISLAMIENTO DE LANA DE ROCA SEMIRRÍGIDA CONFORTPAN 208 ROXUL DE ROCKWOOL (lambda 0,036 W/mK) 160 mm FIJADO A FORJADO DE CLT MEDIANTE ROSETAS.

8.6 TRIPLE PLACA DE YESO LAMINADO TIPO FOC 15 mm DE ALTAS PRESTACIONES FRENTE AL FUEGO

A1 1:15
A3 1:30

0 0.5 1m

PROYECTO DE EJECUCIÓN AGO.22

5.2.3
DETALLES CONSTRUCTIVOS 3

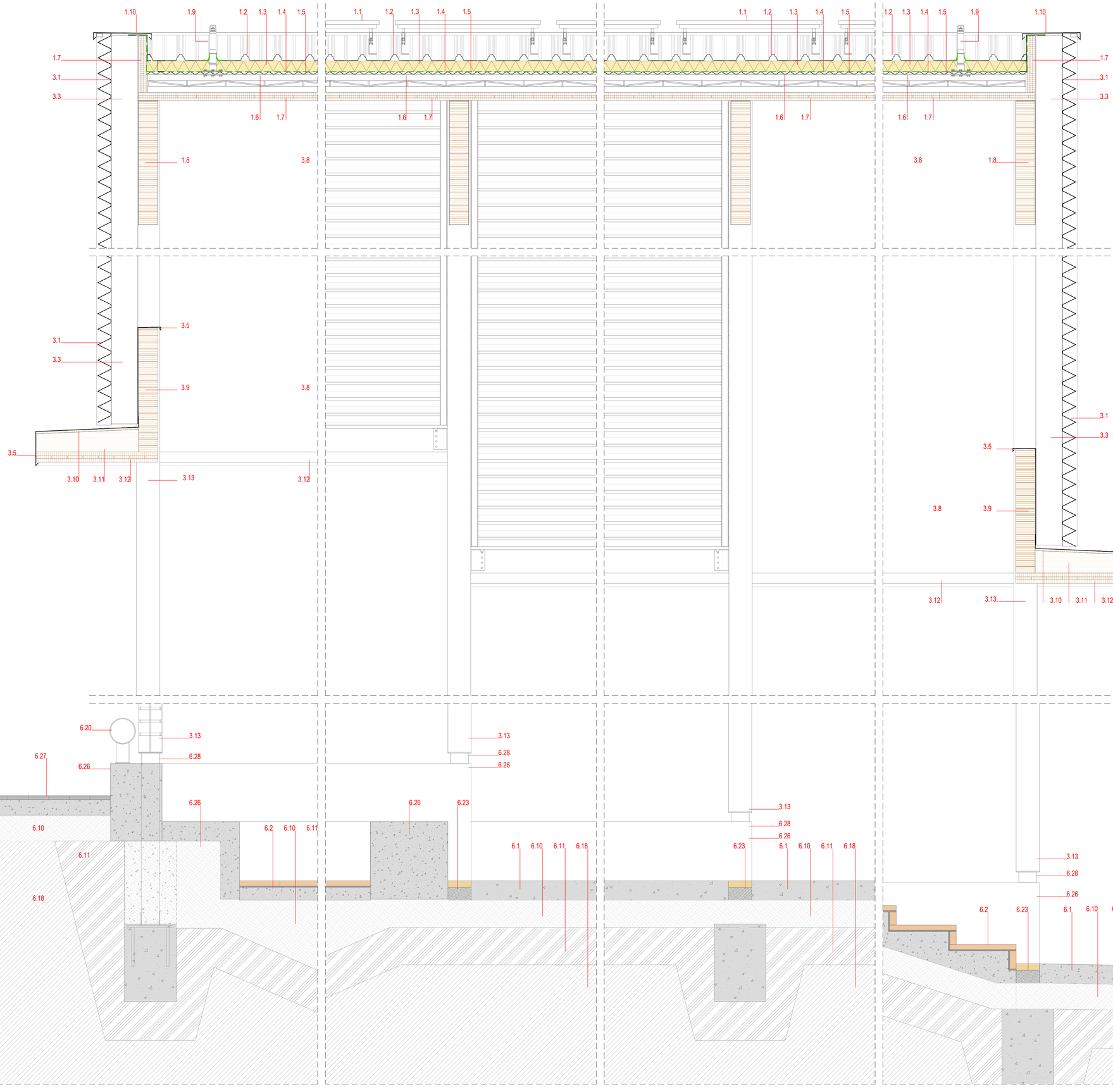
PE-52-DECONS

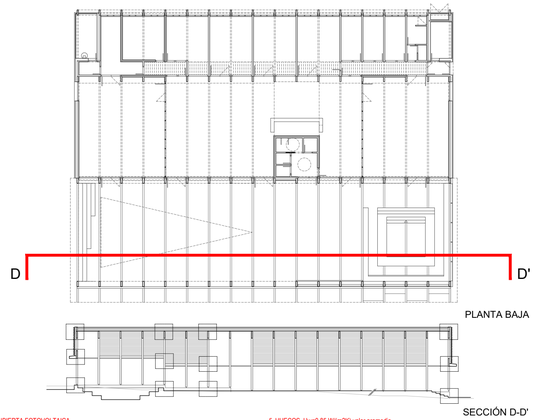
Plaza Arbide s/n. Mutilva. Valle de Aranguren. Navarra

ESPACIO POLIVALENTE PARA LA JUVENTUD AYTO. VALLE ARANGUREN

JAVIER BARCOS y MANUEL ENRIQUEZ. ByE arquitectos bye@byearquitectos.com Paseo los Fueros-Etxaburua, 21 trasera. T 948247955. F 948246562. 31013 Berriozar. Navarra
IÑAKI DEL PRM. blancodelprim arquitectos odp@coavn.org Avenida de Pamplona, 4 local 2. T 848412521. F 848843618. 31010 Barañain. Navarra

09/02/2023
E863C32919
VISADO BISATUA





1 CUBIERTA FOTOVOLTAICA.

1.1 PANELES FOTOVOLTAICOS FIJADOS A CUBIERTA MEDIANTE SUBESTRUCTURA METÁLICA CONECTADA A TIERRA

1.2 ACABADO DE CUBIERTA - CHAPA GRECADA SUBORASE 48 CD (EUROPERFIL). NO PERFORADA, e: 0,80mm, COLOR RAL NO ESTÁNDAR

1.3 AISLAMIENTO TÉRMICO DE POLIESTIRENO EXTRUIDO (lambda 0,034 W/mK) 80 mm

1.4 IMPERMEABILIZACIÓN CAUCHO EPDM 1,5 mm

1.5 CHAPA DE ACERO AUTOPORTANTE - CHAPA DE MINIONDA (EUROPERFIL) DE 1,0 mm DE ESPESOR Y 18 mm DE ALTO

1.6 PERFILERÍA METÁLICA LIGERA PARA LA FORMACIÓN DE PENDIENTES. Pte. > 2,5%

1.7 PANEL CLT 60mm 3c MADERA CONTRALAMINADA DE CONÍFERA C24 de ORIGEN NAVARRO. ACABADO VISTO CON TRATAMIENTO REACCIÓN AL FUEGO B-s1, d0. TRATAMIENTO C.U.2

1.8 VIGA MADERA LAMINADA GL 24h 150x560mm. TRATAMIENTO C.U.2 CON TRATAMIENTO REACCIÓN AL FUEGO B-s1, d0.

1.9 LÍNEA DE VIDA PARA MANTENIMIENTO - TOWER 300 (ROTHOBLASS)

1.10 ALBARDILLA METÁLICA - CHAPA PLEGADA DE ALUMINIO LACADO EN COLOR RAL NO ESTANDAR DE 1,5 mm DE ESPESOR

1.11 CANALÓN RECTANGULAR - CHAPA PLEGADA DE ALUMINIO LACADO EN COLOR RAL NO ESTANDAR DE 1,5 mm DE ESPESOR. DESARROLLO 70 cm.

1.12 SUMIDERO DE SALIDA LATERAL Y BAJANTE DE PLUVIALES Ø125mm METÁLICA, LACADA EN COLOR RAL NO ESTANDAR

2 CUBIERTA VEGETAL. U=0,152 W/(m²K)

2.1 TEPE URBANSCAPE SEDUM-MIX (KNAUF), BIODEGRADABLE. CONSTITUIDO POR 10 A 12 ESPECIES DISTINTAS DE SEDUM. ESPESOR 40mm.

2.2 SISTEMA DE RIEGO POR GOTEO. TUBERÍA ANTIRAICES (REGABER) CON GOTEO CADA 500 mm

2.3 SUSTRATO LIGERO DE LANA MINERAL DE ROCA VIRGEN DE 40mm DE ESPESOR. URBANSCAPE GREEN ROLL (HTC GR) (KNAUF) (lambda 0,040 W/mK).

2.4 SISTEMA DE DRENAJE URBANSCAPE CON DEPÓSITO DE AGUA, CONSTITUIDO POR UN PANEL DE DOBLE CARA A BASE DE POLIESTIRENO RECICLADO REFORZADO. ESPESOR 25mm.

2.5 MEMBRANA ANTIRAICES URBANSCAPE, CONSISTENTE EN LAMINA ARTIFICIAL DE POLIETILENO DE BAJA DENSIDAD DE COLOR NEGRO.

2.6 BALDOSA FILTRANTE CON AISLAMIENTO TÉRMICO INCORPORADO (INVERLOSA-CHOVA), ANCHO MÍNIMO 60cms. PARA MANTENIMIENTO. 115mm DE ESPESOR: MORTERO FILTRANTE 35mm / XPS 80mm (lambda 0,036 W/mK)

2.7 PERFIL L DE ALUMINIO EN EL PERÍMETRO DE LA CUBIERTA VEGETAL

2.8 IMPERMEABILIZACIÓN CAUCHO EPDM 1,5 mm

2.9 AISLAMIENTO DE POLIESTIRENO EXTRUIDO (lambda 0,034 W/mK) 160mm

2.10 BARRERA DE VAPOR REFLECTANTE BARRIER ALU NET SD150 (ROTHOBLAAS) (Sd 150m).

2.11 CHAPA DE ACERO AUTOPORTANTE - CHAPA DE MINIONDA (EUROPERFIL) DE 1,0 mm DE ESPESOR Y 18 mm DE ALTO

2.12 PERFILERÍA METÁLICA LIGERA PARA LA FORMACIÓN DE PENDIENTES. Pte. > 1% FIJACIONES SELLADAS MEDIANTE CINTA ROTHOBLAAS GEMINI

2.13 PANEL CLT 60mm 3c MADERA CONTRALAMINADA DE CONÍFERA de ORIGEN NAVARRO. VISTO AL INTERIOR, ACABADO CON TRATAMIENTO REACCIÓN AL FUEGO B-s1, d0. TRATAMIENTO C.U.2

2.14 VIGA DE MADERA LAMINADA GL 24h. 140x800 mm / 140x400 mm según casos CON TRATAMIENTO REACCIÓN AL FUEGO B-s1, d0. TRATAMIENTO C.U.2

2.15 HERMETICIDAD: ENCINTADO EXTERIOR ROTHOBLAAS FLEXI BAND UV (Sd:20m) HERMETICIDAD: ENCINTADO INTERIOR ROTHOBLAAS FLEXI BAND (Sd:45m) HERMETICIDAD: ENCINTADO RASTRELES ROTHOBLAAS GEMINI

2.16 LÍNEA DE VIDA PARA MANTENIMIENTO TOWER 300/ TOWER 400 (ROTHOBLASS)

2.17 ZÓCALO Y ALBARDILLA METÁLICA - CHAPA PLEGADA DE ALUMINIO LACADO EN COLOR RAL NO ESTANDAR DE 1,5mm DE ESPESOR

2.18 CANALÓN RECTANGULAR - CHAPA PLEGADA ALUMINIO LACADO EN COLOR RAL NO ESTANDAR DE 1,5mm DE ESPESOR, DESARROLLO 85cm.

2.19 SUMINDERO DE SALIDA LATERAL Y BAJANTE DE PLUVIALES Ø125mm METÁLICA, ACABADO RAL NO ESTANDAR

3 FACHADA CELOSÍA DE CHAPA

3.1 CHAPA DE ALUMINIO ESPESOR 2mm MICROPERFORADA Y PLEGADA ANODIZADA O LACADA COLOR RAL NO ESTANDAR, MEDIDA PLIEGUE SEGÚN CASOS

3.2 PERFIL TUBULAR DE ALUMINIO DE 30x30mm LACADO EN COLOR RAL NO ESTANDAR PARA FIJACIÓN DE CHAPA DE FACHADA. ANCLADO A PILAR DE MADERA, FIJACIONES SELLADAS CON ROTHOBLAAS GEMINI.

3.3 SUBESTRUCTURA METÁLICA DE ALUMINIO LACADA EN COLOR RAL NO ESTANDAR FORMADA POR PERFIL TUBULAR DE 200x50mm ANCLADO A VIGAS DE MADERA, CINTA ROTHOBLAAS GEMINI. GEMINI. PERFIL EN L O T PARA FIJACIÓN DE CHAPA DE FACHADA Y REMATE LATERAL. LACADO COLOR RAL NO ESTÁNDAR

3.4 SUBESTRUCTURA METÁLICA DE ALUMINIO LACADA EN COLOR RAL NO ESTANDAR FORMADA POR DOBLE PERFIL TUBULAR- PRINCIPAL DE 150x50mm ANCLADO A VIGA DE MADERA (CINTA ROTHOBLAAS GEMINI) Y SUELO; SECUNDARIO DE 50x50mm COMO EXTENSIÓN DEL PRINCIPAL Y PERFIL EN L O T PARA FIJACIÓN DE CHAPA DE FACHADA Y REMATE LATERAL. LACADO COLOR RAL NO ESTÁNDAR.

3.5 ACABADO DE ALERO Y PICO DE CUBIERTA - CHAPA PLEGADA DE ALUMINIO LACADO COLOR RAL NO ESTANDAR ESPESOR 1,5 mm

3.6 PERFIL DE ARRANQUE DE FACHADA VENTILADA CON VIERTEAGUAS CHAPA PLEGADA DE ALUMINIO LACADO COLOR RAL NO ESTANDAR ESPESOR 1,5 mm

3.7 ZÓCALO PERIMETRAL EXTERIOR - CHAPA PLEGADA DE ALUMINIO CON VIERTEAGUAS Y ACABADO VERTICAL DE CHAPA. DE ALUMINIO LACADO COLOR RAL NO ESTANDAR ESPESOR 1,5 mm

3.8 PANEL CLT 90 mm 3c MADERA CONTRALAMINADA DE CONÍFERA de ORIGEN NAVARRO. ACABADO VISTO CON TRATAMIENTO REACCIÓN AL FUEGO B-s1, d0. TRATAMIENTO C.U. 2

3.9 VIGA MADERA LAMINADA GL 24h 140x560mm/140x600mm CON TRATAMIENTO REACCIÓN AL FUEGO B-s1, d0. TRATAMIENTO C.U. 2

3.10 TABLERO OSB HIDRÓFUGO DE 15mm DE ESPESOR

3.11 COSTILLA DE MADERA LAMINADA GL24h PARA RIGIDIZAR EL ALERO. SECCIÓN VARIABLE 80x140/140 mm CADA 500mm.

3.12 PANEL CLT 80 mm 3c MADERA CONTRALAMINADA DE CONÍFERA de ORIGEN NAVARRO. ACABADO VISTO CON TRATAMIENTO REACCIÓN AL FUEGO B-s1, d0. TRATAMIENTO C.U.2

3.13 PILAR MADERA LAMINADA GL 24h 180x600mm/140x600mm VISTO. CON TRATAMIENTO REACCIÓN AL FUEGO B-s1, d0. TRATAMIENTO CLASE DE USO 3.2

4 FACHADA. U=0,186 W/(m²K)

4.1 CHAPA DE ALUMINIO ESPESOR 2mm MICROPERFORADA Y PLEGADA ANODIZADA O LACADA COLOR RAL NO ESTANDAR, MEDIDA PLIEGUE SEGÚN CASOS

4.2 PANEL EXTERIOR DE CEMENTO CON FIBRA DE MADERA TIPO VIROC COLOR NATURAL ACABADO CON BARNIZ MATE. ESPESOR 18mm DIMENSIONES 2600x1250mm

4.3 RASTREL VERTICAL DE ALUMINIO 50x30mm CADA 1250mm LACADO EN NEGRO CÁMARA DE AIRE VENTILADA, FIJACIONES SELLADAS MEDIANTE CINTA ROTHOBLAAS GEMINI.

4.4 LAMINA IMPERMEABLE TRANSPIRABLE ROTHOBLAAS TRANSPIR EVO UV 210 REACCIÓN AL FUEGO B-s1,d0; ENCINTADA MEDIANTE ROTHOBLAAS FRONT BAND UV 210

4.5 AISLAMIENTO DE LANA DE ROCA SEMIRÍGIDA DE DOBLE DENSIDAD ROCKWOOL VENTIROCK DUO (lambda 0,034 W/mK) 160 mm ENTRE ESTRUCTURA DE BASTIDORES DE MADERA DE PINO 50x160 mm TRATADOS C.U.2 Y FIJACIONES SELLADAS MEDIANTE CINTA ROTHOBLAAS GEMINI.

4.6 AISLAMIENTO DE POLIESTIRENO EXTRUIDO (lambda 0,034 W/mK) 150mm EN ENCUENTRO DE FACHADA CON EL TERRENO, JUNTAS RELLENAS CON ESPUMA AISLANTE

4.7 PERFIL DE ARRANQUE DE FACHADA VENTILADA CON VIERTEAGUAS CHAPA PLEGADA DE ALUMINIO LACADO EN COLOR RAL NO ESTANDAR ESPESOR 1,5mm

4.8 ZÓCALO PERIMETRAL EXTERIOR - CHAPA PLEGADA DE ALUMINIO CON VIERTEAGUAS Y ACABADO VERTICAL DE CHAPA. DE ALUMINIO LACADO COLOR RAL NO ESTANDAR ESPESOR 1,5 mm

4.9 PANEL CLT 90 mm 3c MADERA CONTRALAMINADA DE CONÍFERA de ORIGEN NAVARRO. ACABADO VISTO CON TRATAMIENTO REACCIÓN AL FUEGO B-s1, d0.

4.10 PANEL CLT 140 5c mm MADERA CONTRALAMINADA DE CONÍFERA de ORIGEN NAVARRO. VISTO AL INTERIOR CON TRATAMIENTO REACCIÓN AL FUEGO B-s1, d0.

4.11 HERMETICIDAD: ENCINTADO EXTERIOR ROTHOBLAAS FLEXI BAND UV (Sd:20m) HERMETICIDAD: ENCINTADO INTERIOR ROTHOBLAAS FLEXI BAND (Sd:45m) HERMETICIDAD: ENCINTADO RASTRELES ROTHOBLAAS GEMINI

4.12 TRASDOSADO INTERIOR PERFIL ACERO GALVANIZADO 45mm (PLADUR, MONTANTE 48/35 Z1 CANAL 48/30Z1) AISLAMIENTO LANA DE ROCA 40 mm ENTRE PERFILERÍA METÁLICA (lambda 0,036 W/mK)

4.13 DOBLE PLACA DE YESO LAMINADO 15 mm REVESTIMIENTO DE PINTURA ECOLÓGICA TIPO CAPAROL INDEKO-PLUS / SENSITIF

4.14 PLACA DE YESO LAMINADO HIDRÓFUGO 15mm Y ACABADO DE GRES RECTIFICADO TIPO COTTO D'ESTE MODELO CEMENT PROYECT COLOR A DECIDIR POR LA DF. FORMATO 100 x 100 x 5,5mm

4.15 PLACA DE YESO LAMINADO 15mm Y ACABADO DE PANEL DE MADERA TIPO FINSA FIBRACOLOUR E-Zx NATUR. REACCIÓN AL FUEGO B-s2, d0.

4.16 PILAR MADERA LAMINADA GL 24h 180x600 mm/150x600 /600 VISTO CON TRATAMIENTO REACCIÓN AL FUEGO B-s1, d0. TRATAMIENTO CLASE DE USO 3.2 AL EXTERIOR

4.17 PLACA DE YESO LAMINADO 15mm Y ACABADO DE PANEL DE FIBRA DE MADERA TIPO HERADESING MICRO 25mm

5 HUECOS. Uw=0,85 W/(m2K) valor promedio

5.1 CARPINTERIA DE MADERA DE CASTAÑO LAMINADO Uf=1,14 W/(m²K) (COSIVEN LUX M92) CON LASUR EN COLOR A DEFINIR

5.2 VIDRIO TRIPLE 4+6/16/4+16/4+4, BAJO EMISIVO Ug=0,63 W/(m²K) Factor g=0,53 Camaras con Gas Argón e intercalario de PVC warm edge. VIDRIO TRIPLE 4/16/4/16/4. BAJO EMISIVO Ug=0,63 W/(m²K) Factor g=0,53 Camaras con Gas Argón e intercalario de PVC warm edge. SEGÚN RIESGO DE IMPACTO CTE-DB-SUA

5.3 HERMETICIDAD: CINTA EXPANSIVA OCULTA (ROTHOBLAAS EXPAND BAND) (Sd=0,5m)

5.4 HERMETICIDAD: ENCINTADO EXTERIOR (ROTHOBLAAS PLASTER BAND OUT) (Sd=1m)

5.5 HERMETICIDAD: ENCINTADO INTERIOR (ROTHOBLAAS FLEXIBAND) (Sd=45m)

5.6 AISLAMIENTO TÉRMICO DE CONTORNO DE HUECO AISLAMIENTO XPS (lambda 0,033 W/mK) 30mm

5.7 DINTEL Y JAMBAS LATERALES DE REMATE EN CHAPA DE ALUMINIO PLEGADO Y LACADO EN COLOR RAL NO ESTANDAR DE 1,5 mm DE ESPESOR SELLADO CON LA CARPINTERÍA MEDIANTE DOBLE CORDÓN DE SILICONA

5.8 ALFEIZAR DE CHAPA DE ALUMINIO PLEGADO Y LACADO EN COLOR RAL NO ESTANDAR DE 2mm DE ESPESOR

5.9 LAMINA IMPERMEABLE BUTILICA AUTOADHESIVA (ROTHOBLAAS PROTECT BAND)

5.10 ALFEIZAR DE CHAPA DE COMPOSITE PLEGADA Y LACADO EN COLOR RAL NO ESTANDAR DE 3mm DE ESPESOR / CHAPA GOFRADA EN PASO PEATONAL DE PUERTAS

5.11 REMATE INTERIOR. JAMBEADO PERIMETRAL. MADERA DE CASTAÑO 15MM DE ESPESOR CON LASUR EN COLOR A DEFINIR

6 SUELOS. U=0,212 W/(m²K)

6.1 PAVIMENTO EXTERIOR SOLERA DE HORMIGÓN FRATASADO CON ÁRIDO ÓPTICO. JUNTAS CADA 1,40m SEGÚN PLANO. HORMIGÓN ARMADO e:150 mm. #15/15/10

6.2 PAVIMENTO EXTERIOR- FORMACIÓN DE GRADAS. BALDOSA DE PIEDRA CALIZA EZKABA FORMATO 600 x 400 x 40 mm. TOMADO CON CEMENTO COLA 10mm PARA EXTERIORES Y SOLERA DE HORMIGÓN ARMADO e:100 mm. #15/10/10

6.3 PAVIMENTO DE SOLERA INTERIOR DE HORMIGÓN PULIDO DE ÁRIDO DE CANTO RODADO RODADO SELECCIONADO, ESPESOR 80mm. JUNTAS SUPERFICIO INFERIOR A 25m²

6.4 PAVIMENTO DE LINOLEO (2,5mm) CON SOPORTE DE ABSORCIÓN ACÚSTICA TIPO TARKETT VENETO. COLOR A DECIDIR POR LA DF. SOBRE SOLERA DE MORTERO SECO DE NIVELACION (76-78) mm.

6.5 SOLADO DE GRES RECTIFICADO TIPO COTTO D'ESTE MODELO CEMENT PROJECT COLOR A DEFINIR POR LA DF. FORMATO 100 x 100 x 5,5 mm; TOMADO CON CEMENTO COLA SOBRE IMPERMEABILIZACIÓN CON LAMINA DE POLIETILENO TIPO SCHLÜTERBITRA 25 Y SOLERA DE MORTERO SECO DE NIVELACIÓN DE 60mm DE ESPESOR

6.6 SOLERA DE HORMIGON ARMADO e:150 mm #15/15/10

6.7 LAMINA IMPERMEABLE DE PVC 200 g/m2

6.8 AISLAMIENTO POLIESTIRENO XPS 150 mm (lambda 0.034 W/mK) MACHIEMBRADO, JUNTAS RELLENAS CON ESPUMA AISLANTE

6.9 LAMINA TIPO DELTADRAIN CON GEOTEXTIL PARA CORTE DE CAPILARIDAD

6.10 ENCAHADO DE GRAVAS HASTA RASANTE DE EXCAVACIÓN 200mm ESPESOR

6.11 RELLENO DRENANTE SELECCIONADO DE MATERIALES RECICLADOS 300mm ESPESOR

6.12 DURMIENTE DE MADERA DE ALERCE 90x90 mm/140x90mm TRATAMIENTO C.U.4. RECUBIERTO DE CINTA IMPERMEABILIZANTE ROTHOBLAAS START BAND

6.13 JUNTA PERIMETRAL DE SOLERA - BANDA DE NEOPRENO

6.14 RODAPIE DE MADERA TIPO FINSA FIBRACOLOUR E-Z NATUR 13mm. ENCUENTRO PLADUR-MADERA CON ENTREGALLE DE 10mm Y CANTO DE PLADUR VISTO CON GUARDA VIVIOS

6.15 SUMIDERO LINEAL - CANAL DE HORMIGÓN POLIMERO U100 / U200 (U,MA) CON PENDIENTE CONTINUA Y CON REJILLA RANURADA DE ACERO INOXIDABLE

6.16 DRENAJE PERIMETRAL

6.17 MURO DE HORMIGÓN ARMADO SOBRE ZAPATA CORRIDA SEGÚN PLANOS DE ESTRUCTURA

6.18 TERRENO NATURAL SANEADO Y COMPACTADO

6.19 FORMACIÓN DE MANTO DE CÉSPED SILVESTRE TIPO PRADERA NATURAL. ARBOLADO DE DISTINTAS VARIEDADES: TAXUS BACATA 3uds, FRAXINUS EXCELSIOR 3 uds BETULA BUBESCENS 3uds, SORBUS DOMÉSTICA 3 uds

6.20 TUBO DE ACERO GALVANIZADO Ø200mm LACADO COLOR RAL NO ESTANDAR

6.21 ACABADO DE PINTURA SLURRY A BASE DE RESINAS ACRÍLICAS Y ÁRIDO DE CUARZO, ANTIDESLIZANTE E IMPERMEABLE

6.22 PANEL CLT 220 7c mm MADERA CONTRALAMINADA DE CONÍFERA de ORIGEN NAVARRO. ACABADO NO VISTO. CON TRATAMIENTO REACCIÓN AL FUEGO B-s1, d0.

6.23 CENEFA DE ADOQUÍN CERÁMICO TIPO MALPESA KLINKER FLASEADO VISÓN SOBRE CAMA DE ARENA, FORMATO 200 x 100 x 50 mm

6.24 GRAVA DE ÁRIDO DE MACHAQUEO CALIZO EZKABA Ø 30-60mm

6.25 FORMACIÓN DE BORDILLO Y ALCORQUES. LLANTA DE ACERO CORTÉN DE 8MM H=150mm FIJADA A SUELO MEDIANTE PUNTAS DE ACERO 500mm

6.26 FORMACIÓN DE BANCO - GRADA DE HORMIGÓN VISTO ANCHO 60cm RASANTE DE CORONACIÓN SEGÚN PLANO DE URBANIZACIÓN

6.27 REPOSICIÓN DE PAVIMENTO DE ACERA. BALDOSA HIDRÁULICA 30X30cm IGUAL A EXISTENTE

6.28 RODAPIE DE CHAPA DE ACERO INOX 2mm EN BASE DE PILARES EXTERIORES E INTERIORES

6.29 PINTURA INTUMESCENTE CEDIRA. B-15 RF90 APLICADO SOBRE CLT

7 TABIQUERÍA

7.1 SUBESTRUCTURA DE ACERO GALVANIZADO DE 45mm (PLADUR, MONTANTE 48/35 Z1, CANAL 48/47 XL Z2) AISLAMIENTO LANA DE ROCA ACÚSTICA 40 mm (lambda 0,035) ENTRE PERFILERÍA METÁLICA

7.2 PERFILERÍA DE ACERO GALVANIZADO 70mm (PLADUR, MONTANTE 70/35 Z1, CANAL 70/47 XL Z2) AISLAMIENTO LANA DE ROCA ACÚSTICA 60 mm (lambda 0,035) ENTRE PERFILERÍA METÁLICA

7.3 PANEL CLT 90 mm 3c MADERA CONTRALAMINADA DE CONÍFERA DE ORIGEN NAVARRO. ACABADO NO VISTO. CON TRATAMIENTO REACCIÓN AL FUEGO B-s1, d0.

7.4 DOBLE PLACA DE YESO LAMINADO 15 mm REVESTIMIENTO DE PINTURA ECOLÓGICA TIPO CAPAROL INDEKO-PLUS / SENSITIF

7.5 PLACA DE YESO LAMINADO HIDRÓFUGO 15mm Y ACABADO DE GRES RECTIFICADO TIPO COTTO D'ESTE MODELO CEMENT PROYECT COLOR A DECIDIR POR LA DF. FORMATO 100 x 100 x 5,5mm

7.6 PLACA DE YESO LAMINADO 15mm Y ACABADO DE PANEL DE MADERA TIPO FINSA FIBRACOLOUR E-Zx NATUR. REACCIÓN AL FUEGO C-s1, d0

7.7 BANDA PARA INSONORIZACIÓN ACUSTICA ROTHOBLAAS GRAVILLO

7.8 PLACA DE YESO LAMINADO 15mm Y ACABADO DE PANEL DE FIBRA DE MADERA TIPO HERADESING MICRO 25mm

7.9 MAMPARA TIPO PRIMACY DE PREMO O SIMILAR SEGÚN PLANO DE CARPINTERÍAS

7.10 PANEL CLT 160 mm 5c MADERA CONTRALAMINADA DE CONÍFERA DE ORIGEN NAVARRO. ACABADO NO VISTO. CON TRATAMIENTO REACCIÓN AL FUEGO B-s1, d0.

8 FALSOS TECHOS

8.1 SUBESTRUCTURA DE ACERO GALVANIZADO PARA FALSO TECHO SUSPENDIDO (PLADUR, PERFIL PLADUR T-45. HORQUILLAS PLADUR T-45 VARILLA ROSCADA Ø6mm, Y CANAL PLADUR CLIP O ANGULAR PLADUR-L-30; FIJADOS MECÁNICAMENTE EN TODO EL PERIMETRO) FIJACIONES SELLADAS MEDIANTE CINTA ROTHOBLAAS GEMINI

8.2 TECHO REGISTRABLE DE LAMAS DE MADERA TIPO HUNTER-DOUGLAS MODELO VENEERED WOOD GRILL ELEMENT. LAMAS DE MADERA 30x60mm SEPARADAS 40mm. REACCIÓN AL FUEGO B-s2, d0.

8.3 PLACA DE YESO LAMINADO HIDRÓFUGO 15 mm REVESTIMIENTO DE PINTURA ECOLÓGICA TIPO CAPAROL INDEKO-PLUS / SENSITIF

8.4 SUBESTRUCTURA METÁLICA PARA FALSO TECHO SUSPENDIDO DE LAMAS DE MADERA PERFILES DE SOPORTE CROSS-LOCK, PERFIL PRIMARIO Y PERFIL SECUNDARIO SISTEMA HUNTER DOUGLAS VENEERED WOOD CEILINGS - DOWEL

8.5 AISLAMIENTO DE LANA DE ROCA SEMIRÍGIDA CONFORTPAN 208 ROXUL DE ROCKWOOL (lambda 0,036 W/mK) 160 mm FIJADO A FORJADO DE CLT MEDIANTE ROSETAS.

8.6 TRIPLE PLACA DE YESO LAMINADO TIPO FOC 15 mm DE ALTAS PRESTACIONES FRENTE AL FUEGO

A1 1:15
A3 1:30

0 0.5 1m

PROYECTO DE EJECUCIÓN AGO.22

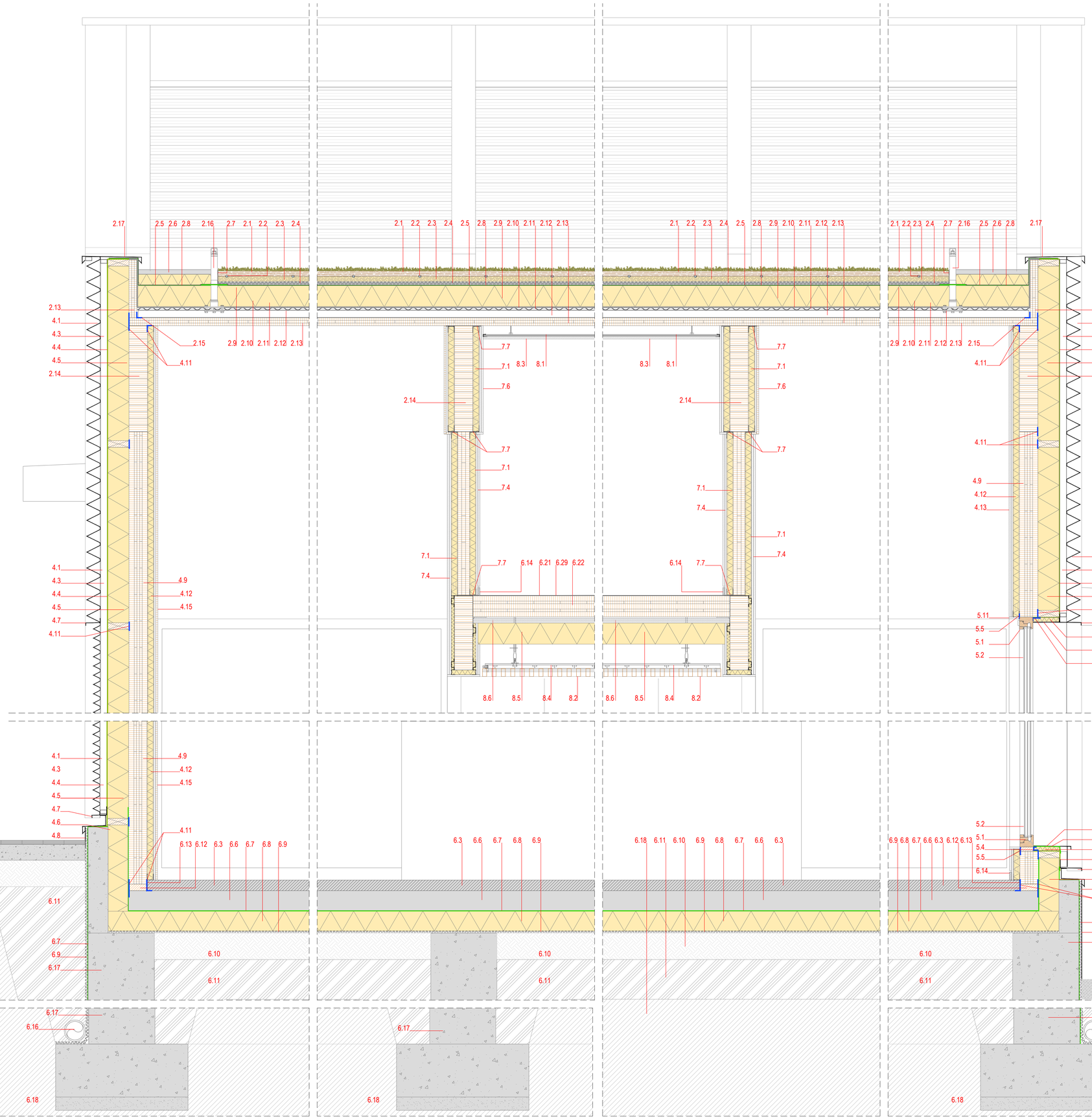
Plaza Arbide s/n. Mutilva. Valle de Aranguren. Navarra

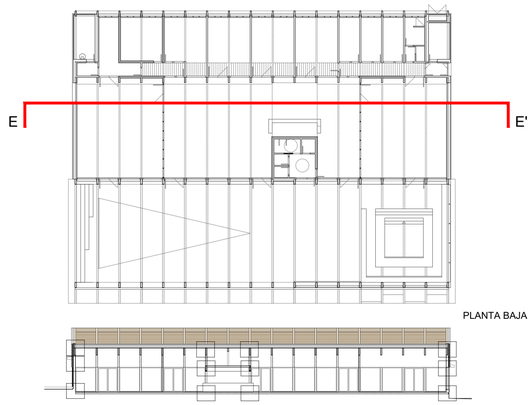
ESPACIO POLIVALENTE PARA LA JUVENTUD AYTO. VALLE ARANGUREN

JAVIER BARCOS y MANUEL ENRIQUEZ. ByE arquitectos bye@byearquitectos.com Paseo los Fueros-Etxaburua, 21 trasera. T 948247955. F 948246562. 31013 Berriozar. Navarra
IÑAKI DEL PRADO. blancodelprim arquitectos bdp@coavn.org Avenida de Pamplona, 4 local 2. T 848412521. F 848843618. 31010 Barañain. Navarra

N2023A0098 06/02/2023
EB63C32919
VISADO BISATUA
COAVN

5.2.4
DETALLES CONSTRUCTIVOS 4
PE-52-DECONS





1 CUBIERTA FOTOVOLTAICA.

1.1 PANELES FOTOVOLTAICOS FIJADOS A CUBIERTA MEDIANTE SUBESTRUCTURA METÁLICA CONECTADA A TIERRA

1.2 ACABADO DE CUBIERTA - CHAPA GRECADA EUROBASE 48 CD (EUROPERFIL). NO PERFORADA, e: 0,80mm, COLOR RAL NO ESTÁNDAR

1.3 AISLAMIENTO TÉRMICO DE POLIESTIRENO EXTRUIDO (lambda 0,034 W/mK) 80 mm

1.4 IMPERMEABILIZACION CAUCHO EPDM 1,5 mm

1.5 CHAPA DE ACERO AUTOPORTANTE - CHAPA DE MINIONDA (EUROPERFIL) DE 1,0 mm DE ESPESOR Y 18 mm DE ALTO

1.6 PERFILERÍA METÁLICA LIGERA PARA LA FORMACIÓN DE PENDIENTES. Pte. > 2,5%

1.7 PANEL CLT 60mm 3c MADERA CONTRALAMINADA DE CONÍFERA C24 de ORIGEN NAVARRO. ACABADO VISTO CON TRATAMIENTO REACCIÓN AL FUEGO B-s1, d0. TRATAMIENTO C.U.2

1.8 VIGA MADERA LAMINADA GL 24h 150x560mm. TRATAMIENTO C.U.2 CON TRATAMIENTO REACCIÓN AL FUEGO B-s1, d0.

1.9 LÍNEA DE VIDA PARA MANTENIMIENTO - TOWER 300 (ROTHOBLASS)

1.10 ALBARDILLA METÁLICA - CHAPA PLEGADA DE ALUMINIO LACADO EN COLOR RAL NO ESTANDAR DE 1,5 mm DE ESPESOR

1.11 CANALÓN RECTANGULAR - CHAPA PLEGADA DE ALUMINIO LACADO EN COLOR RAL NO ESTANDAR DE 1,5 mm DE ESPESOR. DESARROLLO 70 cm.

1.12 SUMIDERO DE SALIDA LATERAL Y BAJANTE DE PLUVIALES Ø125mm METÁLICA, LACADA EN COLOR RAL NO ESTÁNDAR

2 CUBIERTA VEGETAL. U=0,152 W/(m²K)

2.1 TEPE URBANSCAPE SEDUM-MIX (KNAUF), BIODEGRADABLE. CONSTITUIDO POR 10 A 12 ESPECIES DISTINTAS DE SEDUM. ESPESOR 40mm.

2.2 SISTEMA DE RIEGO POR GOTEO. TUBERÍA ANTIRACES (REGABER) CON GOTEO CADA 500 mm

2.3 SUSTRATO LIGERO DE LANA MINERAL DE ROCA VIRGEN DE 40mm DE ESPESOR. URBANSCAPE GREEN ROLL (HTC GR) (KNAUF) (lambda 0,040 W/mK).

2.4 SISTEMA DE DRENAJE URBANSCAPE CON DEPOSITO DE AGUA, CONSTITUIDO POR UN PANEL DE DOBLE CARA A BASE DE POLIESTIRENO RECICLADO REFORZADO. ESPESOR 25mm.

2.5 MEMBRANA ANTIRAICES URBANISCAPE, CONSISTENTE EN LAMINA ARTIFICIAL DE POLIETILENO DE BAJA DENSIDAD DE COLOR NEGRO.

2.6 BALDOSA FILTRANTE CON AISLAMIENTO TÉRMICO INCORPORADO (INVERLOSA-CHOVA), ANCHO MÍNIMO 60cms. PARA MANTENIMIENTO 115mm DE ESPESOR: MORTERO FILTRANTE 35mm / XPS 80mm (lambda 0,036 W/mK)

2.7 PERFIL L DE ALUMINIO EN EL PERÍMETRO DE LA CUBIERTA VEGETAL

2.8 IMPERMEABILIZACIÓN CAUCHO EPDM 1,5 mm

2.9 AISLAMIENTO DE POLIESTIRENO EXTRUIDO (lambda 0,034 W/mK) 160mm

2.10 BARRERA DE VAPOR REFLECTANTE BARRIER ALU NET SD150 (ROTHOBLASS) (Sd 150m).

2.11 CHAPA DE ACERO AUTOPORTANTE - CHAPA DE MINIONDA (EUROPERFIL) DE 1,0 mm DE ESPESOR Y 18 mm DE ALTO

2.12 PERFILERÍA METÁLICA LIGERA PARA LA FORMACIÓN DE PENDIENTES. Pte. > 1% FIJACIONES SELLADAS MEDIANTE CINTA ROTHOBLAAS GEMINI

2.13 PANEL CLT 60mm 3c MADERA CONTRALAMINADA DE CONÍFERA de ORIGEN NAVARRO. VISTO AL INTERIOR, ACABADO CON TRATAMIENTO REACCIÓN AL FUEGO B-s1, d0. TRATAMIENTO C.U.2

2.14 VIGA DE MADERA LAMINADA GL 24h. 140x800 mm / 140x400 mm según casos CON TRATAMIENTO REACCIÓN AL FUEGO B-s1, d0. TRATAMIENTO C.U.2

2.15 HERMETICIDAD: ENCINTADO EXTERIOR ROTHOBLAAS FLEXI BAND 0/+ (Sd:20m) HERMETICIDAD: ENCINTADO INTERIOR ROTHOBLAAS FLEXI BAND (Sd:45m) HERMETICIDAD: ENCINTADO RASTRELES ROTHOBLAAS GEMINI

2.16 LÍNEA DE VIDA PARA MANTENIMIENTO TOWER 300 / TOWER 400 (ROTHOBLASS).

2.17 ZÓCALO Y ALBARDILLA METÁLICA - CHAPA PLEGADA DE ALUMINIO LACADO EN COLOR RAL NO ESTANDAR DE 1,5mm DE ESPESOR

2.18 CANALÓN RETANGULAR - CHAPA PLEGADA ALUMINIO LACADO EN COLOR RAL NO ESTANDAR DE 1,5mm DE ESPESOR, DESARROLLO 85cm.

2.19 SUMINDERO DE SALIDA LATERAL Y BAJANTE DE PLUVIALES Ø125mm METÁLICA, ACABADO RAL NO ESTANDAR

3 FACHADA CELOSÍA DE CHAPA

3.1 CHAPA DE ALUMINIO ESPESOR 2mm MICROPERFORADA Y PLEGADA ANODIZADA O LACADA COLOR RAL NO ESTANDAR, MEDIDA PLIEGUE SEGÚN CASOS

3.2 PERFIL TUBULAR DE ALUMINIO DE 30x30mm LACADO EN COLOR RAL NO ESTANDAR PARA FIJACIÓN DE CHAPA DE FACHADA. ANCLADO A PILAR DE MADERA. FIJACIONES SELLADAS CON ROTHOBLAAS GEMINI.

3.3 SUBESTRUCTURA METÁLICA DE ALUMINIO LACADA EN COLOR RAL NO ESTANDAR FORMADA POR PERFIL TUBULAR DE 200x50mm ANCLADO A VIGAS DE MADERA, CINTA ROTHOBLAAS GEMINI. GEMINI. PERFIL EN L O T PARA FIJACIÓN DE CHAPA DE FACHADA Y REMATE LATERAL. LACADO COLOR RAL NO ESTÁNDAR

3.4 SUBESTRUCTURA METÁLICA DE ALUMINIO LACADA EN COLOR RAL NO ESTANDAR FORMADA POR DOBLE PERFIL TUBULAR, PRINCIPAL DE 160x50mm ANCLADO A VIGA DE MADERA (CINTA ROTHOBLAAS GEMINI) Y SUELO. SECUNDARIO DE 50x30mm COMO EXTENSIÓN DEL PRINCIPAL Y PERFIL EN L O T PARA FIJACIÓN DE CHAPA DE FACHADA Y REMATE LATERAL, LACADO COLOR RAL NO ESTÁNDAR.

3.5 ACABADO DE ALERO Y PETO DE CUBIERTA - CHAPA PLEGADA DE ALUMINIO LACADO COLOR RAL NO ESTANDAR ESPESOR 1,5 mm

3.6 PERFIL DE ARRANQUE DE FACHADA VENTILADA CON VIERTEAGUAS CHAPA PLEGADA DE ALUMINIO LACADO COLOR RAL NO ESTANDAR ESPESOR 1,5 mm

3.7 ZÓCALO PERIMETRAL EXTERIOR - CHAPA PLEGADA DE ALUMINIO CON VIERTEAGUAS Y ACABADO VERTICAL DE CHAPA. DE ALUMINIO LACADO COLOR RAL NO ESTANDAR ESPESOR 1,5 mm

3.8 PANEL CLT 90 mm 3c MADERA CONTRALAMINADA DE CONÍFERA de ORIGEN NAVARRO. ACABADO VISTO CON TRATAMIENTO REACCIÓN AL FUEGO B-s1, d0. TRATAMIENTO C.U. 2

3.9 VIGA MADERA LAMINADA GL 24 h 140x200mm/140x320mm/150x960mm CON TRATAMIENTO REACCIÓN AL FUEGO B-s1, d0. TRATAMIENTO C.U. 2

3.10 TABLERO OSB HIDRÓFUGO DE 15mm DE ESPESOR

3.11 COSTILLA DE MADERA LAMINADA GL24h PARA RIGIDIZAR EL ALERO. SECCIÓN VARIABLE 80x140/140 mm CADA 500mm.

3.12 PANEL CLT 80 mm 3c MADERA CONTRALAMINADA DE CONÍFERA de ORIGEN NAVARRO. ACABADO VISTO CON TRATAMIENTO REACCIÓN AL FUEGO B-s1, d0. TRATAMIENTO C.U 2

3.13 PILAR MADERA LAMINADA GL 24h 180x600mm/140x600mm VISTO. CON TRATAMIENTO REACCIÓN AL FUEGO B-s1, d0. TRATAMIENTO CLASE DE USO 3.2

4 FACHADA. U=0,186 W/(m²K)

4.1 CHAPA DE ALUMINIO ESPESOR 2mm MICROPERFORADA Y PLEGADA ANODIZADA O LACADA COLOR RAL NO ESTANDAR, MEDIDA PLIEGUE SEGÚN CASOS

4.2 PANEL EXTERIOR DE CEMENTO CON FIBRA DE MADERA TIPO VIROC COLOR NATURAL ACABADO CON BARNIZ MATE; ESPESOR 18mm DIMENSIONES 3630x1250mm

4.3 RASTREL VERTICAL DE ALUMINIO 50x30mm CADA 1350mm LACADO EN NEGRO CÁMARA DE AIRE VENTILADA, FIJACIONES SELLADAS MEDIANTE CINTA ROTHOBLAAS GEMINI.

4.4 LAMINA IMPERMEABLE TRANSPIRABLE ROTHOBLAAS TRANSPIR EVO UV 210 REACCIÓN AL FUEGO B-s1,d0; ENCINTADA MEDIANTE ROTHOBLAAS FRONT BAND UV 210

4.5 AISLAMIENTO DE LANA DE ROCA SEMIRRIGIDA DE DOBLE DENSIDAD ROCKWOOL VENTIROCK DUO (lambda 0,034 W/mK) 160 mm ENTRE ESTRUCTURA DE BASTIDORES DE MADERA DE PINO 60x160 mm TRATADOS C.U.2 Y FIJACIONES SELLADAS MEDIANTE CINTA ROTHOBLAAS GEMINI.

4.6 AISLAMIENTO DE POLIESTIRENO EXTRUIDO (lambda 0,034 W/mK) 150mm EN ENCUENTRO DE FACHADA CON EL TERRENO, JUNTAS RELLENAS CON ESPUMA AISLANTE

4.7 PERFIL DE ARRANQUE DE FACHADA VENTILADA CON VIERTEAGUAS CHAPA PLEGADA DE ALUMINIO LACADO EN COLOR RAL NO ESTANDAR ESPESOR 1,5mm

4.8 ZÓCALO PERIMETRAL EXTERIOR - CHAPA PLEGADA DE ALUMINIO CON VIERTEAGUAS Y ACABADO VERTICAL DE CHAPA. DE ALUMINIO LACADO COLOR RAL NO ESTANDAR ESPESOR 1,5 mm

4.9 PANEL CLT 90 mm 3c MADERA CONTRALAMINADA DE CONÍFERA de ORIGEN NAVARRO. ACABADO VISTO CON TRATAMIENTO REACCIÓN AL FUEGO B-s1, d0.

4.10 PANEL CLT 140 5c mm MADERA CONTRALAMINADA DE CONÍFERA de ORIGEN NAVARRO. VISTO AL INTERIOR CON TRATAMIENTO REACCIÓN AL FUEGO B-s1, d0.

4.11 HERMETICIDAD: ENCINTADO EXTERIOR ROTHOBLAAS FLEXI BAND 0/+ (Sd:20m) HERMETICIDAD: ENCINTADO INTERIOR ROTHOBLAAS FLEXI BAND (Sd:45m) HERMETICIDAD: ENCINTADO RASTRELES ROTHOBLAAS GEMINI

4.12 TRASDOSADO INTERIOR PERFIL ACERO GALVANIZADO 45mm (PLADUR, MONTANTE 48/35 Z1 CANAL 48/30Z1) AISLAMIENTO LANA DE ROCA 40 mm ENTRE PERFILERÍA METÁLICA (lambda 0,036 W/mK)

4.13 DOBLE PLACA DE YESO LAMINADO 15 mm REVESTIMIENTO DE PINTURA ECOLÓGICA TIPO CAPAROL INDEKO-PLUS / SENSITIF

4.14 PLACA DE YESO LAMINADO HIDROFUGO 15mm Y ACABADO DE GRES RECTIFICADO TIPO COTTO D'ESTE MODELO CEMENT PROYECT COLOR A DECIDIR POR LA DF. FORMATO 100 x 100 x 5,5mm

4.15 PLACA DE YESO LAMINADO 15mm Y ACABADO DE PANEL DE MADERA TIPO FINSA FIBRACOLOUR E-Z+ NATUR. REACCIÓN AL FUEGO B-s2, d0.

4.16 PILAR MADERA LAMINADA GL 24h 140x600 mm/150x600/180x600 VISTO CON TRATAMIENTO REACCIÓN AL FUEGO B-s1, d0. TRATAMIENTO CLASE DE USO 3.2 AL EXTERIOR

4.17 PLACA DE YESO LAMINADO 15mm Y ACABADO DE PANEL DE FIBRA DE MADERA TIPO HERADESING MICRO 20mm

5 HUECOS. Um=0,85 W/(m2K) valor promedio

5.1 CARPINTERIA DE MADERA DE CASTAÑO LAMINADO Uf=1,14 W/(m²K) (COSIVEN LUX M92) CON LASUR EN COLOR A DEFINIR

5.2 VIDRIO TRIPLE 4+8/16/4/16/4+4, BAJO EMISIVO Ug=0,63 W/(m²K) Factor g=0,53 Camaras con Gas Argón e intercalario de PVC warm edge. VIDRIO TRIPLE 4/18/4/18/4. BAJO EMISIVO Ug=0,63 W/(m²K) Factor g=0,53 Camaras con Gas Argón e intercalario de PVC warm edge. SEGÚN RIESGO DE IMPACTO CTE-DB-SUA

5.3 HERMETICIDAD: CINTA EXPANSIVA OCULTA (ROTHOBLAAS EXPAND BAND) (Sd=0,5m)

5.4 HERMETICIDAD: ENCINTADO EXTERIOR (ROTHOBLAAS PLASTER BAND OUT) (Sd=1m)

5.5 HERMETICIDAD: ENCINTADO INTERIOR (ROTHOBLAAS FLEXIBAND) (Sd=45m)

5.6 AISLAMIENTO TÉRMICO DE CONTORNO DE HUECO AISLAMIENTO XPS (lambda 0,033 W/mK) 30mm

5.7 DINTEL Y JAMBAS LATERALES DE REMATE EN CHAPA DE ALUMINIO PLEGADO Y LACADO EN COLOR RAL NO ESTANDAR DE 1,5 mm DE ESPESOR SELLADO CON LA CARPINTERIA MEDIANTE DOBLE CORDÓN DE SILICONA

5.8 ALFEIZAR DE CHAPA DE ALUMINIO PLEGADO Y LACADO EN COLOR RAL NO ESTANDAR DE 2mm DE ESPESOR

5.9 LAMINA IMPERMEABLE BUTILICA AUTOADHESIVA (ROTHOBLAAS PROTECT BAND)

5.10 ALFEIZAR DE CHAPA DE COMPOSITE PLEGADA Y LACADO EN COLOR RAL NO ESTANDAR DE 3mm DE ESPESOR / CHAPA GOFRADA EN PASO PEATONAL DE PUERTAS

5.11 REMATE INTERIOR. JAMBEADO PERIMETRAL. MADERA DE CASTAÑO 15MM DE ESPESOR CON LASUR EN COLOR A DEFINIR

6 SUELOS. U=0,212 W/(m²K)

6.1 PAVIMENTO EXTERIOR SOLERA DE HORMIGÓN FRATASADO CON ÁRIDO ÓPTICO. JUNTAS CADA 1,40m SEGÚN PLANO. HORMIGÓN ARMADO e:150 mm. #15/15/10

6.2 PAVIMENTO EXTERIOR- FORMACIÓN DE GRADAS. BALDOSA DE PIEDRA CALIZA EZKABA FORMATO 600 x 400 x 40 mm. TOMADO CON CEMENTO COLA 10mm PARA EXTERIORES Y SOLERA DE HORMIGÓN ARMADO e:100 mm. #15/10/10

6.3 PAVIMENTO DE SOLERA INTERIOR DE HORMIGÓN PULIDO DE ÁRIDO DE CANTO RODADO RODADO SELECCIONADO, ESPESOR 80mm. JUNTAS SUPERFICIO INFERIOR A 25m²

6.4 PAVIMENTO DE LINOLEO (2,5mm) CON SOPORTE DE ABSORCIÓN ACÚSTICA TIPO TARKETT VENETO, COLOR A DECIDIR POR LA DF. SOBRE SOLERA DE MORTERO SECO DE NIVELACION (76-78) mm.

6.5 SOLADO DE GRES RECTIFICADO TIPO COTTO D'ESTE MODELO CEMENT PROJECT COLOR A DEFINIR POR LA DF. FORMATO 100 x 100 x 5,5 mm; TOMADO CON CEMENTO COLA SOBRE IMPERMEABILIZACIÓN CON LAMINA DE POLIETILENO TIPO SCHLÜTERI-DITRA 25 Y SOLERA DE MORTERO SECO DE NIVELACIÓN DE 50mm DE ESPESOR

6.6 SOLERA DE HORMIGON ARMADO e:150 mm #15/15/10

6.7 LAMINA IMPERMEABLE DE PVC 200 g/m2

6.8 AISLAMIENTO POLIESTIRENO XPS 150 mm (lambda 0.034 W/mK) MACHIEMBRADO, JUNTAS RELLENAS CON ESPUMA AISLANTE

6.9 LAMINA TIPO DELTADRAIN CON GEOTEXTIL PARA CORTE DE CAPILARIDAD

6.10 ENCAHADO DE GRAVAS HASTA RASANTE DE EXCAVACIÓN 200mm ESPESOR

6.11 RELLENO DRENANTE SELECCIONADO DE MATERIALES RECICLADOS 300mm ESPESOR

6.12 DURMIENTE DE MADERA DE ALERCE 80x50 mm/140x50mm TRATAMIENTO C.U.4. RECUBIERTO DE CINTA IMPERMEABILIZANTE ROTHOBLAAS START BAND

6.13 JUNTA PERIMETRAL DE SOLERA - BANDA DE NEOPRENO

6.14 RODAPE DE MADERA TIPO FINSA FIBRACOLOUR E-Z NATUR 15mm. ENCUENTRO PLADUR-MADERA CON ENTRECALLE DE 10mm Y CANTO DE PLADUR VISTO CON GUARDA VIVIOS

6.15 SUMIDERO LINEAL - CANAL DE HORMIGON POLÍMERO U100 / U200 (ULMA) CON PENDIENTE CONTINUA Y CON REJILLA RANURADA DE ACERO INOXIDABLE

6.16 DRENAJE PERIMETRAL

6.17 MURO DE HORMIGON ARMADO SOBRE ZAPATA CORRIDA SEGÚN PLANOS DE ESTRUCTURA

6.18 TERRENO NATURAL SANEADO Y COMPACTADO

6.19 FORMACIÓN DE MANTO DE CÉSPED SILVESTRE TIPO PRADERA NATURAL. ARBOLADO DE DISTINTAS VARIEDADES: TAXUS BACATA 3uds, FRAXINUS EXCELSIOR 3 uds BETULA BUBESCENS 3uds, SORBUS DOMESTICA 3 uds

6.20 TUBO DE ACERO GALVANIZADO Ø200mm LACADO COLOR RAL NO ESTANDAR

6.21 ACABADO DE PINTURA SLURRY A BASE DE RESINAS ACÍRLICAS Y ÁRIDO DE CUARZO, ANTIDESLIZANTE E IMPERMEABLE

6.22 PANEL CLT 220 7c mm MADERA CONTRALAMINADA DE CONÍFERA de ORIGEN NAVARRO. ACABADO NO VISTO. CON TRATAMIENTO REACCIÓN AL FUEGO B-s1, d0.

6.23 CENEFA DE ADOQUÍN CERÁMICO TIPO MALPESA KLINKER FLASEADO VISÓN SOBRE CAMA DE ARENA, FORMATO 200 x 100 x 50 mm

6.24 GRAVA DE ÁRIDO DE MACHAQUEO CALIZO EZKABA Ø 30-60mm

6.25 FORMACIÓN DE BORDILLO Y ALCORQUES. LLANTA DE ACERO CORTÉN DE 8MM H=150mm FIJADA A SUELO MEDIANTE PUNTAS DE ACERO 500mm

6.26 FORMACIÓN DE BANCO - GRADA DE HORMIGÓN VISTO ANCHO 60cm RASANTE DE CORONACIÓN SEGÚN PLANO DE URBANIZACIÓN

6.27 REPOSICIÓN DE PAVIMENTO DE ACERA. BALDOSA HIDRÁULICA 30X30cm IGUAL A EXISTENTE

6.28 RODAPIE DE CHAPA DE ACERO INOX 2mm EN BASE DE PILARES EXTERIORES E INTERIORES

6.29 PINTURA INTUMESCENTE CEDRIA B-15 RF90 APLICADO SOBRE CLT

7 TABIQUERÍA

7.1 SUBESTRUCTURA DE ACERO GALVANIZADO DE 45mm (PLADUR, MONTANTE 48/35 Z1, CANAL 48/47 XL Z2) AISLAMIENTO LANA DE ROCA ACÚSTICA 40 mm (lambda 0,035) ENTRE PERFILERÍA METÁLICA

7.2 PERFILERÍA DE ACERO GALVANIZADO 70mm (PLADUR, MONTANTE 70/35 Z1, CANAL 70/47 XL Z2) AISLAMIENTO LANA DE ROCA ACÚSTICA 60 mm (lambda 0,035) ENTRE PERFILERÍA METÁLICA

7.3 PANEL CLT 90 mm 3c MADERA CONTRALAMINADA DE CONÍFERA DE ORIGEN NAVARRO. ACABADO NO VISTO. CON TRATAMIENTO REACCIÓN AL FUEGO B-s1, d0.

7.4 DOBLE PLACA DE YESO LAMINADO 15 mm REVESTIMIENTO DE PINTURA ECOLÓGICA TIPO CAPAROL INDEKO-PLUS / SENSITIF

7.5 PLACA DE YESO LAMINADO HIDROFUGO 15mm Y ACABADO DE GRES RECTIFICADO TIPO COTTO D'ESTE MODELO CEMENT PROYECT COLOR A DECIDIR POR LA DF. FORMATO 100 x 100 x 5,5mm

7.6 PLACA DE YESO LAMINADO 15mm Y ACABADO DE PANEL DE MADERA TIPO FINSA FIBRACOLOUR E-Z+ NATUR. REACCIÓN AL FUEGO C-s1, d0

7.7 BANDA PARA INSONORIZACIÓN ACÚSTICA ROTHOBLAAS GRAVILLO

7.8 PLACA DE YESO LAMINADO 15mm Y ACABADO DE PANEL DE FIBRA DE MADERA TIPO HERADESING MICRO 25mm

7.9 MAMPARA TIPO PRIMACY DE PREMO O SIMILAR SEGÚN PLANO DE CARPINTERÍAS

7.10 PANEL CLT 160 mm 5c MADERA CONTRALAMINADA DE CONÍFERA DE ORIGEN NAVARRO. ACABADO NO VISTO. CON TRATAMIENTO REACCIÓN AL FUEGO B-s1, d0.

8 FALSOS TECHOS

8.1 SUBESTRUCTURA DE ACERO GALVANIZADO PARA FALSO TECHO SUSPENDIDO (PLADUR, PERFIL PLADUR T-45, HORQUILLAS PLADUR T-45 VARILLA ROSCADA Ø6mm, Y CANAL PLADUR CLIP O ANGULAR PLADUR L-30, FIJADOS MECÁNICAMENTE EN TODO EL PERÍMETRO) FIJACIONES SELLADAS MEDIANTE CINTA ROTHOBLAAS GEMINI.

8.2 TECHO REGISTRABLE DE LAMAS DE MADERA TIPO HUNTER-DOUGLAS MODELO VENEERED WOOD GRILL ELEMENT. LAMAS DE MADERA 30x60mm SEPARADAS 40mm. REACCIÓN AL FUEGO B-s2, d0.

8.3 PLACA DE YESO LAMINADO HIDRÓFUGO 15 mm REVESTIMIENTO DE PINTURA ECOLÓGICA TIPO CAPAROL INDEKO-PLUS / SENSITIF

8.4 SUBESTRUCTURA METÁLICA PARA FALSO TECHO SUSPENDIDO DE LAMAS DE MADERA PERFILES DE SOPORTE CROSS-LOCK, PERFIL PRIMARIO Y PERFIL SECUNDARIO SISTEMA HUNTER DOUGLAS VENEERED WOOD CEILINGS - DOWEL

8.5 AISLAMIENTO DE LANA DE ROCA SEMIRRIGIDA CONFORTPAN 208 ROXUL DE ROCKWOOL (lambda 0,036 W/mK) 160 mm FIJADO A FORJADO DE CLT MEDIANTE ROSETAS.

8.6 TRIPLE PLACA DE YESO LAMINADO TIPO FOC 15 mm DE ALTAS PRESTACIONES FRENTE AL FUEGO

A1 1:15
A3 1:30

0 0,5 1m

PROYECTO DE EJECUCIÓN AGO.22

Plaza Arbide s/n. Mutilva. Valle de Aranguren. Navarra

ESPACIO POLIVALENTE PARA LA JUVENTUD AYTO. VALLE ARANGUREN

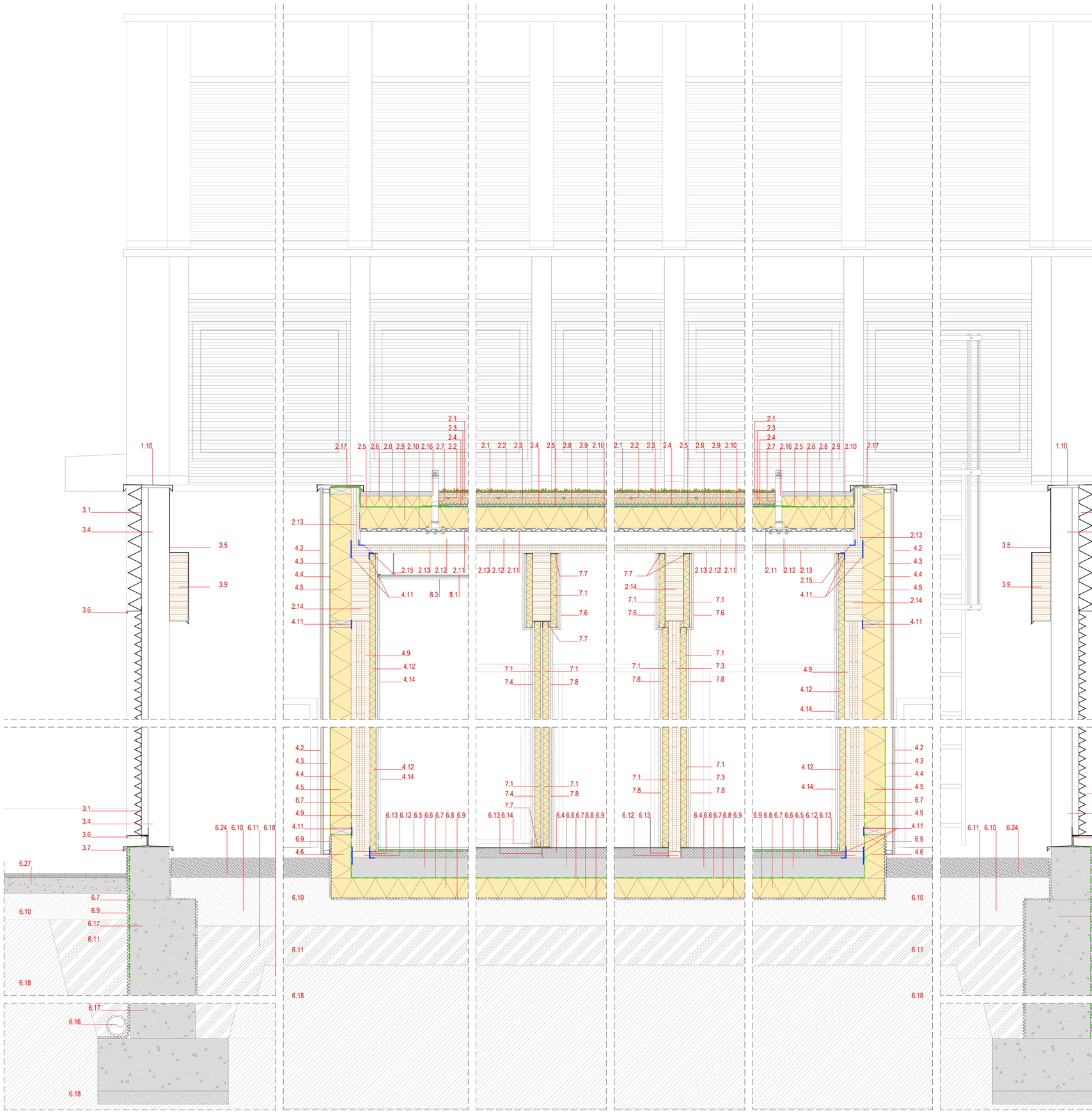
JAVIER BARCOS y MANUEL ENRIQUEZ. ByE arquitectos bye@byearquitectos.com Paseo los Fueros-Etxaburua, 21 trasera. T 948247955. F 948246562. 31013 Berriozar. Navarra
IÑAKI DEL PRM. blancodelprim arquitectos bdp@coavn.org Avenida de Pamplona, 4 local 2. T 848412521. F 848843618. 31010 Barañain. Navarra

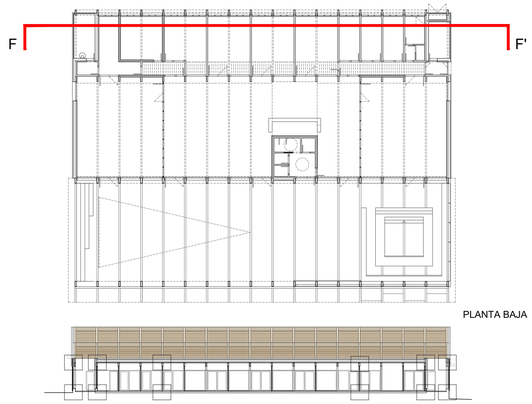
COAVN
VISADO BISATUA
E8963C32919
09/02/2023
T20223A09696

5.2.5

DETALLES CONSTRUCTIVOS 5

PE-52-DECONS





1 CUBIERTA FOTOVOLTAICA.

1.1 PANELES FOTOVOLTAICOS FIJADOS A CUBIERTA MEDIANTE SUBESTRUCTURA METÁLICA CONECTADA A TIERRA

1.2 ACABADO DE CUBIERTA - CHAPA GRECADA LIRO/BASE 48 CD (EUROPERFIL), NO PERFORADA, e: 0,80mm, COLOR RAL NO ESTÁNDAR

1.3 AISLAMIENTO TÉRMICO DE POLIESTIRENO EXTRUIDO (lambda 0,034 W/mK) 80 mm

1.4 IMPERMEABILIZACIÓN CAUCHO EPDM 1,5 mm

1.5 CHAPA DE ACERO AUTOPORTANTE - CHAPA DE MINIONDA (EUROPERFIL) DE 1,0 mm DE ESPESOR Y 18 mm DE ALTO

1.6 PERFILERÍA METÁLICA LIGERA PARA LA FORMACIÓN DE PENDIENTES. Pta. > 2,5%

1.7 PANEL CLT 60mm 3c MADERA CONTRALAMINADA DE CONÍFERA C24 de ORIGEN NAVARRO. ACABADO VISTO CON TRATAMIENTO REACCIÓN AL FUEGO B-s1, d0. TRATAMIENTO C.U.2

1.8 VIGA MADERA LAMINADA GL 24h 150x560mm. TRATAMIENTO C.U.2 CON TRATAMIENTO REACCIÓN AL FUEGO B-s1, d0.

1.9 LÍNEA DE VIDA PARA MANTENIMIENTO - TOWER 300 (ROTHOBLASS)

1.10 ALBARDILLA METÁLICA - CHAPA PLEGADA DE ALUMINIO LACADO EN COLOR RAL NO ESTANDAR DE 1,5 mm DE ESPESOR

1.11 CANALÓN RECTANGULAR - CHAPA PLEGADA DE ALUMINIO LACADO EN COLOR RAL NO ESTANDAR DE 1,5 mm DE ESPESOR. DESARROLLO 70 cm.

1.12 SUMIDERO DE SALIDA LATERAL Y BAJANTE DE PLUVIALES Ø125mm METÁLICA, LACADA EN COLOR RAL NO ESTANDAR

2 CUBIERTA VEGETAL. U=0,152 W/(m²K)

2.1 TEPE URBANSCAPE SEDUM-MIX (KNAUF), BIODEGRADABLE, CONSTITUIDO POR 10 A 12 ESPECIES DISTINTAS DE SEDUM. ESPESOR 40mm.

2.2 SISTEMA DE RIEGO POR GOTEO. TUBERÍA ANTIRACES (REGABER) CON GOTEO CADA 500 mm

2.3 SUSTRATO LIGERO DE LANA MINERAL DE ROCA VIRGEN DE 40mm DE ESPESOR. URBANSCAPE GREEN ROLL (HTC GR) (KNAUF) (lambda 0,040 W/mK).

2.4 SISTEMA DE DRENAJE URBANSCAPE CON DEPÓSITO DE AGUA, CONSTITUIDO POR UN PANEL DE DOBLE CARA A BASE DE POLIESTIRENO RECICLADO REFORZADO. ESPESOR 25mm.

2.5 MEMBRANA ANTIRAICES URBANSCAPE, CONSISTENTE EN LAMINA ARTIFICIAL DE POLIETILENO DE BAJA DENSIDAD DE COLOR NEGRO.

2.6 BALDOSA FILTRANTE CON AISLAMIENTO TÉRMICO INCORPORADO (INVERLOSA-CHOVA), ANCHO MÍNIMO 60cms, PARA MANTENIMIENTO 115mm DE ESPESOR: MORTERO FILTRANTE 35mm / XPS 80mm (lambda 0,036 W/mK)

2.7 PERFIL L DE ALUMINIO EN EL PERÍMETRO DE LA CUBIERTA VEGETAL

2.8 IMPERMEABILIZACIÓN CAUCHO EPDM 1,5 mm

2.9 AISLAMIENTO DE POLIESTIRENO EXTRUIDO (lambda 0,034 W/mK) 160mm

2.10 BARRERA DE VAPOR REFLECTANTE BARRIER ALU NET SD150 (ROTHOBLASS) (Sd 150m).

2.11 CHAPA DE ACERO AUTOPORTANTE - CHAPA DE MINIONDA (EUROPERFIL) DE 1,0 mm DE ESPESOR Y 18 mm DE ALTO

2.12 PERFILERÍA METÁLICA LIGERA PARA LA FORMACIÓN DE PENDIENTES. Pta. > 1% FIJACIONES SELLADAS MEDIANTE CINTA ROTHOBLAAS GEMINI

2.13 PANEL CLT 60mm 3c MADERA CONTRALAMINADA DE CONÍFERA de ORIGEN NAVARRO. VISTO AL INTERIOR. ACABADO CON TRATAMIENTO REACCIÓN AL FUEGO B-s1, d0. TRATAMIENTO C.U.2

2.14 VIGA DE MADERA LAMINADA GL 24h. 140x800 mm / 140x400 mm según casos CON TRATAMIENTO REACCIÓN AL FUEGO B-s1, d0. TRATAMIENTO C.U.2

2.15 HERMETICIDAD: ENCINTADO EXTERIOR ROTHOBLAAS FLEXI BAND UV (Sd 20m) HERMETICIDAD: ENCINTADO INTERIOR ROTHOBLAAS FLEXI BAND (Sd 45m) HERMETICIDAD: ENCINTADO RASTRELES ROTHOBLAAS GEMINI

2.16 LÍNEA DE VIDA PARA MANTENIMIENTO TOWER 300/ TOWER 400 (ROTHOBLASS)

2.17 ZÓCALO Y ALBARDILLA METÁLICA - CHAPA PLEGADA DE ALUMINIO LACADO EN COLOR RAL NO ESTANDAR DE 1,5mm DE ESPESOR

2.18 CANALÓN RETANGULAR - CHAPA PLEGADA ALUMINIO LACADO EN COLOR RAL NO ESTANDAR DE 1,5mm DE ESPESOR, DESARROLLO 85cm.

2.19 SUMIDERO DE SALIDA LATERAL Y BAJANTE DE PLUVIALES Ø125mm METÁLICA, ACABADO RAL NO ESTÁNDAR

3 FACHADA CELOSÍA DE CHAPA

3.1 CHAPA DE ALUMINIO ESPESOR 2mm MICROPERFORADA Y PLEGADA ANODIZADA O LACADA EN COLOR RAL NO ESTANDAR, MEDIDA PLIEGUE SEGÚN CASOS

3.2 PERFIL TUBULAR DE ALUMINIO DE 30x50mm LACADO EN COLOR RAL NO ESTANDAR PARA FIJACIÓN DE CHAPA DE FACHADA. ANCLADO A PILAR DE MADERA. FIJACIONES SELLADAS CON ROTHOBLAAS GEMINI

3.3 SUBESTRUCTURA METÁLICA DE ALUMINIO LACADA EN COLOR RAL NO ESTANDAR FORMADA POR PERFIL TUBULAR DE 200x50mm ANCLADO A VIGAS DE MADERA, CINTA ROTHOBLAAS GEMINI. GEMINI. PERFIL EN L O T PARA FIJACIÓN DE CHAPA DE FACHADA Y REMATE LATERAL. LACADO COLOR RAL NO ESTÁNDAR

3.4 SUBESTRUCTURA METÁLICA DE ALUMINIO LACADA EN COLOR RAL NO ESTANDAR FORMADA POR DOBLE PERFIL TUBULAR PRINCIPAL DE 160x50mm ANCLADO A VIGA DE MADERA (CINTA ROTHOBLAAS GEMINI) Y SUELO. SECUNDARIO DE 50x50mm CO/MO EXTENSIÓN DEL PRINCIPAL Y PERFIL EN L O T PARA FIJACIÓN DE CHAPA DE FACHADA Y REMATE LATERAL. LACADO COLOR RAL NO ESTANDAR.

3.5 ACABADO DE ALERO Y PIE DE CUBIERTA - CHAPA PLEGADA DE ALUMINIO LACADO COLOR RAL NO ESTANDAR ESPESOR 1,5 mm

3.6 PERFIL DE ARRANQUE DE FACHADA VENTILADA CON VIERTEAGUAS CHAPA PLEGADA DE ALUMINIO LACADO COLOR RAL NO ESTANDAR ESPESOR 1,5 mm

3.7 ZÓCALO PERIMETRAL EXTERIOR - CHAPA PLEGADA DE ALUMINIO CON VIERTEAGUAS Y ACABADO VERTICAL DE CHAPA. DE ALUMINIO LACADO COLOR RAL NO ESTANDAR ESPESOR 1,5 mm

3.8 PANEL CLT 90 mm 3c MADERA CONTRALAMINADA DE CONÍFERA de ORIGEN NAVARRO. ACABADO VISTO CON TRATAMIENTO REACCIÓN AL FUEGO B-s1, d0. TRATAMIENTO C.U. 2

3.9 VIGA MADERA LAMINADA GL 24h 140x200mm/140x320mm/150x560mm CON TRATAMIENTO REACCIÓN AL FUEGO B-s1, d0. TRATAMIENTO C.U. 2

3.10 TABLERO OSB HIDRÓFUGO DE 15mm DE ESPESOR

3.11 COSTILLA DE MADERA LAMINADA GL24h PARA RIGIDIZAR EL ALERO. SECCIÓN VARIABLE 80x140/140 mm CADA 500mm.

3.12 PANEL CLT 80 mm 3c MADERA CONTRALAMINADA DE CONÍFERA de ORIGEN NAVARRO. ACABADO VISTO CON TRATAMIENTO REACCIÓN AL FUEGO B-s1, d0. TRATAMIENTO C.U.2

3.13 PILAR MADERA LAMINADA GL 24h 180x600mm/140x600mm VISTO. CON TRATAMIENTO REACCIÓN AL FUEGO B-s1, d0. TRATAMIENTO CLASE DE USO 3.2

4 FACHADA U=0,186 W/(m²K)

4.1 CHAPA DE ALUMINIO ESPESOR 2mm MICROPERFORADA Y PLEGADA ANODIZADA O LACADA COLOR RAL NO ESTANDAR, MEDIDA PLIEGUE SEGÚN CASOS

4.2 PANEL EXTERIOR DE CEMENTO CON FIBRA DE MADERA TIPO VROC COLOR NATURAL ACABADO CON BARNIZ MATE. ESPESOR 18mm DIMENSIONES 3600x1250mm

4.3 RASTREL VERTICAL DE ALUMINIO 50x30mm CADA 1250mm LACADO EN NEGRO CÁMARA DE AIRE VENTILADA. FIJACIONES SELLADAS MEDIANTE CINTA ROTHOBLAAS GEMINI.

4.4 LAMINA IMPERMEABLE TRANSPIRABLE ROTHOBLAAS TRANSPIRA EVO UV 210 REACCIÓN AL FUEGO B-s1,d0; ENCINTADA MEDIANTE ROTHOBLAAS FRONT BAND UV 210

4.5 AISLAMIENTO DE LANA DE ROCA SEMIRRÍGIDA DE DOBLE DENSIDAD ROCKWOOL VENTIROCK DUO (lambda 0,034 W/mK) 160 mm ENTRE ESTRUCTURA DE BASTIDORES DE MADERA DE PINO 50x160 mm TRATADOS C.U.2 Y FIJACIONES SELLADAS MEDIANTE CINTA ROTHOBLAAS GEMINI.

4.6 AISLAMIENTO DE POLIESTIRENO EXTRUIDO (lambda 0,034 W/mK) 150mm EN ENCUENTRO DE FACHADA CON EL TERRENO, JUNTAS RELLENAS CON ESPUMA AISLANTE

4.7 PERFIL DE ARRANQUE DE FACHADA VENTILADA CON VIERTEAGUAS CHAPA PLEGADA DE ALUMINIO LACADO EN COLOR RAL NO ESTANDAR ESPESOR 1,5mm

4.8 ZÓCALO PERIMETRAL EXTERIOR - CHAPA PLEGADA DE ALUMINIO CON VIERTEAGUAS Y ACABADO VERTICAL DE CHAPA. DE ALUMINIO LACADO COLOR RAL NO ESTANDAR ESPESOR 1,5 mm

4.9 PANEL CLT 90 mm 3c MADERA CONTRALAMINADA DE CONÍFERA de ORIGEN NAVARRO. ACABADO VISTO CON TRATAMIENTO REACCIÓN AL FUEGO B-s1, d0.

4.10 PANEL CLT 140 5c mm MADERA CONTRALAMINADA DE CONÍFERA de ORIGEN NAVARRO. VISTO AL INTERIOR CON TRATAMIENTO REACCIÓN AL FUEGO B-s1, d0.

4.11 HERMETICIDAD: ENCINTADO EXTERIOR ROTHOBLAAS FLEXI BAND UV (Sd 20m) HERMETICIDAD: ENCINTADO INTERIOR ROTHOBLAAS FLEXI BAND (Sd 45m) HERMETICIDAD: ENCINTADO RASTRELES ROTHOBLAAS GEMINI

4.12 TRASDOSADO INTERIOR PERFIL ACERO GALVANIZADO 45mm (PLADUR, MONTANTE 48/35 Z1 CANAL 48/302Z1) AISLAMIENTO LANA DE ROCA 40 mm ENTRE PERFILERÍA METÁLICA (lambda 0,036 W/mK)

4.13 DOBLE PLACA DE YESO LAMINADO 15 mm REVESTIMIENTO DE PINTURA ECOLÓGICA TIPO CAPAROL INDEKO-PLUS / SENSITIF

4.14 PLACA DE YESO LAMINADO HIDRÓFUGO 15mm Y ACABADO DE GRES RECTIFICADO TIPO COTTO D'ESTE MODELO CEMENT PROYECT COLOR A DECIDIR POR LA DF. FORMATO 100 x 100 x 5,5mm

4.15 PLACA DE YESO LAMINADO 15mm Y ACABADO DE PANEL DE MADERA TIPO FINSA FIBRACOLOUR E-Z+ NATUR. REACCIÓN AL FUEGO B-s2, d0.

4.16 PILAR MADERA LAMINADA GL 24h 140x600 mm/150x600/180x600. VISTO CON TRATAMIENTO REACCIÓN AL FUEGO B-s1, d0. TRATAMIENTO CLASE DE USO 3.2 AL EXTERIOR

4.17 PLACA DE YESO LAMINADO 15mm Y ACABADO DE PANEL DE FIBRA DE MADERA TIPO HERADESING MICRO 25mm

5 HUECOS. Uw=0,85 W/(m2K) valor promedio

5.1 CARPINTERIA DE MADERA DE CASTAÑO LAMINADO Uf=1,14 W/(m²K) (COSIVEN LUX M92) CON LASUR EN COLOR A DEFINIR

5.2 VIDRIO TRIPLE 4+8/16/4/16/4+4. BAJO EMISIVO Ug=0,63 W/(m²K) Factor g=0,53 Camaras con Gas Argón e intercalario de PVC warm edge. VIDRIO TRIPLE 4/18/4/18/4. BAJO EMISIVO Ug=0,63 W/(m²K) Factor g=0,53 Camaras con Gas Argón e intercalario de PVC warm edge. SEGÚN RIESGO DE IMPACTO CTE-DB-SUA

5.3 HERMETICIDAD: CINTA EXPANSIVA OCULTA (ROTHOBLAAS EXPAND BAND) (Sd=0,5m)

5.4 HERMETICIDAD: ENCINTADO EXTERIOR (ROTHOBLAAS PLASTER BAND OUT) (Sd=1m)

5.5 HERMETICIDAD: ENCINTADO INTERIOR (ROTHOBLAAS FLEXIBAND) (Sd=45m)

5.6 AISLAMIENTO TÉRMICO DE CONTORNO DE HUECO AISLAMIENTO XPS (lambda 0,033 W/mK) 30mm

5.7 DINTEL Y JAMBAS LATERALES DE REMATE EN CHAPA DE ALUMINIO PLEGADO Y LACADO EN COLOR RAL NO ESTANDAR DE 1,5 mm DE ESPESOR SELLADO CON LA CARPINTERIA MEDIANTE DOBLE CORDÓN DE SILICONA

5.8 ALFEIZAR DE CHAPA DE ALUMINIO PLEGADO Y LACADO EN COLOR RAL NO ESTANDAR DE 2mm DE ESPESOR

5.9 LAMINA IMPERMEABLE BUTILICA AUTOADHESIVA (ROTHOBLASS PROTECT BAND)

5.10 ALFEIZAR DE CHAPA DE COMPOSITE PLEGADA Y LACADO EN COLOR RAL NO ESTANDAR DE 3mm DE ESPESOR / CHAPA GOFRADA EN PASO PEATONAL DE PUERTAS

5.11 REMATE INTERIOR. JAMBEADO PERIMETRAL. MADERA DE CASTAÑO 15MM DE ESPESOR CON LASUR EN COLOR A DEFINIR

6 SUELOS. U=0,212 W/(m²K)

6.1 PAVIMENTO EXTERIOR SOLERA DE HORMIGÓN FRATASADO CON ÁRIDO ÓPTICO. JUNTAS CADA 1,40m SEGÚN PLANO. HORMIGÓN ARMADO e:150 mm. #15/15/10

6.2 PAVIMENTO EXTERIOR- FORMACIÓN DE GRADAS. BALDOSA DE PIEDRA CALIZA EZKABA FORMATO 600 x 400 x 40 mm. TOMADO CON CEMENTO COLA 10mm PARA EXTERIORES Y SOLERA DE HORMIGÓN ARMADO e:100 mm. #15/10/10

6.3 PAVIMENTO DE SOLERA INTERIOR DE HORMIGÓN PULIDO DE ÁRIDO DE CANTO RODADO RODADO SELECCIONADO, ESPESOR 80mm. JUNTAS SUPERFICIO INFERIOR A 25m²

6.4 PAVIMENTO DE LINOLEO (2,5mm) CON SOPORTE DE ABSORCIÓN ACÚSTICA TIPO TARKETT VENETO. COLOR A DECIDIR POR LA DF. SOBRE SOLERA DE MORTERO SECO DE NIVELACION (76-78) mm.

6.5 SOLADO DE GRES RECTIFICADO TIPO COTTO D'ESTE MODELO CEMENT PROJECT COLOR A DEFINIR POR LA DF. FORMATO 100 x 100 x 5,5 mm; TOMADO CON CEMENTO COLA SOBRE IMPERMEABILIZACIÓN CON LÁMINA DE POLIETILENO TIPO SCHLÜTERBI-ENTRA 25 Y SOLERA DE MORTERO SECO DE NIVELACIÓN DE 50mm DE ESPESOR

6.6 SOLERA DE HORMIGON ARMADO e:150 mm #15/15/10

6.7 LAMINA IMPERMEABLE DE PVC 200 gr/m2

6.8 AISLAMIENTO POLIESTIRENO XPS 150 mm (lambda 0,034 W/mK) MACHIEMBRADO, JUNTAS RELLENAS CON ESPUMA AISLANTE

6.9 LAMINA TIPO DELTADRAIN CON GEOTEXTIL PARA CORTE DE CAPILARIDAD

6.10 ENCACHADO DE GRAVAS HASTA RASANTE DE EXCAVACIÓN 200mm ESPESOR

6.11 RELLENO DRENANTE SELECCIONADO DE MATERIALES RECICLADOS 300mm ESPESOR

6.12 DURMIENTE DE MADERA DE ALERCE 90x50 mm/140x50mm TRATAMIENTO C.U.4. RECUBIERTO DE CINTA IMPERMEABILIZANTE ROTHOBLAAS START BAND

6.13 JUNTA PERIMETRAL DE SOLERA - BANDA DE NEOPRENO

6.14 RODAPIE DE MADERA TIPO FINSA FIBRACOLOUR E-Z NATUR 13mm. ENCUENTRO PLADUR-MADERA CON ENTRECALLE DE 10mm Y CANTO DE PLADUR VISTO CON GUARDA VIVIOS

6.15 SUMIDERO LINEAL - CANAL DE HORMIGÓN POLIMERO U100 / U200 (LLIMA) CON PENDIENTE CONTINUA Y CON REJILLA RANURADA DE ACERO INOXIDABLE

6.16 DRENAJE PERIMETRAL

6.17 MURO DE HORMIGÓN ARMADO SOBRE ZAPATA CORRIDA SEGÚN PLANOS DE ESTRUCTURA

6.18 TERRENO NATURAL SANEADO Y COMPACTADO

6.19 FORMACIÓN DE MANTO DE CESPED SILVESTRE TIPO PRADERA NATURAL ARBOLADO DE DISTINTAS VARIEDADES: TAXUS BACATA 3uds, FRAXINUS EXCELSIOR 3 uds BETULA BUBESCENS 3uds, SORBUS DOMÉSTICA 3 uds

6.20 TUBO DE ACERO GALVANIZADO Ø200mm LACADO COLOR RAL NO ESTANDAR

6.21 ACABADO DE PINTURA SLURRY A BASE DE RESINAS ACRÍLICAS Y ÁRIDO DE CUARZO. ANTIDESLIZANTE E IMPERMEABLE

6.22 PANEL CLT 220.7c mm MADERA CONTRALAMINADA DE CONÍFERA de ORIGEN NAVARRO. ACABADO NO VISTO. CON TRATAMIENTO REACCIÓN AL FUEGO B-s1, d0.

6.23 CENEFA DE ADOQUÍN CERÁMICO TIPO MALPESA KLINKER FLASEADO VISÓN SOBRE CAMA DE ARENA. FORMATO 200 x 100 x 50 mm

6.24 GRAVA DE ÁRIDO DE MACHAQUEO CALIZO EZKABA Ø 30-60mm

6.25 FORMACIÓN DE BORDILLO Y ALCORQUES. LLANTA DE ACERO CORTÉN DE 8MM H=150mm FIJADA A SUELO MEDIANTE PUNTAS DE ACERO 500mm

6.26 FORMACIÓN DE BANCO - GRADA DE HORMIGÓN VISTO ANCHO 60cm RASANTE DE CORONACIÓN SEGÚN PLANO DE URBANIZACIÓN

6.27 REPOSICIÓN DE PAVIMENTO DE ACERA. BALDOSA HIDRÁULICA 30X30cm IGUAL A EXISTENTE

6.28 RODAPIE DE CHAPA DE ACERO INOX 2mm EN BASE DE PILARES EXTERIORES E INTERIORES

6.29 PINTURA INTUMESCENTE CEDRIA B-15 RF90 APLICADO SOBRE CLT

7 TABIQUERIA

7.1 SUBESTRUCTURA DE ACERO GALVANIZADO DE 45mm (PLADUR, MONTANTE 48/35 Z1, CANAL 48/47 XL Z2) AISLAMIENTO LANA DE ROCA ACÚSTICA 40 mm (lambda 0,035) ENTRE PERFILERÍA METÁLICA

7.2 PERFILERÍA DE ACERO GALVANIZADO 70mm (PLADUR, MONTANTE 70/35 Z1, CANAL 70/47 XL Z2) AISLAMIENTO LANA DE ROCA ACÚSTICA 60 mm (lambda 0,035) ENTRE PERFILERÍA METÁLICA

7.3 PANEL CLT 80 mm 3c MADERA CONTRALAMINADA DE CONÍFERA DE ORIGEN NAVARRO. ACABADO NO VISTO. CON TRATAMIENTO REACCIÓN AL FUEGO B-s1, d0.

7.4 DOBLE PLACA DE YESO LAMINADO 15 mm REVESTIMIENTO DE PINTURA ECOLÓGICA TIPO CAPAROL INDEKO-PLUS / SENSITIF

7.5 PLACA DE YESO LAMINADO HIDRÓFUGO 15mm Y ACABADO DE GRES RECTIFICADO TIPO COTTO D'ESTE MODELO CEMENT PROYECT COLOR A DECIDIR POR LA DF. FORMATO 100 x 100 x 5,5mm

7.6 PLACA DE YESO LAMINADO 15mm Y ACABADO DE PANEL DE MADERA TIPO FINSA FIBRACOLOUR E-Z+ NATUR. REACCIÓN AL FUEGO C-s1, d0

7.7 BANDA PARA INSONORIZACIÓN ACÚSTICA ROTHOBLAAS GRANULO

7.8 PLACA DE YESO LAMINADO 15mm Y ACABADO DE PANEL DE FIBRA DE MADERA TIPO HERADESING MICRO 25mm

7.9 MAMPARA TIPO PRIMACY DE PREMO O SIMILAR SEGÚN PLANO DE CARPINTERÍAS

7.10 PANEL CLT 160 mm 5c MADERA CONTRALAMINADA DE CONÍFERA DE ORIGEN NAVARRO. ACABADO NO VISTO. CON TRATAMIENTO REACCIÓN AL FUEGO B-s1, d0.

8 FALSOS TECHOS

8.1 SUBESTRUCTURA DE ACERO GALVANIZADO PARA FALSO TECHO SUSPENDIDO (PLADUR, PERFIL PLADUR T-45, HORQUILLAS PLADUR T-45 VARILLA ROSCADA Ø6mm, Y CANAL PLADUR CLIP O ANGULAR PLADUR L-20, FIJADOS MECÁNICAMENTE EN TODO EL PERÍMETRO) FIJACIONES SELLADAS MEDIANTE CINTA ROTHOBLAAS GEMINI

8.2 TECHO REGISTRABLE DE LAMAS DE MADERA TIPO HUNTER-DOUGLAS MODELO VENEERED WOOD GRILL ELEMENT. LAMAS DE MADERA 30x60mm SEPARADAS 40mm. REACCIÓN AL FUEGO B-s2, d0.

8.3 PLACA DE YESO LAMINADO HIDRÓFUGO 15 mm REVESTIMIENTO DE PINTURA ECOLÓGICA TIPO CAPAROL INDEKO-PLUS / SENSITIF

8.4 SUBESTRUCTURA METÁLICA PARA FALSO TECHO SUSPENDIDO DE LAMAS DE MADERA PERFILES DE SOPORTE. CROSS-LOCK. PERFIL PRIMARIO Y PERFIL SECUNDARIO SISTEMA HUNTER DOUGLAS VENEERED WOOD CEILINGS - DOWEL

8.5 AISLAMIENTO DE LANA DE ROCA SEMIRRÍGIDA CONFORTPAN 208 ROXUL DE ROCKWOOL (lambda 0,036 W/mK) 160 mm FIJADO A FORJADO DE CLT MEDIANTE ROSETAS.

8.6 TRIPLE PLACA DE YESO LAMINADO TIPO FOC 15 mm DE ALTAS PRESTACIONES FRENTE AL FUEGO

A1 1:15
A3 1:30

0 0,5 1m

PROYECTO DE EJECUCIÓN AGO.22

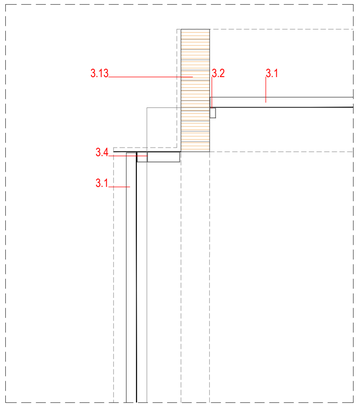
Plaza Arbide s/n. Mutilva. Valle de Aranguren. Navarra

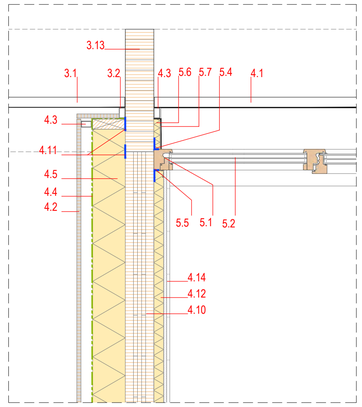
ESPACIO POLIVALENTE PARA LA JUVENTUD AYTO. VALLE ARANGUREN

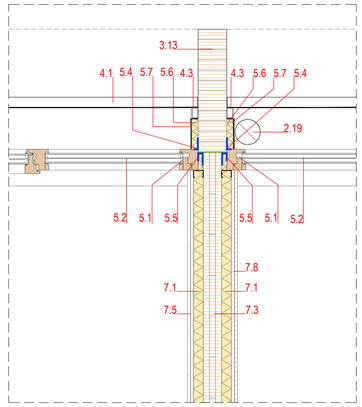
JAVIER BARCOS y MANUEL ENRIQUEZ. ByE arquitectos byE@byearquitectos.com Paseo los Fueros-Etxaburua, 21 trasera. T 948247955. F 948246562. 31013 Berriozar. Navarra
IÑAKI DEL PRADO. Inlancodelprim arquitectos bdp@coavn.org Avenida de Pamplona, 4 local 2. T 848412521. F 848843618. 31010 Barañain. Navarra

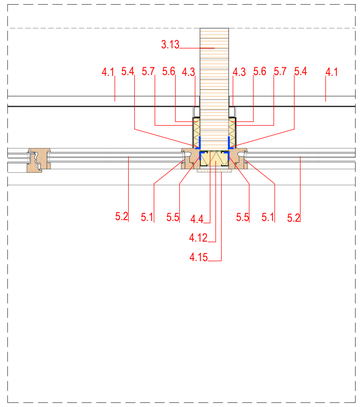
N2023A0098 06/02/2023
EB63C32919
VISADO BISATUA

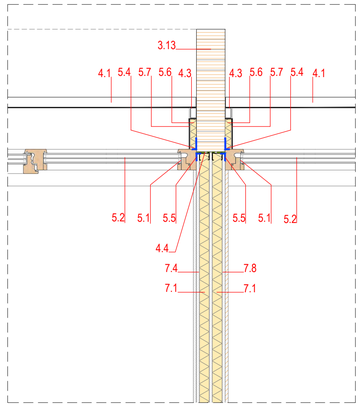
5.2.6
DETALLES CONSTRUCTIVOS 6
PE-52-DECONS

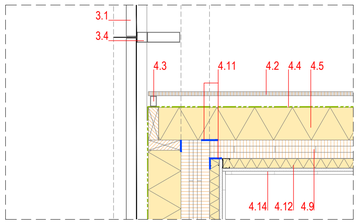


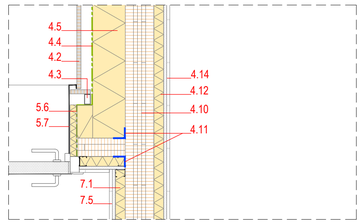


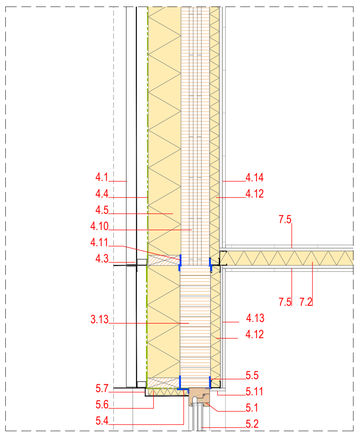


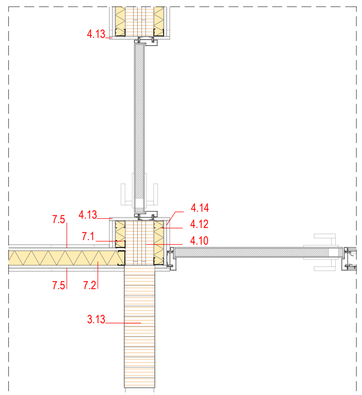


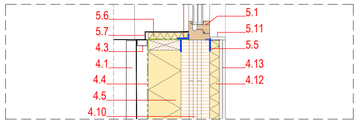


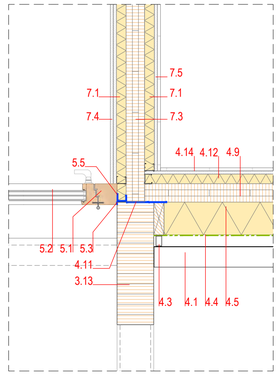


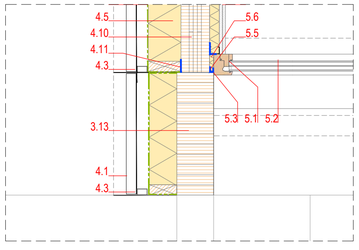


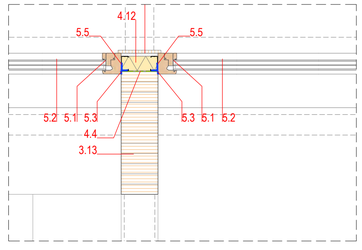


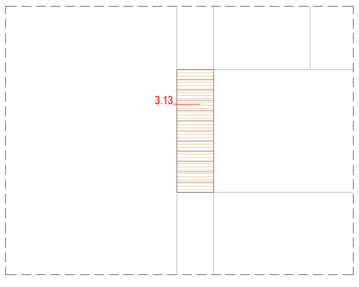


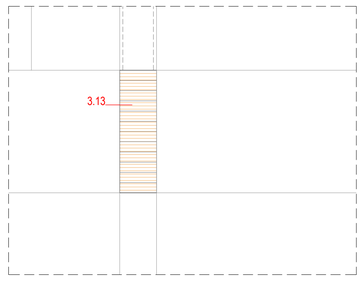


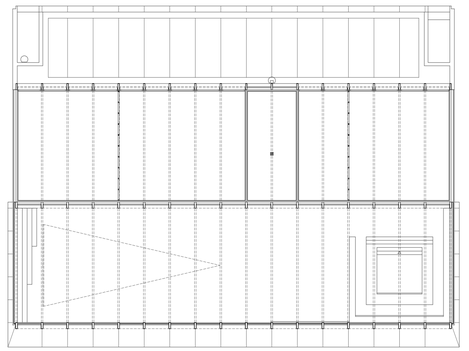




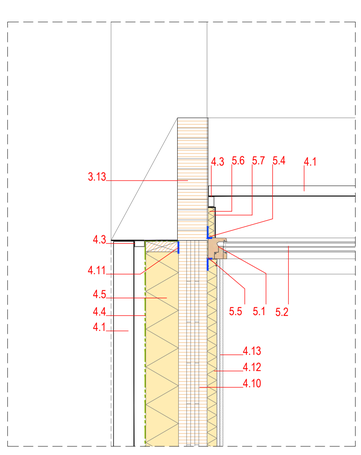


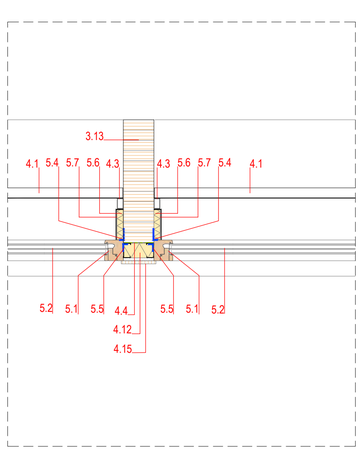


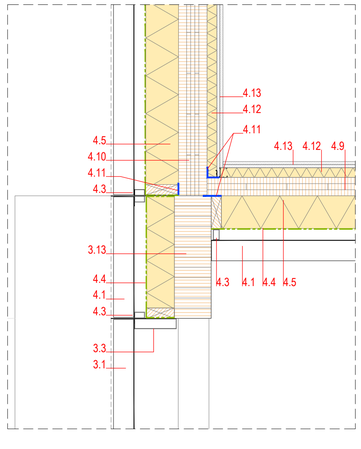


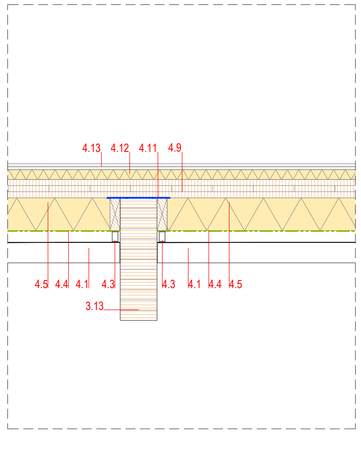


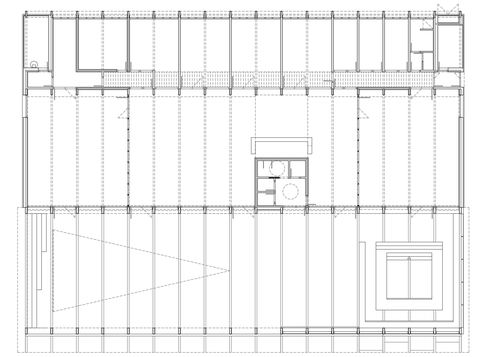
PLANTA ENTRECUBIERTA











PLANTA BAJA

1 CUBIERTA FOTOVOLTAICA

1.1 PANELES FOTOVOLTAICOS FIJADOS A CUBIERTA MEDIANTE SUBESTRUCTURA METÁLICA CONECTADA A TIERRA
1.2 ACABADO DE CUBIERTA - CHAPA GRECADA EUROBASE 48 CD (EUROPERFIL), NO PERFORADA, e: 0,80mm, COLOR RAL NO ESTÁNDAR
1.3 AISLAMIENTO TÉRMICO DE POLIESTIRENO EXTRUIDO (lambda 0,034 W/mK) 80 mm
1.4 IMPERMEABILIZACIÓN CAUCHO EPDM 1,5 mm
1.5 CHAPA DE ACERO AUTOPORTANTE - CHAPA DE MINONDA (EUROPERFIL) DE 1,0 mm DE ESPESOR Y 18 mm DE ALTO
1.6 PERFILERÍA METÁLICA LIGERA PARA LA FORMACIÓN DE PENDIENTES. Pte. > 2,5%
1.7 PANEL CLT 60mm 3c MADERA CONTRALAMINADA DE CONÍFERA C24 de ORIGEN NAVARRO. ACABADO VISTO CON TRATAMIENTO DE REACCIÓN AL FUEGO B-s1, d0. TRATAMIENTO C.U.2
1.8 VIGA MADERA LAMINADA GL 24 h 150x960mm. TRATAMIENTO C.U.2 CON TRATAMIENTO REACCIÓN AL FUEGO B-s1, d0.
1.9 LÍNEA DE VIDA PARA MANTENIMIENTO - TOWER 300 (ROTHOBLASS)
1.10 ALBARDILLA METÁLICA - CHAPA PLEGADA DE ALUMINIO LACADO EN COLOR RAL NO ESTANDAR DE 1,5 mm DE ESPESOR
1.11 CANALÓN RECTANGULAR - CHAPA PLEGADA DE ALUMINIO LACADO EN COLOR RAL NO ESTANDAR DE 1,5 mm DE ESPESOR. DESARROLLO 70 cm.
1.12 SUMIDERO DE SALIDA LATERAL Y BAJANTE DE PLUVIALES Ø125mm METÁLICA, LACADA EN COLOR RAL NO ESTÁNDAR

2 CUBIERTA VEGETAL U=0,152 W/(m²K)

2.1 TEPE URBANSCAPE SEDUM-MIX (KNAUF), BIODEGRADABLE, CONSTITUIDO POR 10 A 12 ESPECIES DISTINTAS DE SEDUM. ESPESOR 40mm.
2.2 SISTEMA DE RIEGO POR GOTEO. TUBERÍA ANTIRACES (REGABER) CON GOTEO CADA 500 mm
2.3 SUSTRATO LIGERO DE LANA MINERAL DE ROCA VIRGEN DE 40mm DE ESPESOR. URBANSCAPE GREEN ROLL WTC GR) (KNAUF) (lambda 0,040 W/mK).
2.4 SISTEMA DE DRENAJE URBANSCAPE CON DEPOSITO DE AGUA. CONSTITUIDO POR UN PANEL DE DOBLE CARA A BASE DE POLIESTIRENO RECICLADO REFORZADO. ESPESOR 25mm.
2.5 MEMBRANA ANTIRRAICES URBANSCAPE, CONSISTENTE EN LAMINA ARTIFICIAL DE POLIETILENO DE BAJA DENSIDAD DE COLOR NEGRO.
2.6 BALDOSA FILTRANTE CON AISLAMIENTO TÉRMICO INCORPORADO (INVERLOSA-CHOVA), ANCHO MINIMO 60cms. PARA MANTENIMIENTO 115mm DE ESPESOR. MORTERO FILTRANTE 35mm / XPS 80mm (lambda 0,036 W/mK)
2.7 PERFIL L DE ALUMINIO EN EL PERIMETRO DE LA CUBIERTA VEGETAL
2.8 IMPERMEABILIZACIÓN CAUCHO EPDM 1,5 mm
2.9 AISLAMIENTO DE POLIESTIRENO EXTRUIDO (lambda 0,034 W/mK) 160mm
2.10 BARRERA DE VAPOR REFLECTANTE BARRIER ALU NET SD150 (ROTHOBLAAS) (Sd 150m).
2.11 CHAPA DE ACERO AUTOPORTANTE - CHAPA DE MINONDA (EUROPERFIL) DE 1,0 mm DE ESPESOR Y 18 mm DE ALTO
2.12 PERFILERÍA METÁLICA LIGERA PARA LA FORMACIÓN DE PENDIENTES. Pte. > 1% FIJACIONES SELLADAS MEDIANTE CINTA ROTHOBLAAS GEMINI
2.13 PANEL CLT 60mm 3c MADERA CONTRALAMINADA DE CONÍFERA de ORIGEN NAVARRO. VISTO AL INTERIOR. ACABADO CON TRATAMIENTO REACCIÓN AL FUEGO B-s1, d0. TRATAMIENTO C.U.2
2.14 VIGA DE MADERA LAMINADA GL 24h. 140x800 mm / 140x400 mm según casos CON TRATAMIENTO REACCIÓN AL FUEGO B-s1, d0. TRATAMIENTO C.U.2
2.15 HERMETICIDAD: ENCINTADO EXTERIOR ROTHOBLAAS FLEXI BAND UV (Sd:20m) HERMETICIDAD: ENCINTADO INTERIOR ROTHOBLAAS FLEXI BAND (Sd:45m) HERMETICIDAD: ENCINTADO RASTRELES ROTHOBLAAS GEMINI
2.16 LÍNEA DE VIDA PARA MANTENIMIENTO TOWER 300/ TOWER 400 (ROTHOBLASS)
2.17 ZÓCALO Y ALBARDILLA METÁLICA - CHAPA PLEGADA DE ALUMINIO LACADO EN COLOR RAL NO ESTANDAR DE 1,5mm DE ESPESOR
2.18 CANALÓN RETANGULAR - CHAPA PLEGADA ALUMINIO LACADO EN COLOR RAL NO ESTANDAR DE 1,5mm DE ESPESOR, DESARROLLO 85cm.
2.19 SUMINDERO DE SALIDA LATERAL Y BAJANTE DE PLUVIALES Ø125mm METÁLICA, ACABADO RAL NO ESTÁNDAR

3 FACHADA CELOSÍA DE CHAPA

3.1 CHAPA DE ALUMINIO ESPESOR 2mm MICROPERFORADA Y PLEGADA ANODIZADA O LACADA COLOR RAL NO ESTANDAR, MEDIDA PLIEGUE SEGÚN CASOS
3.2 PERFIL TUBULAR DE ALUMINIO DE 30x50mm LACADO EN COLOR RAL NO ESTANDAR PARA FIJACIÓN DE CHAPA DE FACHADA. ANCLADO A PILAR DE MADERA, FIJACIONES SELLADAS
3.3 SUBESTRUCTURA METÁLICA DE ALUMINIO LACADA EN COLOR RAL NO ESTANDAR FORMADA POR PERFIL TUBULAR DE 200x50mm ANCLADO A VIGAS DE MADERA, CINTA ROTHOBLAAS GEMINI. GEMINI. PERFIL EN L O T PARA FIJACIÓN DE CHAPA DE FACHADA Y REMATE LATERAL, LACADO COLOR RAL NO ESTÁNDAR
3.4 SUBESTRUCTURA METÁLICA DE ALUMINIO LACADA EN COLOR RAL NO ESTANDAR FORMADA POR DOBLE PERFIL TUBULAR- PRINCIPAL DE 150x50mm ANCLADO A VIGA DE MADERA (CINTA ROTHOBLAAS GEMINI) Y SUELO; SECUNDARIO DE 50x50mm COMO EXTENSIÓN DEL PRINCIPAL Y PERFIL EN L O T PARA FIJACIÓN DE CHAPA DE FACHADA Y REMATE LATERAL, LACADO COLOR RAL NO ESTANDAR.
3.5 ACABADO DE ALERO Y PITO DE CUBIERTA - CHAPA PLEGADA DE ALUMINIO LACADO COLOR RAL NO ESTANDAR ESPESOR 1,5 mm
3.6 PERFIL DE ARRANQUE DE FACHADA VENTILADA CON VIERTEAGUAS - CHAPA PLEGADA DE ALUMINIO LACADO COLOR RAL NO ESTANDAR ESPESOR 1,5 mm
3.7 ZÓCALO PERIMETRAL EXTERIOR - CHAPA PLEGADA DE ALUMINIO CON VIERTEAGUAS Y ACABADO VERTICAL DE CHAPA. DE ALUMINIO LACADO COLOR RAL NO ESTANDAR ESPESOR 1,5 mm
3.8 PANEL CLT 90 mm 3c MADERA CONTRALAMINADA DE CONÍFERA de ORIGEN NAVARRO. ACABADO VISTO CON TRATAMIENTO REACCIÓN AL FUEGO B-s1, d0. TRATAMIENTO C.U. 2
3.9 VIGA MADERA LAMINADA GL 24 h 140x300mm/150x600mm CON TRATAMIENTO REACCIÓN AL FUEGO B-s1, d0. TRATAMIENTO C.U. 2
3.10 TABLERO OSB HIDRÓFUGO DE 15mm DE ESPESOR
3.11 COSTILLA DE MADERA LAMINADA GL24h PARA ANCLAR EL ALERO. SECCIÓN VARIABLE 80x140/140 mm CADA 500mm.
3.12 PANEL CLT 80 mm 3c MADERA CONTRALAMINADA DE CONÍFERA de ORIGEN NAVARRO. ACABADO VISTO CON TRATAMIENTO REACCIÓN AL FUEGO B-s1, d0. TRATAMIENTO C.U.2
3.13 PILAR MADERA LAMINADA GL 24h 180x600mm/140x600mm VISTO. CON TRATAMIENTO REACCIÓN AL FUEGO B-s1, d0. TRATAMIENTO CLASE DE USO 3.2

4 FACHADA. U=0,186 W/(m²K)

4.1 CHAPA DE ALUMINIO ESPESOR 2mm MICROPERFORADA Y PLEGADA ANODIZADA O LACADA COLOR RAL NO ESTANDAR, MEDIDA PLIEGUE SEGÚN CASOS
4.2 PANEL EXTERIOR DE CEMENTO CON FIBRA DE MADERA TIPO VIROC COLOR NATURAL ACABADO CON BARNIZ MATE. ESPESOR 19mm DIMENSIONES 2600x1250mm
4.3 RASTREL VERTICAL DE ALUMINIO 50x30mm CADA 1250mm LACADO EN NEGRO CÁMARA DE AIRE VENTILADA, FIJACIONES SELLADAS MEDIANTE CINTA ROTHOBLAAS GEMINI.
4.4 LAMINA IMPERMEABLE TRANSPIRABLE ROTHOBLAAS TRANSPIR EVO UV 210 REACCIÓN AL FUEGO B-s1,d0; ENCINTADA MEDIANTE ROTHOBLAAS FRONT BAND UV 210
4.5 AISLAMIENTO DE LANA DE ROCA SEMIRRIGIDA DE DOBLE DENSIDAD ROCKWOOL VENTIROCK DUO (lambda 0,034 W/mK) 160 mm ENTRE ESTRUCTURA DE BASTIDORES DE MADERA DE PINO 50x160 mm TRATADOS C.U.2 Y FIJACIONES SELLADAS MEDIANTE CINTA ROTHOBLAAS GEMINI.
4.6 AISLAMIENTO DE POLIESTIRENO EXTRUIDO (lambda 0,034 W/mK) 150mm EN ENCUENTRO DE FACHADA CON EL TERRENO, JUNTAS RELLENAS CON ESPUMA AISLANTE
4.7 PERFIL DE ARRANQUE DE FACHADA VENTILADA CON VIERTEAGUAS - CHAPA PLEGADA DE ALUMINIO LACADO EN COLOR RAL NO ESTANDAR ESPESOR 1,5mm
4.8 ZÓCALO PERIMETRAL EXTERIOR - CHAPA PLEGADA DE ALUMINIO CON VIERTEAGUAS Y ACABADO VERTICAL DE CHAPA. DE ALUMINIO LACADO COLOR RAL NO ESTANDAR ESPESOR 1,5 mm
4.9 PANEL CLT 90 mm 3c MADERA CONTRALAMINADA DE CONÍFERA de ORIGEN NAVARRO. ACABADO VISTO CON TRATAMIENTO REACCIÓN AL FUEGO B-s1, d0.
4.10 PANEL CLT 140 5c mm MADERA CONTRALAMINADA DE CONÍFERA de ORIGEN NAVARRO. VISTO AL INTERIOR CON TRATAMIENTO REACCIÓN AL FUEGO B-s1, d0.
4.11 HERMETICIDAD: ENCINTADO EXTERIOR ROTHOBLAAS FLEXI BAND UV (Sd:20m) HERMETICIDAD: ENCINTADO INTERIOR ROTHOBLAAS FLEXI BAND (Sd:45m) HERMETICIDAD: ENCINTADO RASTRELES ROTHOBLAAS GEMINI
4.12 TRASDOSADO INTERIOR PERFIL ACERO GALVANIZADO 45mm (PLADUR, MONTANTE 48/35 Z1 CANAL 48/30Z1) AISLAMIENTO LANA DE ROCA 40 mm ENTRE PERFILERÍA METÁLICA (lambda 0,036 W/mK)
4.13 DOBLE PLACA DE YESO LAMINADO 15 mm REVESTIMIENTO DE PINTURA ECOLÓGICA TIPO CAPAROL INDEKO-PLUS / SENSITIF
4.14 PLACA DE YESO LAMINADO HIDRÓFUGO 15mm Y ACABADO DE GRES RECTIFICADO TIPO COTTO D'ESTE MODELO CEMENT PROYECT COLOR A DECIDIR POR LA DF. FORMATO 100 x 100 x 5,5mm
4.15 PLACA DE YESO LAMINADO 15mm Y ACABADO DE PANEL DE MADERA TIPO FINSA FIBRACOLOUR E-Z+ NATUR. REACCIÓN AL FUEGO B-s2, d0.
4.16 PILAR MADERA LAMINADA GL 24h 140x600 mm/150x600/180x600. VISTO CON TRATAMIENTO REACCIÓN AL FUEGO B-s1, d0. TRATAMIENTO CLASE DE USO 3.2 AL EXTERIOR
4.17 PLACA DE YESO LAMINADO 15mm Y ACABADO DE PANEL DE FIBRA DE MADERA TIPO HERADESING MICRO 25mm

5 HUECOS. Uw=0,85 W/(m2K) valor promedio

5.1 CARPINTERIA DE MADERA DE CASTAÑO LAMINADO Uh=1,14 W/(m²K) (COSSIO/EN LUX MIX) CON LASUR EN COLOR A DEFINIR
5.2 VIDRIO TRIPLE 4+4/16/4/16/4+4. BAJO EMISIVO Ug=0,63 W/(m²K) Factor g=0,53 Camaras con Gas Argón e intercalario de PVC warm edge. VIDRIO TRIPLE 4/18/4/18/4. BAJO EMISIVO Ug=0,63 W/(m²K) Factor g=0,53 Camaras con Gas Argón e intercalario de PVC warm edge. SEGÚN RIESGO DE IMPACTO CTE-DB-SUA
5.3 HERMETICIDAD: CINTA EXPANSIVA OCULTA (ROTHOBLAAS EXPAND BAND) (Sd=0,5m)
5.4 HERMETICIDAD: ENCINTADO EXTERIOR (ROTHOBLAAS PLASTER BAND CUT) (Sd=1m)
5.5 HERMETICIDAD: ENCINTADO INTERIOR (ROTHOBLAAS FLEXIBAND) (Sd=45m)
5.6 AISLAMIENTO TÉRMICO CONTORNO DE HUECO AISLAMIENTO XPS (lambda 0,033 W/mK) 30mm
5.7 DINTEL Y JAMBAS LATERALES DE REMATE EN CHAPA DE ALUMINIO PLEGADO Y LACADO EN COLOR RAL NO ESTANDAR DE 1,5 mm DE ESPESOR SELLADO CON LA CARPINTERÍA MEDIANTE DOBLE CORDÓN DE SILICONA
5.8 ALFEIZAR DE CHAPA DE ALUMINIO PLEGADO Y LACADO EN COLOR RAL NO ESTANDAR DE 2mm DE ESPESOR
5.9 LAMINA IMPERMEABLE BUTILICA AUTOADHESIVA (ROTHOBLAAS PROTECT BAND)
5.10 ALFEIZAR DE CHAPA DE COMPOSITE PLEGADA Y LACADO EN COLOR RAL NO ESTANDAR DE 3mm DE ESPESOR / CHAPA GOFRADA EN PASO PEATONAL DE PUERTAS
5.11 REMATE INTERIOR. JAMBEADO PERIMETRAL. MADERA DE CASTAÑO 15MM DE ESPESOR CON LASUR EN COLOR A DEFINIR

6 SUELOS. U=0,212 W/(m²K)

6.1 PAVIMENTO EXTERIOR SOLERA DE HORMIGÓN FRATASADO CON ÁRIDO OFITICO. JUNTAS CADA 1,40m SEGÚN PLANO. HORMIGÓN ARMADO e:150 mm. #15/15/10
6.2 PAVIMENTO EXTERIOR- FORMACIÓN DE GRADAS. BALDOSA DE PIEDRA CALIZA EZKABA FORMATO 600 x 400 x 40 mm. TOMADO CON CEMENTO COLA 10mm PARA EXTERIORES Y SOLERA DE HORMIGÓN ARMADO e:100 mm. #15/10/10
6.3 PAVIMENTO DE SOLERA INTERIOR DE HORMIGÓN PULIDO DE ÁRIDO DE CANTO RODADO RODADO SELECCIONADO, ESPESOR 80mm JUNTAS SUPERFICIO INFERIOR A 25m²
6.4 PAVIMENTO DE LINOLEO (2,5mm) CON SOPORTE DE ABSORCIÓN ACÚSTICA TIPO TARKETT VENETO, COLOR A DECIDIR POR LA DF. SOBRE SOLERA DE MORTERO SECO DE NIVELACIÓN (70-78) mm.
6.5 SOLADO DE GRES RECTIFICADO TIPO COTTO D'ESTE MODELO CEMENT PROJECT COLOR A DEFINIR POR LA DF. FORMATO 100 x 100 x 5,5 mm; TOMADO CON CEMENTO COLA SOBRE IMPERMEABILIZACIÓN CON LAMINA DE POLIETILENO TIPO SCHLÜTER®-DITRA 25 Y SOLERA DE MORTERO SECO DE NIVELACIÓN DE 50mm DE ESPESOR
6.6 SOLERA DE HORMIGON ARMADO e:150 mm #15/15/10
6.7 LAMINA IMPERMEABLE DE PVC 200 gr/m2
6.8 AISLAMIENTO POLIESTIRENO XPS 150 mm (lambda 0,034 W/mK) MACHIEMBRADO, JUNTAS RELLENAS CON ESPUMA AISLANTE
6.9 LAMINA TIPO DELTADRAIN CON GEOTEXTIL PARA CORTE DE CAPILARIDAD
6.10 ENCACHADO DE GRAVAS HASTA RASANTE DE EXCAVACIÓN 200mm ESPESOR
6.11 RELLENO DRENANTE SELECCIONADO DE MATERIALES RECICLADOS 300mm ESPESOR
6.12 DURMIENTE DE MADERA DE ALERCE 90x50 mm/140x50mm TRATAMIENTO C.U.4. RECUBIERTO DE CINTA IMPERMEABILIZANTE ROTHOBLAAS START BAND
6.13 JUNTA PERIMETRAL DE SOLERA - BANDA DE NEOPRENO
6.14 RODAPIE DE MADERA TIPO FINSA FIBRACOLOUR E-Z NATUR 13mm. ENCUENTRO PLADUR-MADERA CON ENTRECALLE DE 10mm Y CANTO DE PLADUR VISTO CON GUARDA VIVIOS
6.15 SUMIDERO LINEAL - CANAL DE HORMIGÓN POLIMERO U150 / U200 (ULMA) CON PENDIENTE CONTINUA Y CON REJILLA RANURADA DE ACERO INOXIDABLE
6.16 DRENAJE PERIMETRAL
6.17 MURO DE HORMIGÓN ARMADO SOBRE ZAPATA CORRIDA SEGÚN PLANOS DE ESTRUCTURA
6.18 TERRENO NATURAL SANEADO Y COMPACTADO
6.19 FORMACIÓN DE MANTO DE CÉSPED SILVESTRE TIPO PRADERA NATURAL ARBOLADO DE DISTINTAS VARIEDADES: TAXUS BACATA 3uds, FRAXINUS EXCELSIOR 3 uds BETULA BUBESCENS 3uds, SORBUS DOMÉSTICA 3 uds
6.20 TUBO DE ACERO GALVANIZADO Ø200mm LACADO COLOR RAL NO ESTANDAR
6.21 ACABADO DE PINTURA SLURRY A BASE DE RESINAS ACRILICAS Y ÁRIDO DE CUARZO, ANTIDESLIZANTE E IMPERMEABLE
6.22 PANEL CLT 220 7c mm MADERA CONTRALAMINADA DE CONÍFERA de ORIGEN NAVARRO. ACABADO NO VISTO. CON TRATAMIENTO REACCIÓN AL FUEGO B-s1, d0.
6.23 CENEFA DE ADOQUÍN CERÁMICO TIPO MALPESA KLINKER FLASEADO VISÓN SOBRE CAMA DE ARENA. FORMATO 200 x 100 x 60 mm
6.24 GRAVA DE ÁRIDO DE MACHAQUEO CALIZO EZKABA Ø 30-60mm
6.25 FORMACIÓN DE BORDILLO Y ALCORQUES. LLANTA DE ACERO CORTÉN DE 8MM H=150mm FIJADA A SUELO MEDIANTE PUNTAS DE ACERO 500mm
6.26 FORMACIÓN DE BANCO - GRADA DE HORMIGÓN VISTO ANCHO 60cm RASANTE DE CORONACIÓN SEGÚN PLANO DE URBANIZACIÓN
6.27 REPOSICIÓN DE PAVIMENTO DE ACERA. BALDOSA HIDRÁULICA 30X30cm IGUAL A EXISTENTE
6.28 RODAPIE DE CHAPA DE ACERO INOX 2mm EN BASE DE PILARES EXTERIORES E INTERIORES
6.29 PINTURA INTUMESCENTE CEDRIA B-15 RF90 APLICADO SOBRE CLT

7 TABIQUERÍA

7.1 SUBESTRUCTURA DE ACERO GALVANIZADO DE 45mm (PLADUR, MONTANTE 48/35 Z1, CANAL 48/47 XL Z2) AISLAMIENTO LANA DE ROCA ACÚSTICA 40 mm (lambda 0,035) ENTRE PERFILERÍA METÁLICA
7.2 PERFILERÍA DE ACERO GALVANIZADO 70mm (PLADUR, MONTANTE 70/35 Z1, CANAL 70/47 XL Z2) AISLAMIENTO LANA DE ROCA ACÚSTICA 60 mm (lambda 0,035) ENTRE PERFILERÍA METÁLICA
7.3 PANEL CLT 90 mm 3c MADERA CONTRALAMINADA DE CONÍFERA DE ORIGEN NAVARRO. ACABADO NO VISTO. CON TRATAMIENTO REACCIÓN AL FUEGO B-s1, d0.
7.4 DOBLE PLACA DE YESO LAMINADO 15 mm REVESTIMIENTO DE PINTURA ECOLÓGICA TIPO CAPAROL INDEKO-PLUS / SENSITIF
7.5 PLACA DE YESO LAMINADO HIDRÓFUGO 15mm Y ACABADO DE GRES RECTIFICADO TIPO COTTO D'ESTE MODELO CEMENT PROYECT COLOR A DECIDIR POR LA DF. FORMATO 100 x 100 x 5,5mm
7.6 PLACA DE YESO LAMINADO 15mm Y ACABADO DE PANEL DE MADERA TIPO FINSA FIBRACOLOUR E-Z+ NATUR. REACCIÓN AL FUEGO B-s1, d0
7.7 BANDA PARA INSONORIZACIÓN ACUSTICA ROTHOBLAAS GRANULO
7.8 PLACA DE YESO LAMINADO 15mm Y ACABADO DE PANEL DE FIBRA DE MADERA TIPO HERADESING MICRO 25mm
7.9 MAMPARA TIPO PRIMACY DE PREMO O SIMILAR SEGÚN PLANO DE CARPINTERÍAS
7.10 PANEL CLT 160 mm 5c MADERA CONTRALAMINADA DE CONÍFERA DE ORIGEN NAVARRO. ACABADO NO VISTO. CON TRATAMIENTO REACCIÓN AL FUEGO B-s1, d0.

8 FALSOS TECHOS

8.1 SUBESTRUCTURA DE ACERO GALVANIZADO PARA FALSO TECHO SUSPENDIDO (PLADUR, PERFIL PLADUR T-45. HORQUILLAS PLADUR T-45 VARILLA ROSCADA Ø6mm, Y CANAL PLADUR CU P.O ANGULAR PLADUR L-30; FIJADOS MECÁNICAMENTE EN TODO EL PERIMETRO FIJACIONES SELLADAS MEDIANTE CINTA ROTHOBLAAS GEMINI
8.2 TECHO REGISTRABLE DE LAMAS DE MADERA TIPO HUNTER-DOUGLAS MODELO VENEERED WOOD GRILL ELEMENT. LAMAS DE MADERA 30x60mm SEPARADAS 40mm. REACCIÓN AL FUEGO B-s2, d0.
8.3 PLACA DE YESO LAMINADO HIDRÓFUGO 15 mm REVESTIMIENTO DE PINTURA ECOLÓGICA TIPO CAPAROL INDEKO-PLUS / SENSITIF
8.4 SUBESTRUCTURA METÁLICA PARA FALSO TECHO SUSPENDIDO DE LAMAS DE MADERA PERFILES DE SOPORTE CROOS-LOOK, PERFIL PRIMARIO Y PERFIL SECUNDARIO SISTEMA HUNTER DOUGLAS VENEERED WOOD CEILINGS - DOWEL
8.5 AISLAMIENTO DE LANA DE ROCA SEMIRRIGIDA COMFORTPAN 208 ROXUL DE ROCKWOOL (lambda 0,036 W/mK) 160 mm FIJADO A FORJADO DE CLT MEDIANTE ROSETAS.
8.6 TRIPLE PLACA DE YESO LAMINADO TIPO FOC 15 mm DE ALTAS PRESTACIONES FRENTE AL FUEGO

A1 1:15
A3 1:30
0 0.5 1m

PROYECTO DE EJECUCIÓN AGO.22

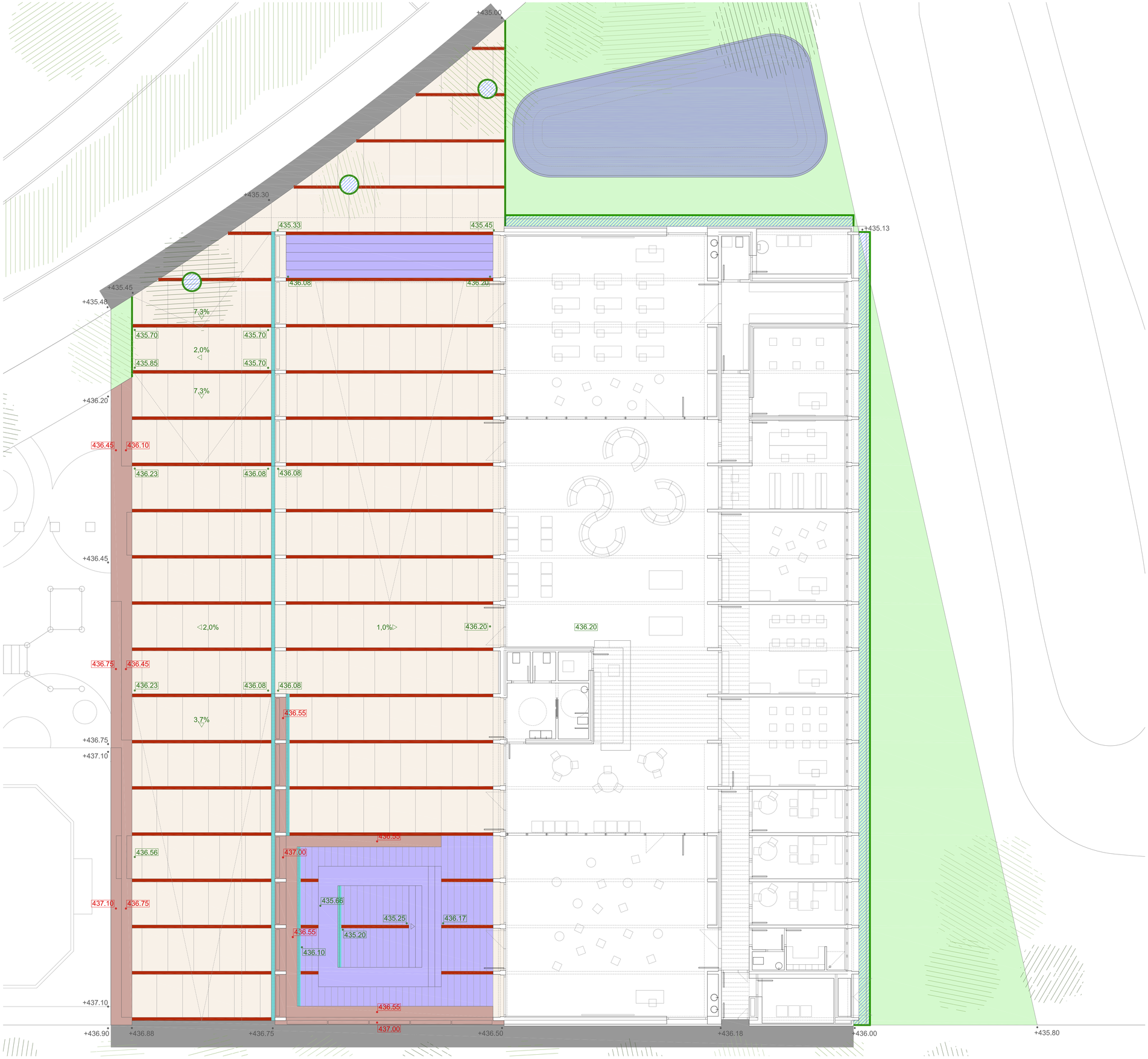
Plaza Arbide s/n. Mutilva. Valle de Aranguren. Navarra

ESPACIO POLIVALENTE PARA LA JUVENTUD AYTO. VALLE ARANGUREN

JAVIER BARCOS y MANUEL ENRIQUEZ. ByE arquitectos bye@byearquitectos.com Paseo los Fueros-Etxaburua, 21 trasera. T 948247955. F 948246562. 31013 Berriozar. Navarra
IÑAKI DEL PRM. blancodelprim arquitectos odp@coavn.org Avenida de Pamplona, 4 local 2. T. 848412521. F 848843618. 31010 Barañain. Navarra

E883C32919 2022/A00996 09/02/2023
VISADO BISATUA

5.2.7
DETALLES CONSTRUCTIVOS 7
PE-52-DECONS



SOLERA DE HORMIGÓN FRATASADO CON ÁRIDO OFITICO.
JUNTAS CADA 1,40 m SEGÚN PLANO

PAVIMENTO - FORMACIÓN DE GRADAS.
BALDOSA DE PIEDRA CALIZA EZKABA 60 x 40 x 4 cm

CENEFA DE ADOQUÍN CERÁMICO
TIPO MALPESA KLINKER FLASEADO VISÓN 20 x 10 x 5 cm

FORMACIÓN DE BORDILLO Y ALCORQUES. LLANTA DE ACERO CORTÉN DE 8 mm. H=150 mm
FIJADA A SUELO MEDIANTE PUNTAS DE ACERO 500 mm

BANDA DE REPOSICIÓN DE PAVIMENTO DE ACERA.
BALDOSA HIDRÁULICA 30 x 30 cm IGUAL A EXISTENTE

FORMACIÓN DE BANCO-GRADA DE HORMIGÓN VISTO.
ANCHO 60 cm. RASANTE DE CORONACIÓN SEGÚN PLANO

CANALETA RECOGIDA DE AGUAS PLUVIALES SUPERFICIALES.
REJILLA DE ACERO INOXIDABLE

FORMACIÓN DE BALSA SUPERFICIAL PARA RECOGIDA DE AGUAS PLUVIALES Y
REUTILIZACIÓN PARA RIEGO. TIERRA COMPACTADA + LÁMINA EPDM + PERÍMETRO
MEDIANTE GRAVA Y ROCALLA DE ÁRIDO CALIZO DE EZKABA

FORMACIÓN DE MANTO DE CÉSPED SILVESTRE TIPO PRADERA NATURAL.
ARBOLADO DE DISTINTAS VARIEDADES: TAXUS BACCATA 3 Uds, FRAXINUS EXCELSIOR 3
Uds, BETULA PUBESCENS 3 Uds, SORBUS DOMESTICA 3 Uds

GRAVA DE ÁRIDO DE MACHAQUEO CALIZO EZKABA 30-60 mm

+435.30 RASANTES EXISTENTES ENTORNO

435.85 RASANTES DE SUELO

436.75 RASANTES CORONACIÓN DE BANCOS

A1 1:100
A3 1:200
0 2 4 6m

PROYECTO DE EJECUCIÓN AGO.22

6.1
URBANIZACIÓN GENERAL

PE-61-URBA

Plaza Arbide s/n. Mutilva. Valle de Aranguren. Navarra

ESPACIO POLIVALENTE PARA LA JUVENTUD AYTO. VALLE ARANGUREN

JAVIER BARCOS y MANUEL ENRIQUEZ. ByE arquitectos bye@byearquitectos.com Paseo los Fueros-Etxaburua, 21 trasera, T 948247955, F 948246562, 31013 Berriozar, Navarra
IÑAKI DEL PRIM. blancodelprim arquitectos bdp@coavn.org Avenida de Pamplona, 4 local 2, T 848412521, F 848843618, 31010 Barañáin, Navarra

2023/09/06
E 1/1000
2023/09/06
E 1/500
VISADO
BISATUA
NAVARRA