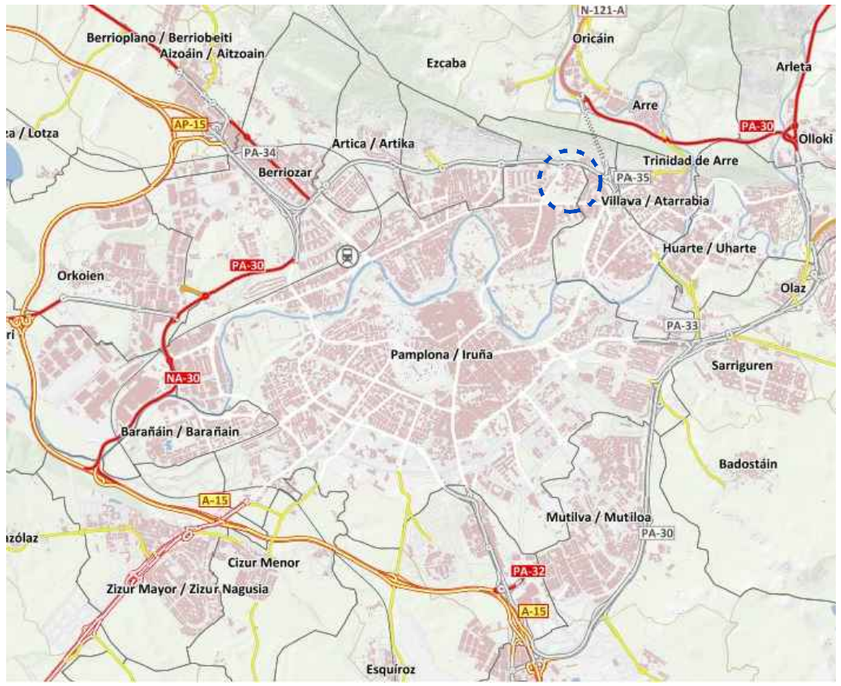

LOCALIZACIÓN

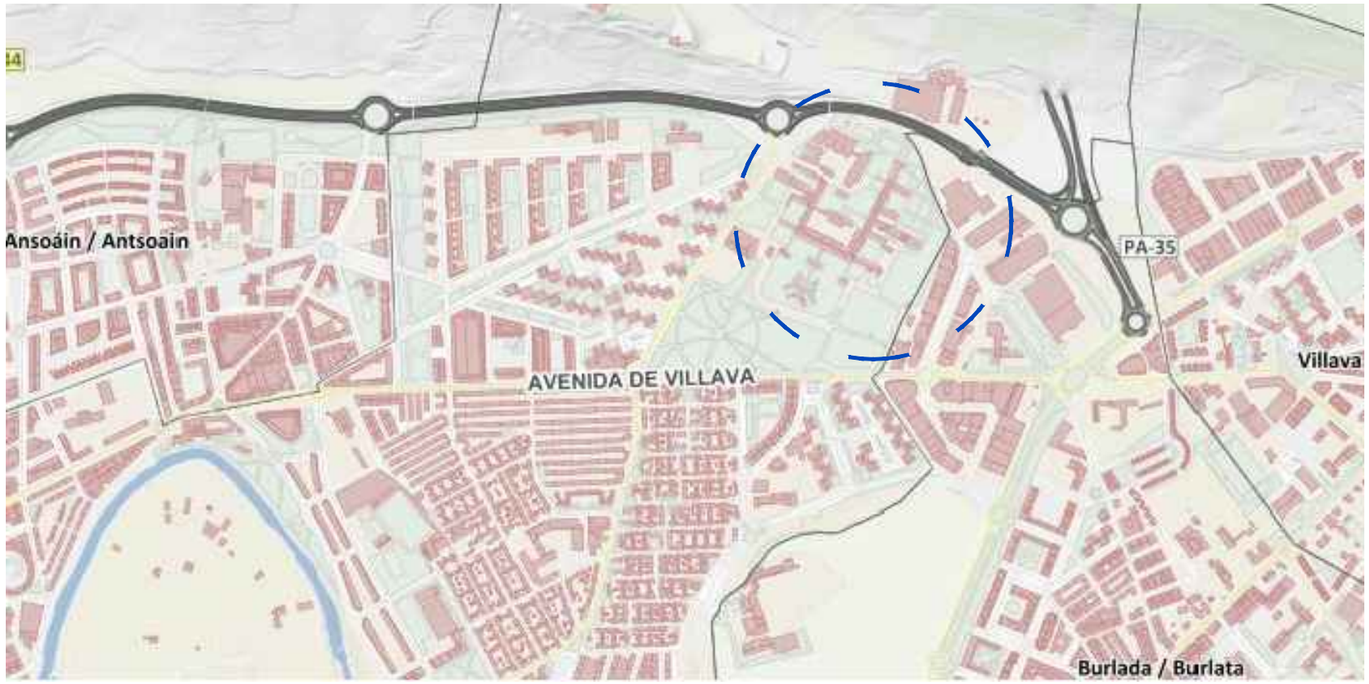

SITUACIÓN

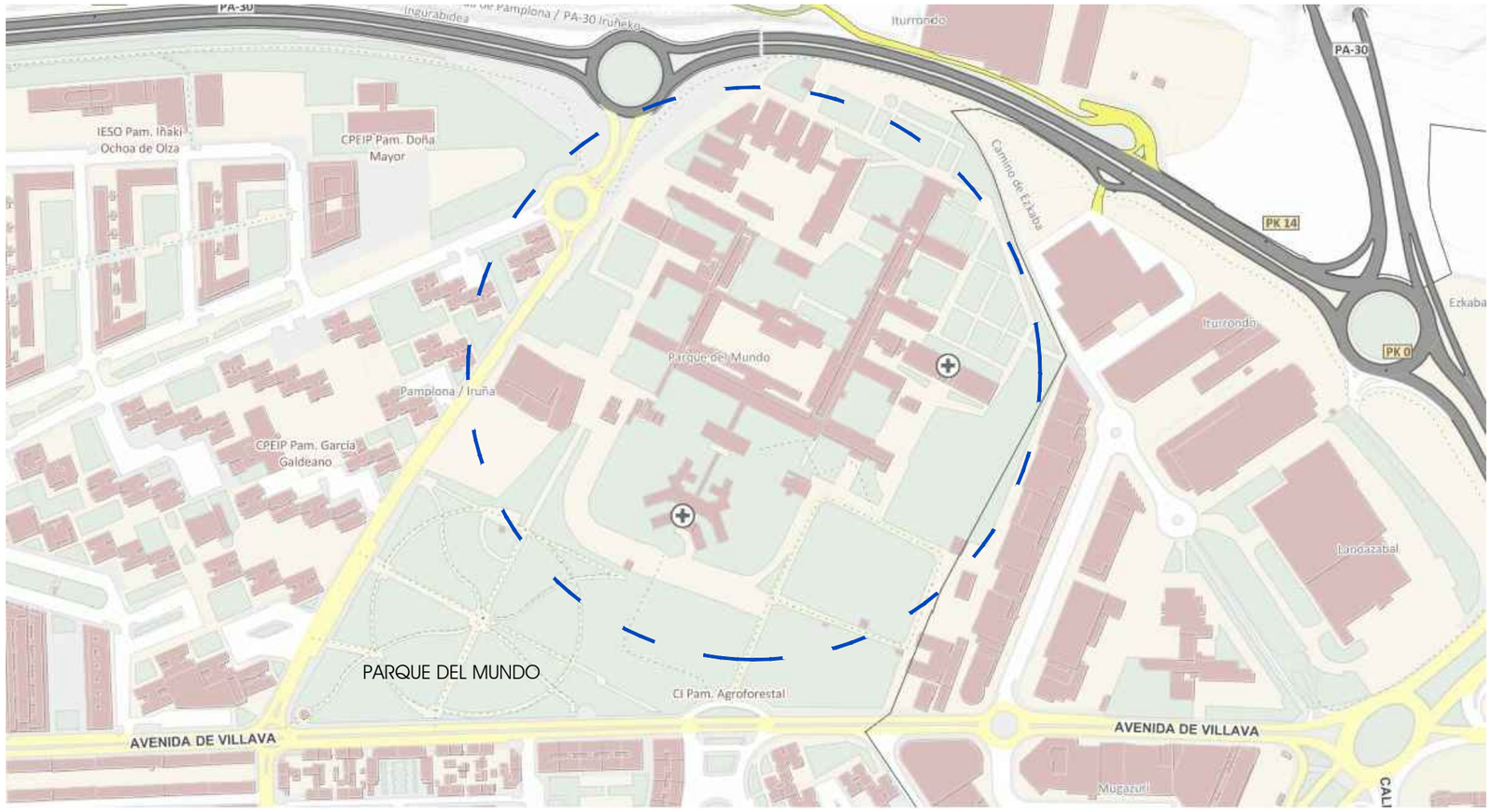

EMPLAZAMIENTO

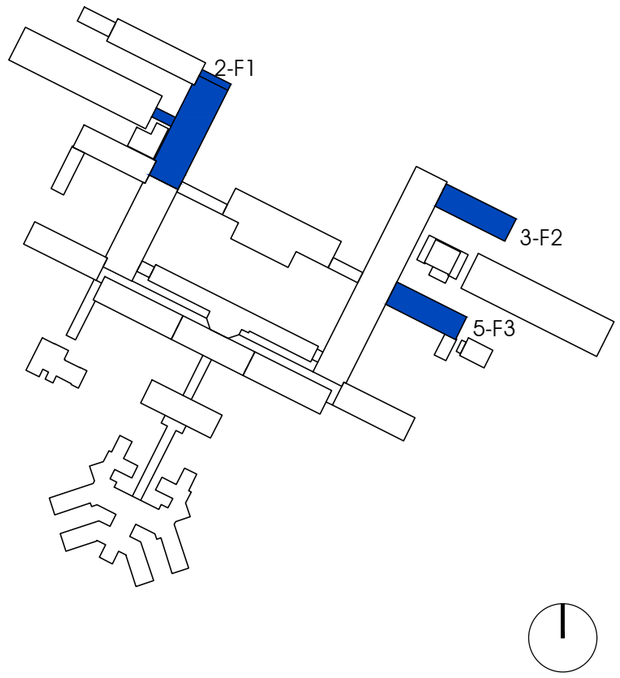

ZONA DE ACTUACIÓN

ESTUDIO DE SEGURIDAD Y SALUD
PROYECTO DE EJECUCIÓN · REHABILITACIÓN DE CUBIERTA
DEL "EDIFICIO DE VESTUARIOS" "IL-ARGI" Y "BELLAGOA"
EN EL CENTRO SAN FRANCISCO JAVIER

emplazamiento

EDIFICIO DE VESTUARIOS "IL-ARGI" Y "BELLAGOA"
Centro San Francisco Javier
Av de Villava, 53, 31015 Pamplona, Navarra

NAVARRA
VISADO
Nº: E26012F3E3
VERIFICABLE EN http://www.coavn.org/verificacion

SITUACIÓN – EMPLAZAMIENTO

Arq. Nº 2021/1/0931 de Salud Mental, Servicio Navarro de Salud - Osasunbidea, Pamplona.
Fecha: 06/05/2021
Arq. Juan Carlos Moreno

C/ Itxurmendi 38, 31180, Zizur Mayor (Navarra) tfno:629.032.673 e-mail: javiliana@hotmail.com

plano nº	escala	
ESS 01	s/e	abril 2021

LEYENDA

1. Caseta
2. Zona de acopio durante la fase de organización de la obra
3. Residuos reutilizables
4. Residuos peligrosos
5. Residuos no peligrosos
6. Residuos de plástico
7. Residuos de basura sobrante
8. Residuos de basura urbana
9. Andamio con red y protección en accesos
10. Barandilla perimetral en cubierta
11. Nueva línea de vida
12. Camión grúa:
    - Subida y bajada de material
    - Elemento de seguridad en sustitución de elementos de estructura
13. Extintor manual 6kg. Polvo seco polivalente.
14. Extintor manual 5kg. CO2.

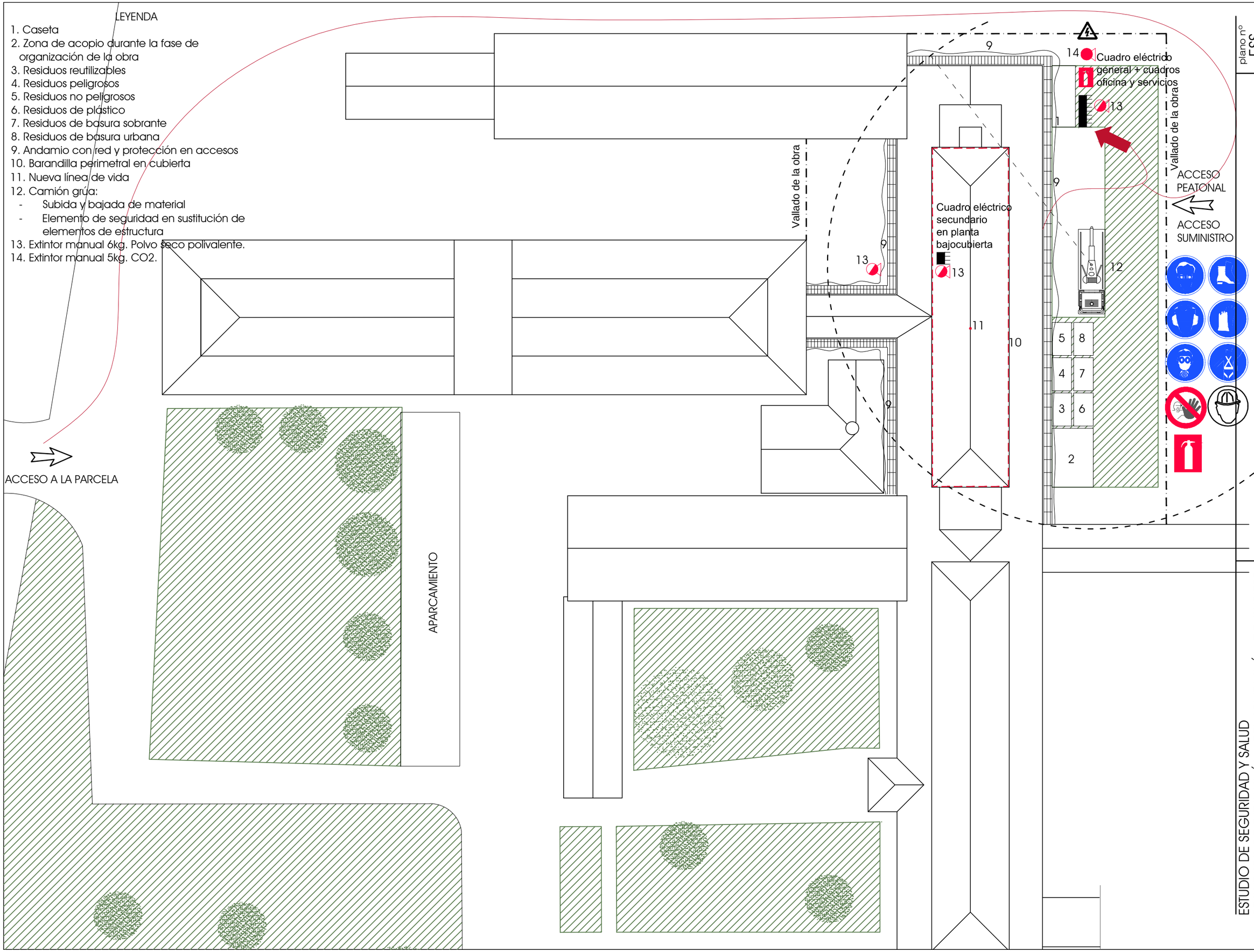

plano nº ESS F1.02

escala 1:400[A3]

abril 2021

FASE 1 (F1) : EDIFICIO VESTUARIOS

IMPLANTACIÓN DE LA OBRA, EVACUACIONES Y MEDIOS

ESTUDIO DE SEGURIDAD Y SALUD
PROYECTO DE EJECUCIÓN · REHABILITACIÓN DE CUBIERTA
DEL "EDIFICIO DE VESTUARIOS" "ALDAPA" Y "BELAGOA"
EN EL CENTRO SANITARIO "SAN FRANCISCO-HERMANOS OBLATOS"

emplazamiento EDIFICIO DE VESTUARIOS
Centro San Francisco Javier
Av de Villava, 53, 31015 Pamplona, Navarra

promotor GOBIERNO DE NAVARRA
NAVARRA OSASUNBIDEA
SERVICIO NAVARRO DE SALUD

VISADO
COLEGIO OFICIAL DE ARQUITECTOS VASCO-NAVARRO
ARKITEKTOEN ELKARGO OFIZIALA
E-26012E3E3
VERIFICABLE EN http://www.coavn.org/verificados/index.asp

arquitecto Javier Moreno Lana
C/ Itxurmendi 38, 31180, Zizur Mayor (Navarra)
tfno:629.032.673
e-mail: javilana@hotmail.com

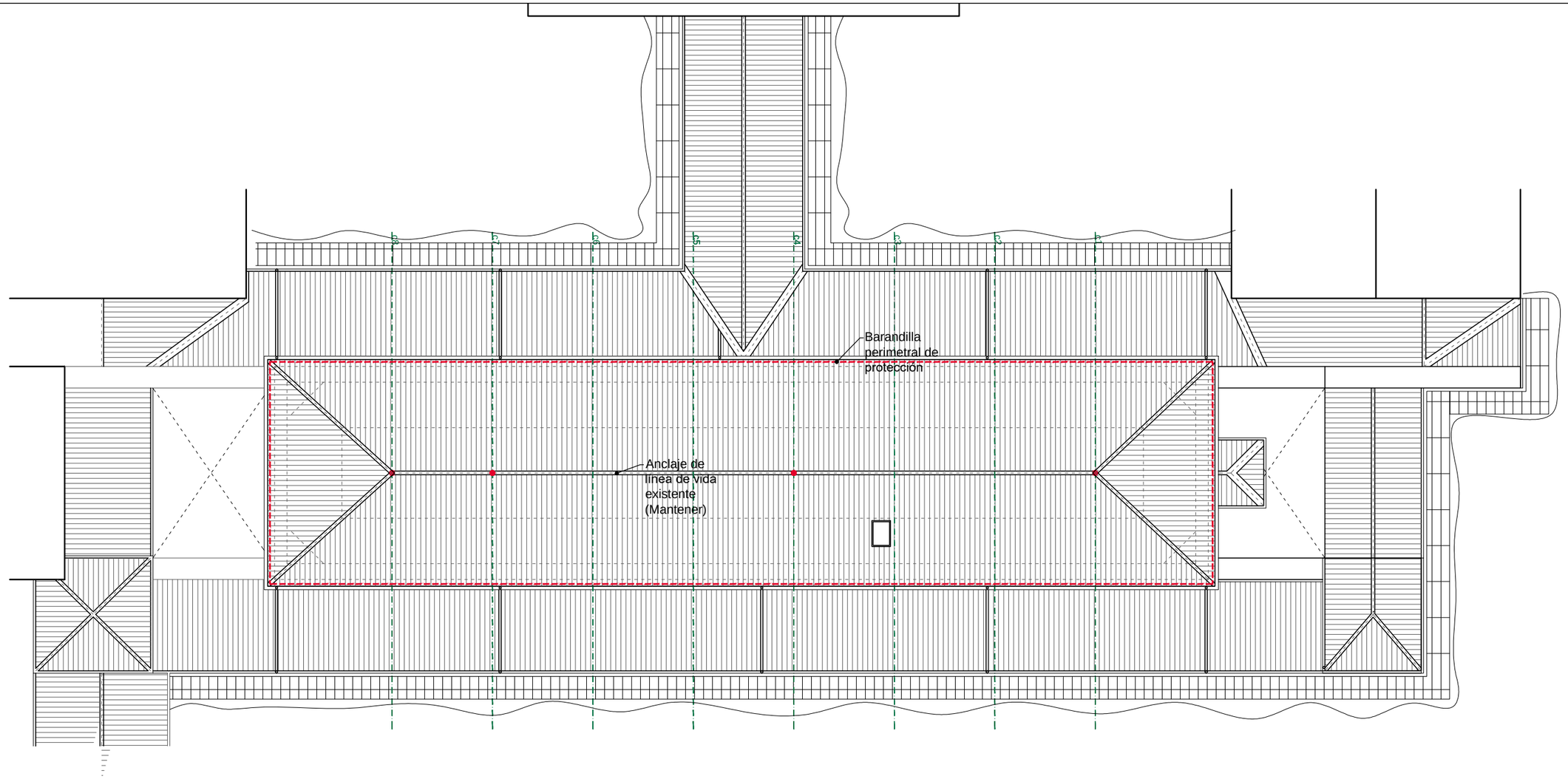

Todas las plantas que no tengan protección perimetral colocada, tendrán el acceso a ellas cortado, con indicación de prohibido el paso.

No se trabajará en cubierta sin colocar protección perimetral de barandilla o red. Zona de protección en todo el perímetro del edificio.

NOTA:
También se utilizará el camión grúa para sustitución de elementos estructurales como medio de seguridad.

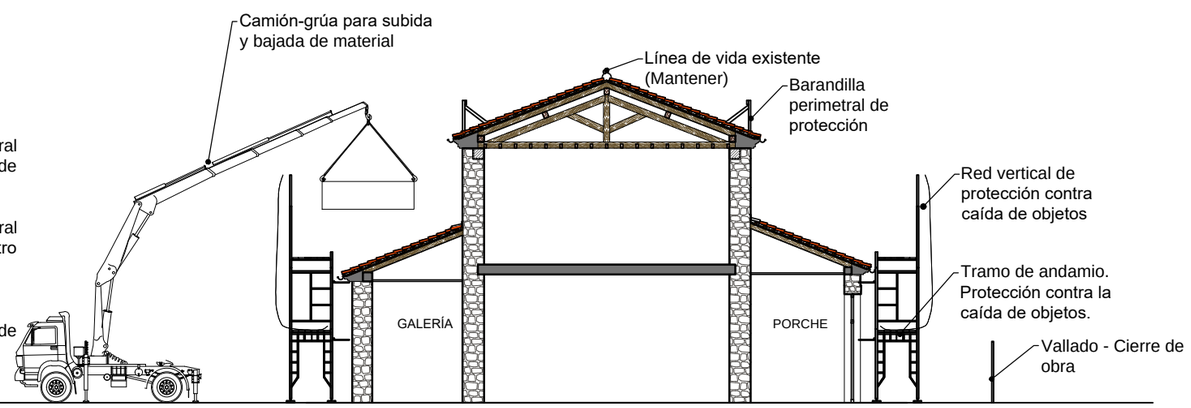

SECCIÓN TRANSVERSAL

ESTUDIO DE SEGURIDAD Y SALUD
PROYECTO DE EJECUCIÓN · REHABILITACIÓN DE CUBIERTA VIA DE EVACUACIÓN
DEL "EDIFICIO DE VESTUARIOS" "ILARGI" Y "BELEKOA" EJECUCIÓN DE LA OBRA, ANDAMISO Y PROTECCIONES
EN EL CENTRO SAN FRANCISCO JAVIER

FASE 1 (F1) : EDIFICIO VESTUARIOS

plano nº ESS F1.03
escala 1:200[A3]
abril 2021

emplazamiento EDIFICIO DE VESTUARIOS "ILARGI" Y "BELEKOA"
Centro San Francisco Javier
Av de Villava, 53, 31015 Pamplona, Navarra

NAVARRA
COLEGIO OFICIAL DE ARQUITECTOS VASCO-NAVARRO
ELKARGO OFIZIALA ARKITEKTOEN BASQUE-NAVARRE
VISADO
Nº E26012F3E3
VERIFICABLE EN http://www.coavn.org/verificaciones

Proyectista: Iñigo Lizarraga Moreno
Fecha: 06/05/2021
Arquitecto Técnico: Javier Ávila Moreno
Fecha: 06/05/2021

C/ Itxurmendi 38, 31180, Zizur Mayor (Navarra) tfno:629.032.673 e-mail: javilana@hotmail.com

BARANDILLAS DE MADERA SOBRE PIES DERECHOS POR APRIETO TIPO CARPINTERO TUBULAR, BORDE FORJADO, ACCIÓN INFERIOR

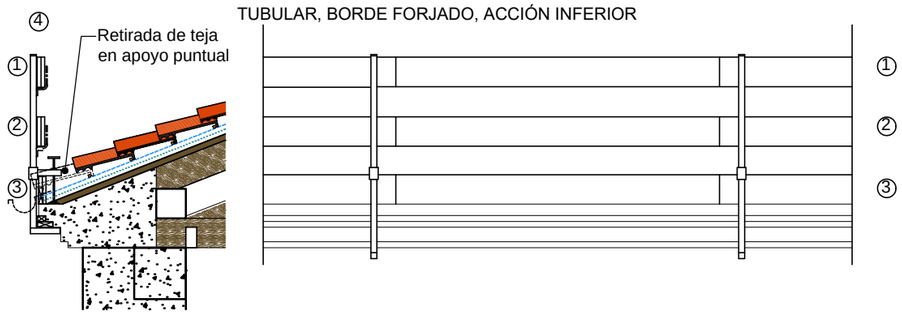

FASES DE MONTAJE

- (A) REPLANTEAR E INSTALAR LOS PIES DERECHOS
- (B) USANDO CINTURONES DE SEGURIDAD ANTI CAIDA ANCLADOS EN LAS CUERDAS INSTALAR LOS PIES DERECHOS
- (C) INSTALAR EL PASAMANOS DE UN MODULO
- (D) COMPLETAR CON EL RODAPIE
- (E) COMPLETAR CON EL LISTON INTERMEDIO

Leyenda

- (1) PASAMANOS DE 20x2.5 cm.
- (2) LISTÓN INTERMEDIO DE 20x2.5 cm.
- (3) RODAPIE DE 20x2.5 cm.
- (4) PIE DERECHO POR APRIETE TIPO CARPINTERO
- (5) LINEA DE CUERDA DE CIRCULACION
- (6) PUNTO DE ANCLAJE DEL CINTURON DE SEGURIDAD

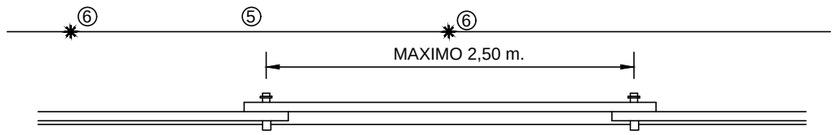

REDES DE HORCA EN ESQUINA SIN PILAR

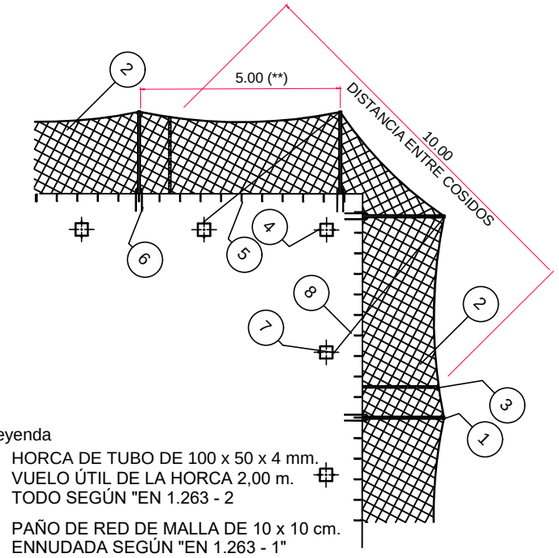

Leyenda

1. HORCA DE TUBO DE 100 x 50 x 4 mm. VUELO ÚTIL DE LA HORCA 2,00 m. TODO SEGÚN "EN 1.263 - 2
2. PAÑO DE RED DE MALLA DE 10 x 10 cm. ENNUDADA SEGÚN "EN 1.263 - 1"
3. COSIDO DE PAÑOS DE RED
4. ANCLAJE PARA ARNESES CINTURÓN DE SEGURIDAD, DURANTE LAS MANIOBRAS DE MONTAJE, MANTENIMIENTO Y DESMONTAJE DE LAS REDES
5. GANCHO DE SUJECIÓN INFERIOR DE Ø 8 mm. INSTALADO CADA 50 cm.
6. OMEGA DE SUJECIÓN DE HORCAS DE Ø 16 SEGÚN DETALLE
7. ANCLAJE PARA INMOVILIZACIÓN DE HORCA
8. TENSOR DE CUERDA Ø 8 mm.

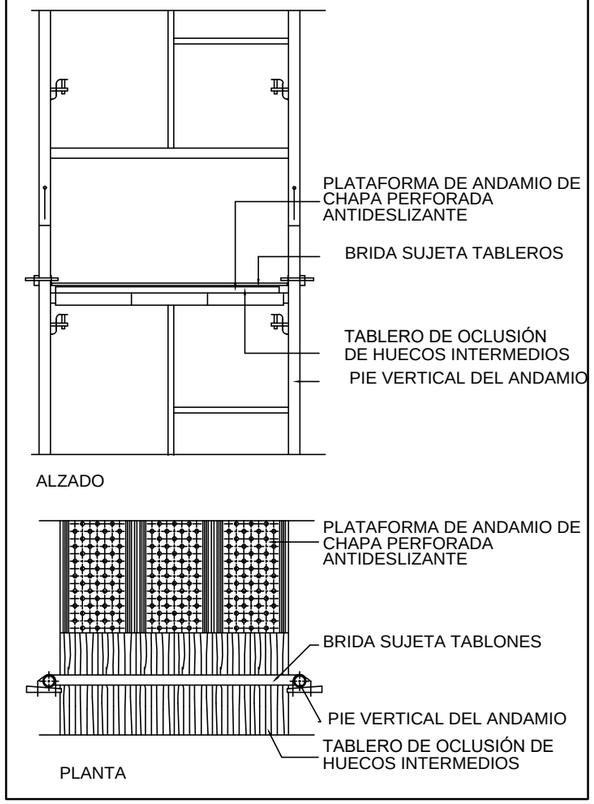

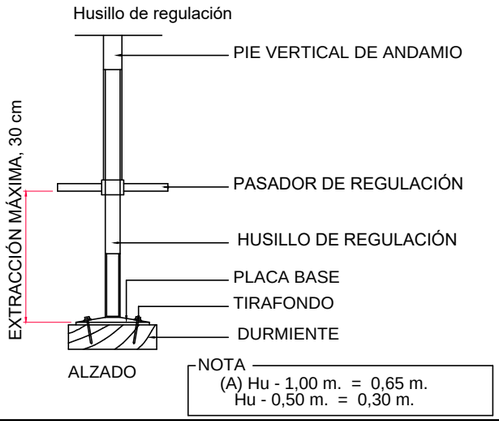

NOTA
(A) Hu - 1,00 m. = 0,65 m.
Hu - 0,50 m. = 0,30 m.

GANCHO DE SUJECIÓN INFERIOR DE LA RED

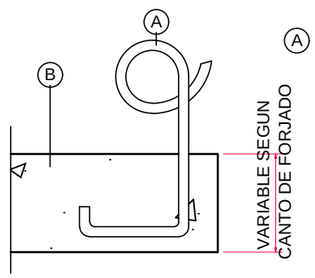

(A) ANCLAJE REFORZADO UNIDO A LA ARMADURA DEL ZUNCHO PARA UBICAR EN ZONAL DE ESPECIAL TENSION (A 1/2 DE LA LONGITUD A PROTEGER Y EN LOS EXTREMOS (En forma de "RABO DE CERDO)

(B) FORJADO O LOSA

DETALLE DE LAS BRIDAS DE SUJECIÓN DE LAS BARANDILLAS

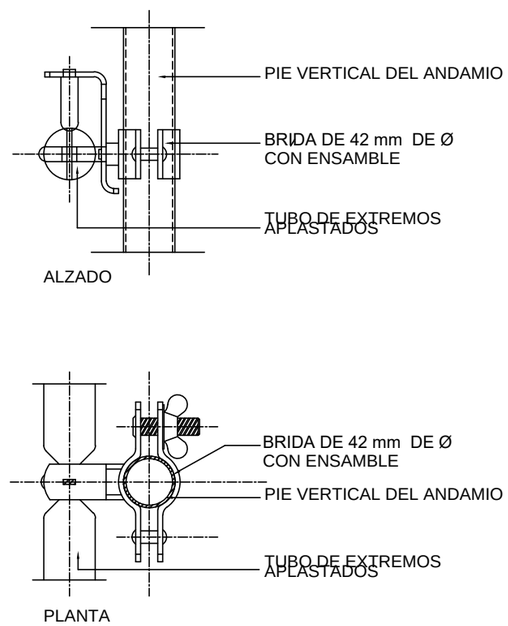

ESCALERA DE ANDAMIO METÁLICO MODULAR

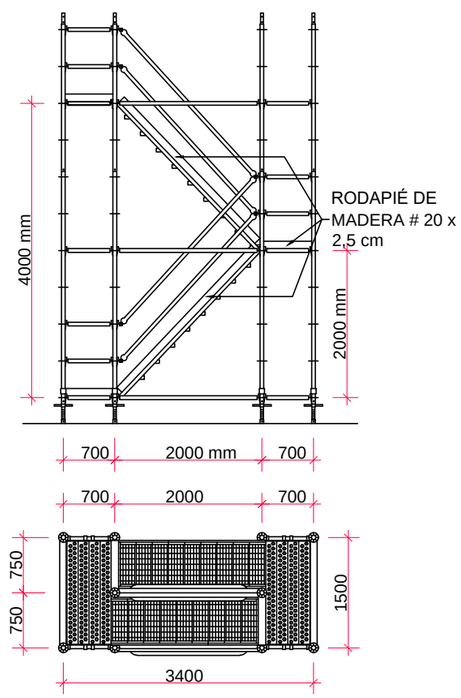

ENCIMBRADO CON ENTABLADO CUAJADO DE SEGURIDAD

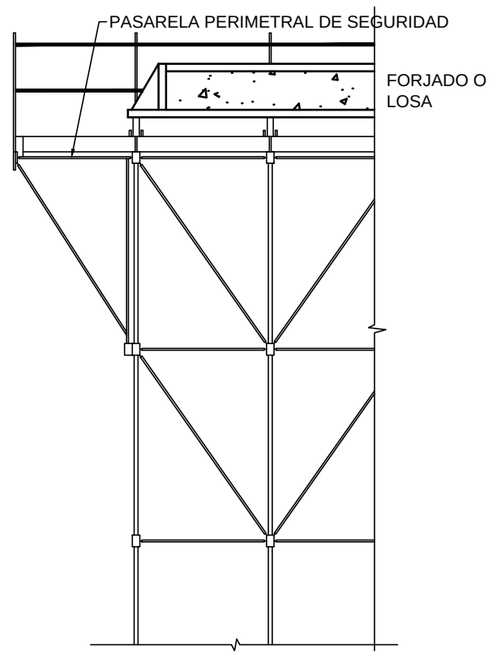

plano nº ESS F1.04 | escala s/e[A3] | abril 2021

FASE 1 (F1) : EDIFICIO VESTUARIOS

ESTUDIO DE SEGURIDAD Y SALUD
PROYECTO DE EJECUCIÓN · REHABILITACIÓN DE CUBIERTA
DEL "EDIFICIO DE VESTUARIOS" "IL-ARACI" Y "BELAGOA"
EN EL CENTRO SANITARIO "SAN FRANCISCO JAVIER"

DETALLES 1

emplazamiento: EDIFICIO DE VESTUARIOS, Centro San Francisco Javier, Av de Villava, 53, 31015 Pamplona, Navarra

VISADO: NAVARRA, COLEGIO OFICIAL DE ARQUITECTOS VASCO-NAVARRO, ARKITEKTOEN ELKARGO OFIZIALA, Nº 2021/1095, 06/05/2021, E26012E3E3, VERIFICABLE EN http://www.coavn.org/verificados, Fecha: 11/05/2021, Hora: 13:31:11

javier moreno
C/ Itxurmendi 38, 31180, Zizur Mayor (Navarra) tfno:629.032.673 e-mail: javilana@hotmail.com

ARQUETA PARA TOMA DE TIERRA GENERAL DE OBRA

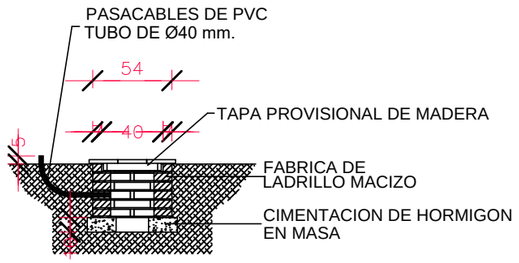

ALZADO
ESCALA 1/40

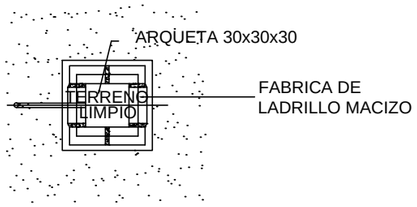

PLANTA

TOMA DE TIERRA DE LA OBRA RESISTENCIA 80 OHMIOS, RESISTIVIDAD 50 m OHMIO

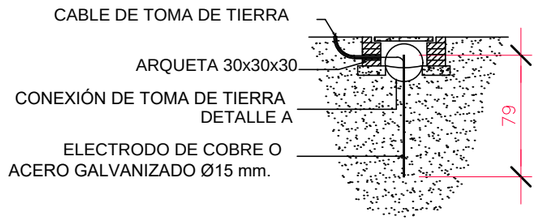

ALZADO-SECCION
ESCALA 1/40

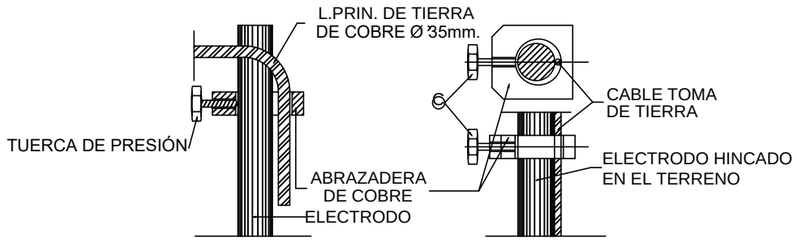

DETALLE A

TT. DE OBRA, DETALLE DE LOS EMPALMES DE LÍNEAS PRINCIPALES

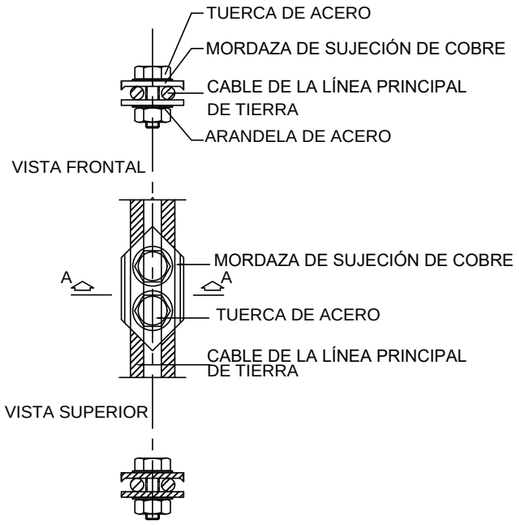

SECCIÓN A-A

INSTALACIÓN ELÉCTRICA PROVISIONAL DE OBRA 60 CV 300 MA

PROTECCIÓN EN CUADRO GENERAL Y SECUNDARIO $I\Delta_{N=300mA}$ [S]

Potencia P_{max} = 60 cv.

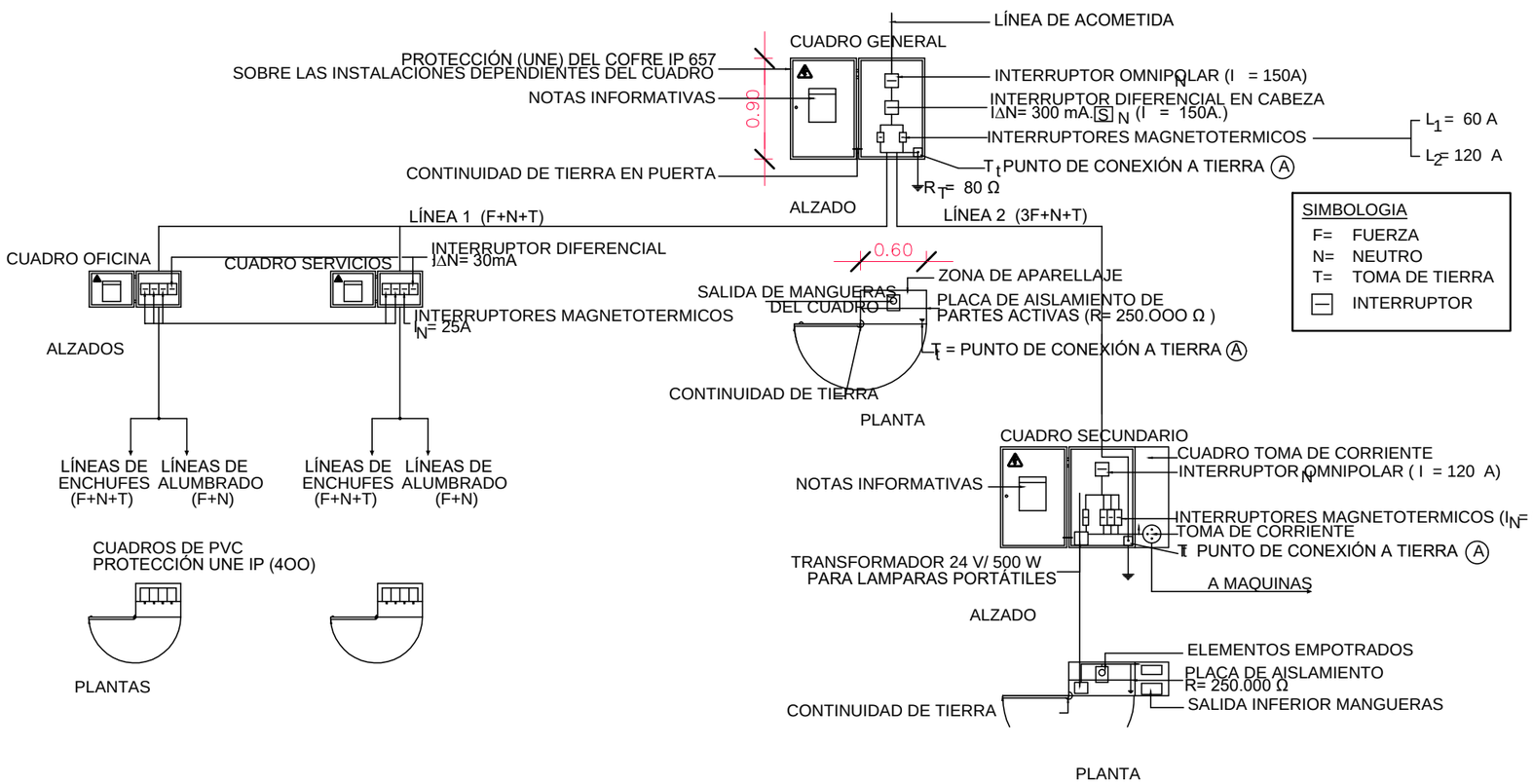

plano nº ESS F1.05
escala s/e[A3]
abril 2021

FASE 1 (F1) : EDIFICIO VESTUARIOS

ESTUDIO DE SEGURIDAD Y SALUD
PROYECTO DE EJECUCIÓN · REHABILITACIÓN DE CUBIERTA
DEL "EDIFICIO DE VESTUARIOS" (ANTIGUO COLEGIO "LA ANUNCIATA")
EN EL CENTRO SANITARIO "SAN FRANCISCO JAVIER" (ANTIGUO HOSPITAL PSIQUIÁTRICO)

DETALLES 2

Por orden de 12 de junio de 2020 del Consejero de Salud Mental, Servicio Navarro de Salud - Osasunbidea, Pamplona.

Fecha: 06/05/2021
Arq. Fdo. Juan Luis Larraya Moreno

emplazamiento: EDIFICIO DE VESTUARIOS, NAVARRA, Centro San Francisco Javier, Av de Villava, 53, 31015 Pamplona, Navarra

VISADO
Nº: E26012-E3-E3
Fecha: 06/05/2021
VERIFICABLE EN http://www.coaarn.org/verificados/verificados.php

C/ Itxurmendi 38, 31180, Zizur Mayor (Navarra) tfno:629.032.673 e-mail: javilana@hotmail.com

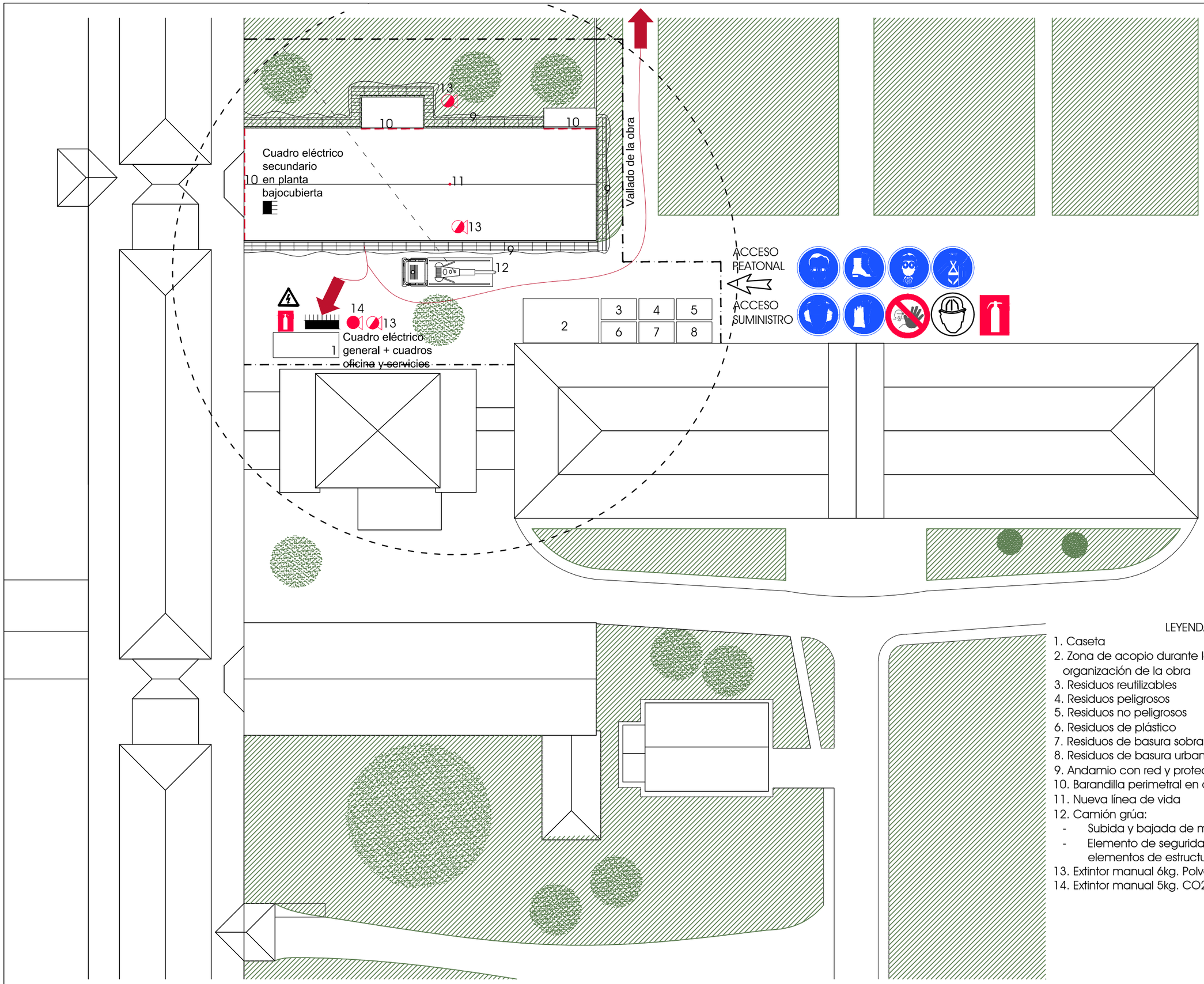

LEYENDA

1. Caseta
2. Zona de acopio durante la fase de organización de la obra
3. Residuos reutilizables
4. Residuos peligrosos
5. Residuos no peligrosos
6. Residuos de plástico
7. Residuos de basura sobrante
8. Residuos de basura urbana
9. Andamio con red y protección en accesos
10. Barandilla perimetral en cubierta
11. Nueva línea de vida
12. Camión grúa:
    - Subida y bajada de material
    - Elemento de seguridad en sustitución de elementos de estructura
13. Extintor manual 6kg. Polvo seco polivalente.
14. Extintor manual 5kg. CO2.

ESTUDIO DE SEGURIDAD Y SALUD
PROYECTO DE EJECUCIÓN · REHABILITACIÓN DE CUBIERTA
DEL "EDIFICIO DE VESTUARIOS" "IL ARGI" Y "BELAGOA"
EN EL CENTRO SAN FRANCISCO JAVIER

IMPLANTACIÓN DE LA OBRA, EVACUACIONES Y MEDIOS

FASE 2 (F2) : EDIFICIO ILARGI

plano nº ESS F2.02

escala 1:400[A3]

abril 2021

emplazamiento EDIFICIO DE VESTUARIOS "ILARGI" Y "BELAGOA"
Centro San Francisco Javier
Av de Villava, 53, 31015 Pamplona, Navarra

COLEGIO OFICIAL DE ARQUITECTOS VASCO-NAVARRO
ARQUITECTOEN ELKARGO OFIZIALA
NAVARRA
VISADO
E26012E3E3
VERIFICABLE EN http://www.coavn.org/verificacion/index.php

Revisión 1 06/05/2021
Revisión 2 12/05/2021

C/ Itxurmendi 38, 31180, Zizur Mayor (Navarra) tfno:629.032.673 e-mail: javilana@hotmail.com

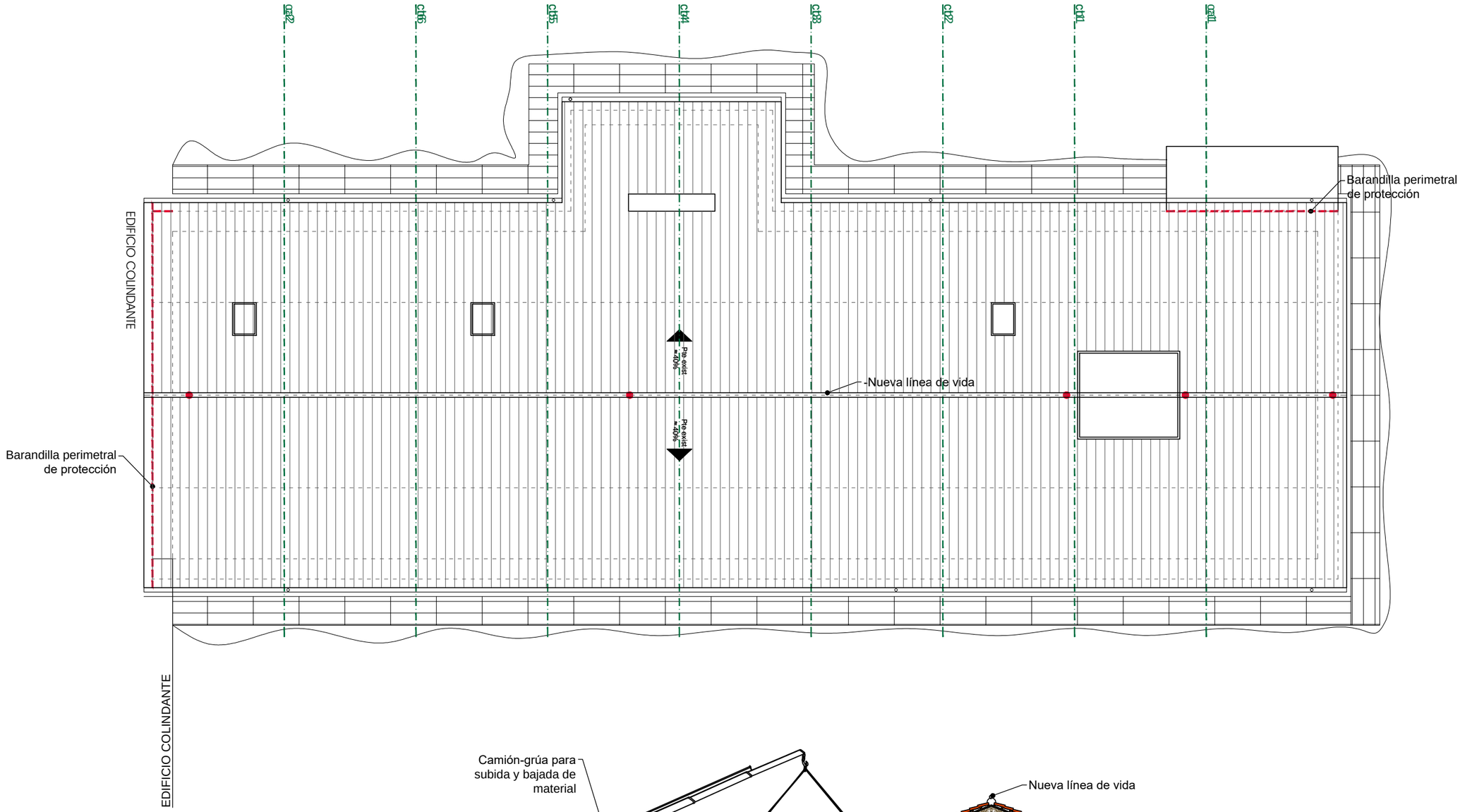

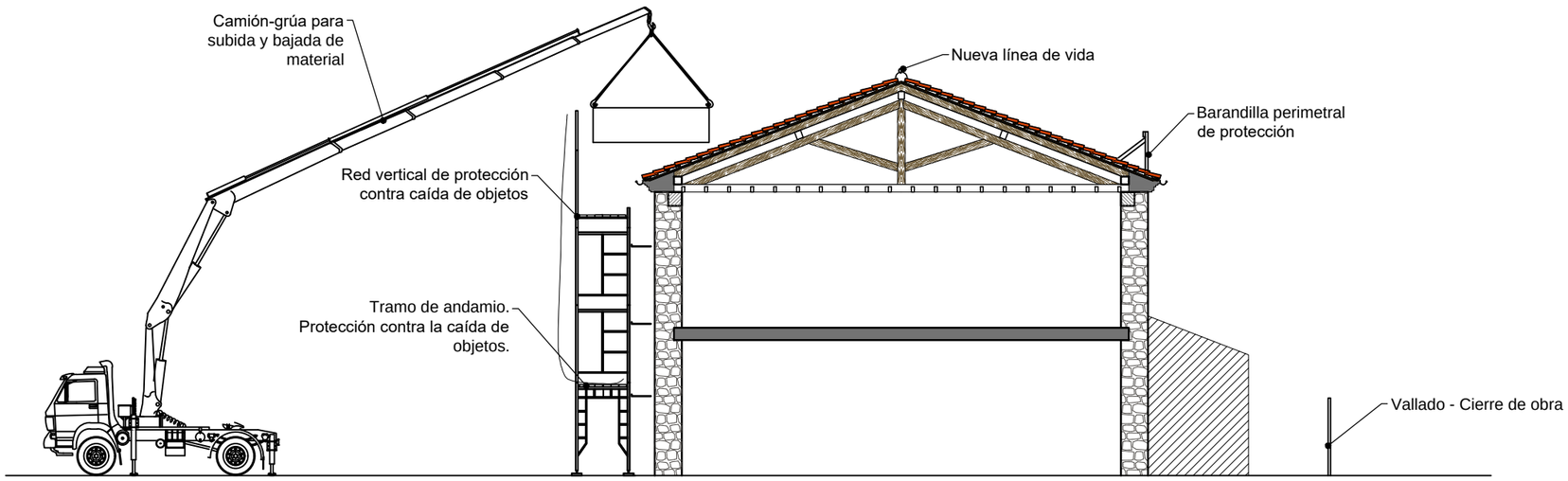

Todas las plantas que no tengan protección perimetral colocada, tendrán el acceso a ellas cortado, con indicación de prohibido el paso.

No se trabajará en cubierta sin colocar protección perimetral de barandilla o red. Zona de protección en todo el perímetro del edificio.

NOTA:
También se utilizará el camión grúa para sustitución de elementos estructurales como medio de seguridad.

ESTUDIO DE SEGURIDAD Y SALUD
PROYECTO DE EJECUCIÓN · REHABILITACIÓN DE CUBIERTA
DEL "EDIFICIO DE VESTUARIOS" "IL ARGI" Y "BELAGOA"
EN EL CENTRO SANITARIO "IBARWIDE" ELKARGO OFIZIALA

VIA DE EVACUACIÓN
EJECUCIÓN DE LA OBRA, ANDAMISO Y PROTECCIONES

FASE 2 (F2) : EDIFICIO ILARGI

plano nº ESS F2.03
escala 1:150[A3]
abril 2021

emplazamiento
EDIFICIO DE VESTUARIOS
Centro San Francisco Javier
Av de Villava, 53, 31015 Pamplona, Navarra

Colegio Oficial de Arquitectos Vasco-Navarro
Elkargo Arkitektoen Elkargo Ofiziala
NAVARRA
VISADO
Nº E26012E3E3
06/05/2021
VERIFICABLE EN http://www.coavn.org/verificacion
Zizur Mayor (Navarra) tfno:629.032.673 e-mail: javilana@hotmail.com
C/ Itxurmendi 38, 31180, Zizur Mayor (Navarra)

BARANDILLAS DE MADERA SOBRE PIES DERECHOS POR APRIETO TIPO CARPINTERO TUBULAR, BORDE FORJADO, ACCIÓN INFERIOR

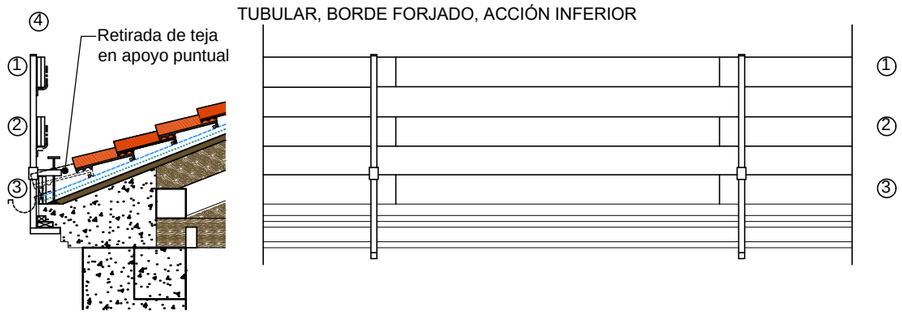

FASES DE MONTAJE

- (A) REPLANTEAR E INSTALAR LOS PIES DERECHOS
- (B) USANDO CINTURONES DE SEGURIDAD ANTI CAIDA ANCLADOS EN LAS CUERDAS INSTALAR LOS PIES DERECHOS
- (C) INSTALAR EL PASAMANOS DE UN MODULO
- (D) COMPLETAR CON EL RODAPIE
- (E) COMPLETAR CON EL LISTON INTERMEDIO

Leyenda

- (1) PASAMANOS DE 20x2.5 cm.
- (2) LISTÓN INTERMEDIO DE 20x2.5 cm.
- (3) RODAPIE DE 20x2.5 cm.
- (4) PIE DERECHO POR APRIETE TIPO CARPINTERO
- (5) LINEA DE CUERDA DE CIRCULACION
- (6) PUNTO DE ANCLAJE DEL CINTURON DE SEGURIDAD

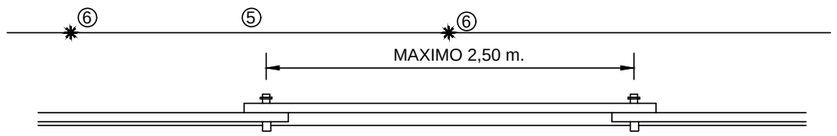

REDES DE HORCA EN ESQUINA SIN PILAR

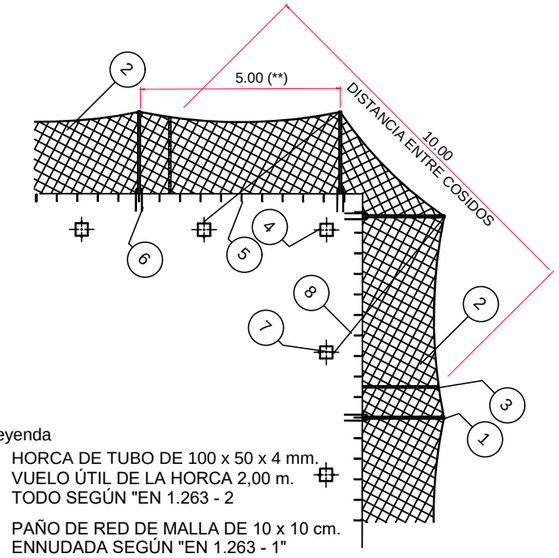

Leyenda

1. HORCA DE TUBO DE 100 x 50 x 4 mm. VUELO ÚTIL DE LA HORCA 2,00 m. TODO SEGÚN "EN 1.263 - 2
2. PAÑO DE RED DE MALLA DE 10 x 10 cm. ENNUDADA SEGÚN "EN 1.263 - 1"
3. COSIDO DE PAÑOS DE RED
4. ANCLAJE PARA ARNESES CINTURÓN DE SEGURIDAD, DURANTE LAS MANIOBRAS DE MONTAJE, MANTENIMIENTO Y DESMONTAJE DE LAS REDES
5. GANCHO DE SUJECIÓN INFERIOR DE Ø 8 mm. INSTALADO CADA 50 cm.
6. OMEGA DE SUJECIÓN DE HORCAS DE Ø 16 SEGÚN DETALLE
7. ANCLAJE PARA INMOVILIZACIÓN DE HORCA
8. TENSOR DE CUERDA Ø 8 mm.

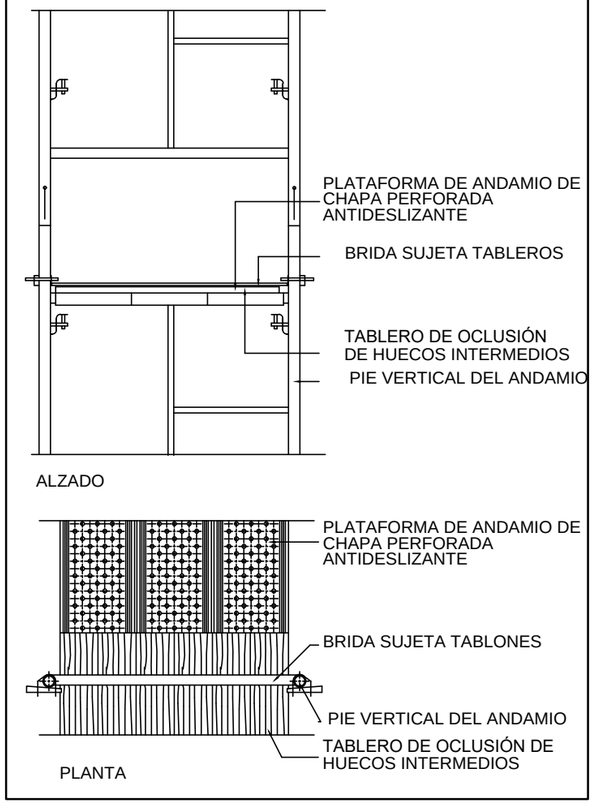

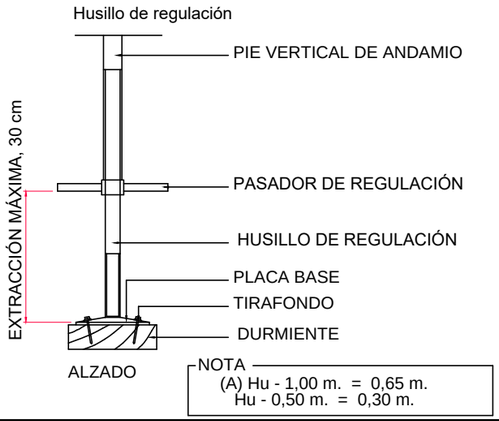

NOTA
(A) Hu - 1,00 m. = 0,65 m.
Hu - 0,50 m. = 0,30 m.

GANCHO DE SUJECIÓN INFERIOR DE LA RED

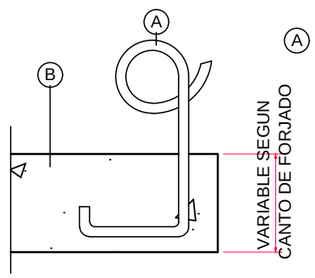

(A) ANCLAJE REFORZADO UNIDO A LA ARMADURA DEL ZUNCHO PARA UBICAR EN ZONAL DE ESPECIAL TENSION (A 1/2 DE LA LONGITUD A PROTEGER Y EN LOS EXTREMOS (En forma de "RABO DE CERDO)

(B) FORJADO O LOSA

DETALLE DE LAS BRIDAS DE SUJECIÓN DE LAS BARANDILLAS

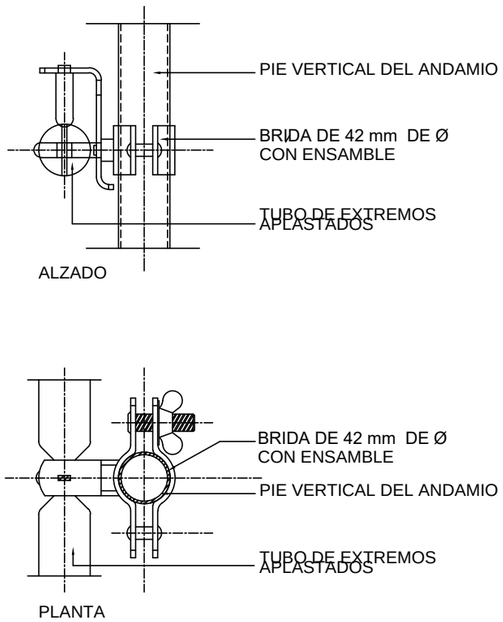

ESCALERA DE ANDAMIO METÁLICO MODULAR

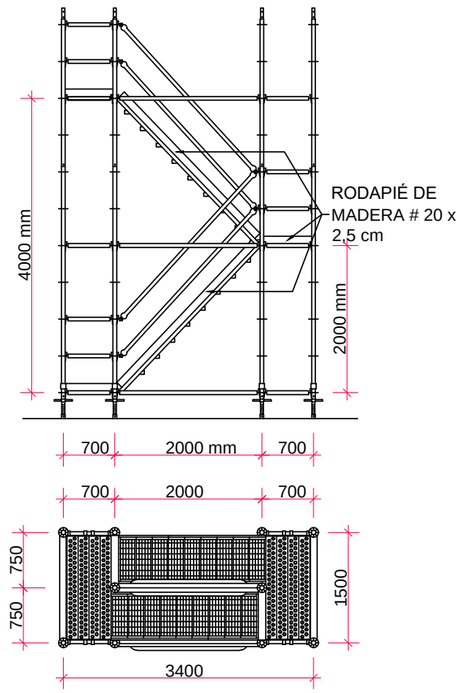

ENCIMBRADO CON ENTABLADO CUAJADO DE SEGURIDAD

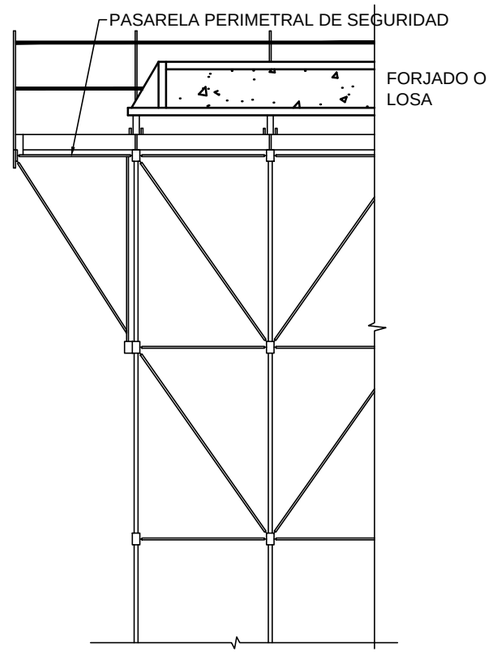

plano nº ESS F2.04 | escala s/e[A3] | abril 2021

FASE 2 (F2) : EDIFICIO ILARGI

ESTUDIO DE SEGURIDAD Y SALUD
PROYECTO DE EJECUCIÓN · REHABILITACIÓN DE CUBIERTA
DEL "EDIFICIO DE VESTUARIOS" "ILARGI" Y "BELAGOA"
EN EL CENTRO SANITARIO "SAN FRANCISCO JAVIER"

DETALLES 1

emplazamiento: EDIFICIO DE VESTUARIOS "ILARGI" Y "BELAGOA" Centro San Francisco Javier Av de Villava, 53, 31015 Pamplona, Navarra

VISADO: NAVARRA COLEGIO OFICIAL DE ARQUITECTOS VASCO-NAVARRO ARKITEKTOEN ELKARGO OFIZIALA VISADO Nº E26012E3E3 06/05/2021 VERIFICABLE EN http://www.coavn.org/verificados Firmado por Javier Moreno Gil el 06/05/2021

C/ Itxurmendi 38, 31180, Zizur Mayor (Navarra) tfno:629.032.673 e-mail: javilana@hotmail.com

ARQUETA PARA TOMA DE TIERRA GENERAL DE OBRA

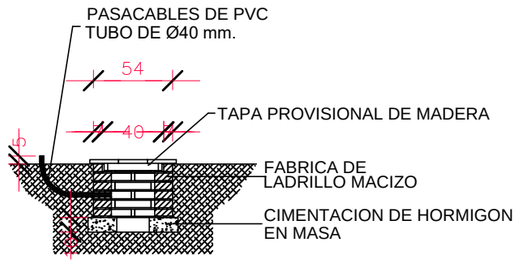

ALZADO

ESCALA 1/40

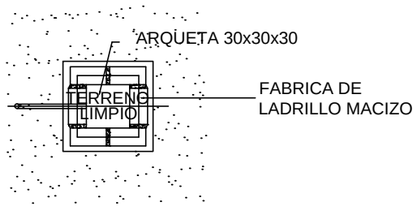

PLANTA

TOMA DE TIERRA DE LA OBRA RESISTENCIA 80 OHMIOS, RESISTIVIDAD 50 m OHMIO

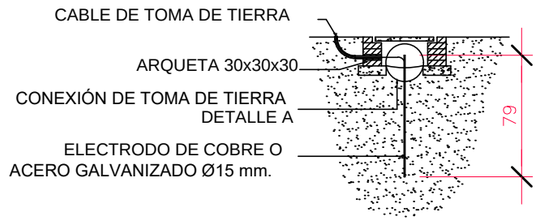

ALZADO-SECCION
ESCALA 1/40

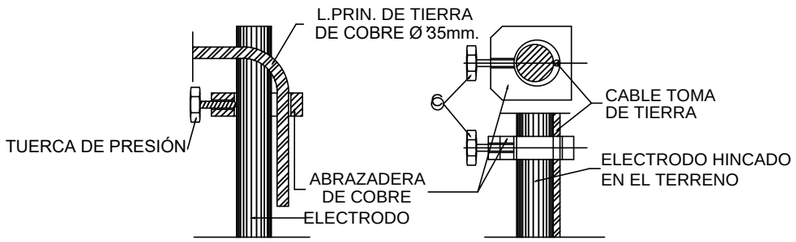

DETALLE A

TT. DE OBRA, DETALLE DE LOS EMPALMES DE LÍNEAS PRINCIPALES

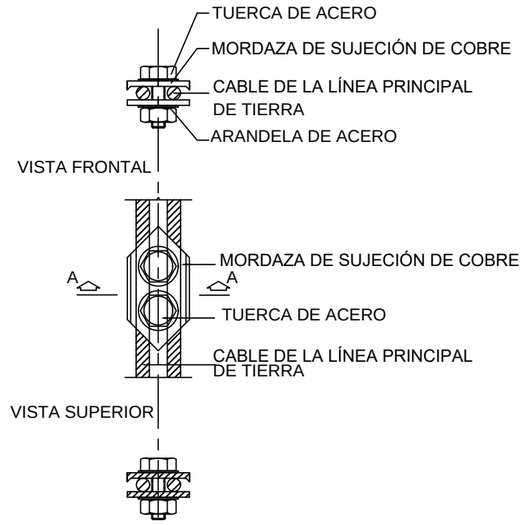

SECCIÓN A-A

INSTALACIÓN ELÉCTRICA PROVISIONAL DE OBRA 60 CV 300 MA

PROTECCIÓN EN CUADRO GENERAL Y SECUNDARIO $I\Delta_{N=300mA}$ [S]

Potencia P_{max} = 60 cv.

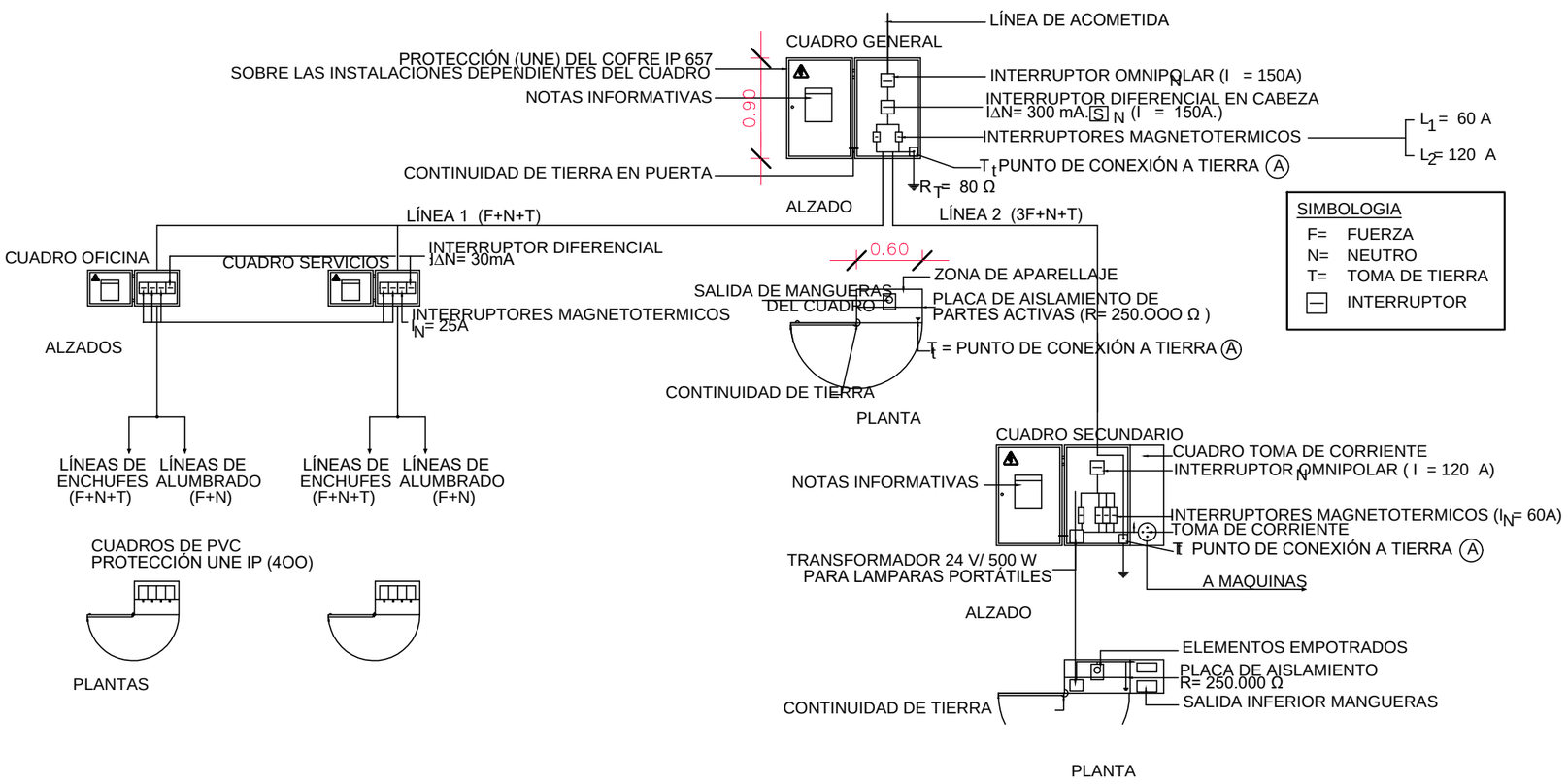

plano nº ESS F2.05 | escala s/e[A3] | abril 2021

FASE 2 (F2) : EDIFICIO ILARGI

DETALLES 2

ESTUDIO DE SEGURIDAD Y SALUD
PROYECTO DE EJECUCIÓN · REHABILITACIÓN DE CUBIERTA
DEL "EDIFICIO DE VESTUARIOS" "ILARGI" Y "BELAGOA"
EN EL CENTRO SANITARIO "SAN FRANCISCO JAVIER"

emplazamiento: EDIFICIO DE VESTUARIOS, Centro San Francisco Javier, Av de Villava, 53, 31015 Pamplona, Navarra

C/ Itxurmendi 38, 31180, Zizur Mayor (Navarra) tfno:629.032.673 e-mail: javilana@hotmail.com

Colegio Oficial de Arquitectos Vasco-Navarro
ARKITEKTOEN ELKARGO OFIZIALA
Nº 2021/105101
06/05/2021
Javier Lana Moreno
Nº 26012E3E3
VISADO
NAVARRA
VERIFICABLE EN http://www.coavn.org/verificados

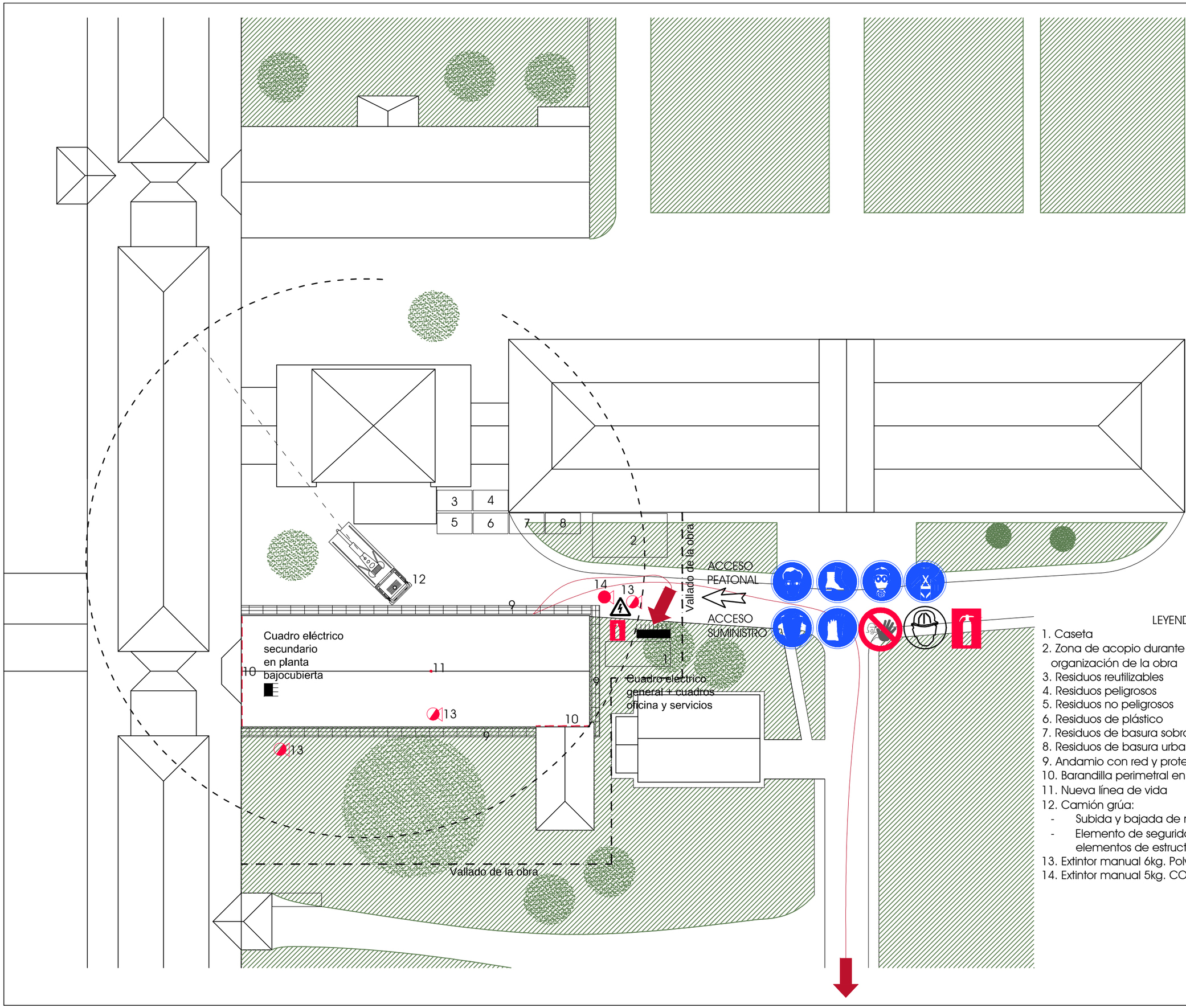

LEYENDA

1. Caseta
2. Zona de acopio durante la fase de organización de la obra
3. Residuos reutilizables
4. Residuos peligrosos
5. Residuos no peligrosos
6. Residuos de plástico
7. Residuos de basura sobrante
8. Residuos de basura urbana
9. Andamio con red y protección en accesos
10. Barandilla perimetral en cubierta
11. Nueva línea de vida
12. Camión grúa:
    - Subida y bajada de material
    - Elemento de seguridad en sustitución de elementos de estructura
13. Extintor manual 6kg. Polvo seco polivalente.
14. Extintor manual 5kg. CO2.

ESTUDIO DE SEGURIDAD Y SALUD
PROYECTO DE EJECUCIÓN · REHABILITACIÓN DE CUBIERTA
DEL "EDIFICIO DE VESTUARIOS" "IL-ARACI" Y "BELAGOA"
EN EL CENTRO SANITARIO "SAN FRANCISCO JAVIER"

IMPLANTACIÓN DE LA OBRA, EVACUACIONES Y MEDIOS

FASE 3 (F3) : EDIFICIO BELAGOA

emplazamiento: EDIFICIO DE VESTUARIOS "BELAGOA"
Centro San Francisco Javier
Av de Villava, 53, 31015 Pamplona, Navarra

NAVARRA
VISADO
E26012E3E3
VERIFICABLE EN http://www.coarn.org/verificacion/index.php?id=1

Arquitecto: Javier Ilana Moreno
C/ Itxurmendi 38, 31180, Zizur Mayor (Navarra) tfno:629.032.673 e-mail: javilana@hotmail.com

Fecha: 06/05/2021
Revisión: 1
Fecha: 12/12/2021
Revisión: 2

escala: 1:400[A3]
abril 2021

plano nº
ESS
F3.02

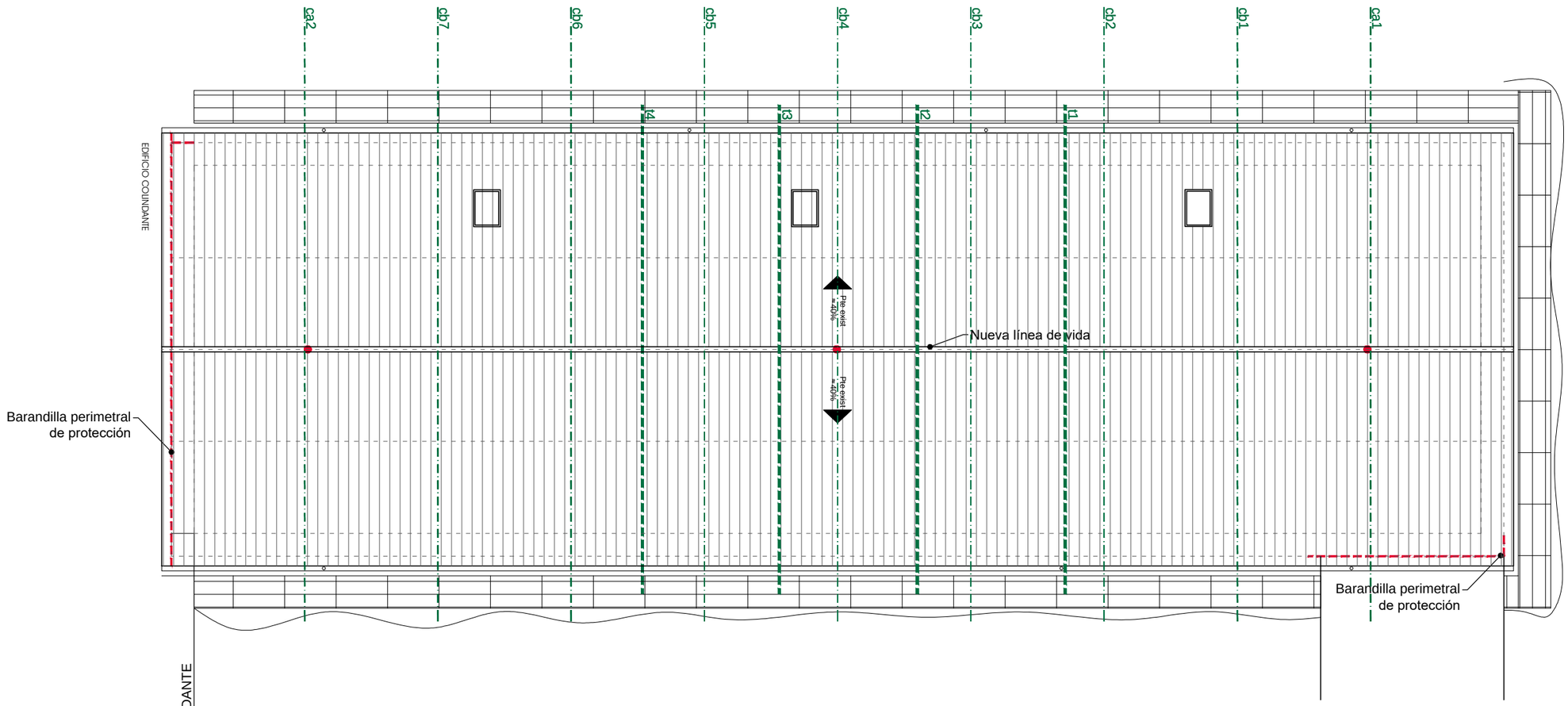

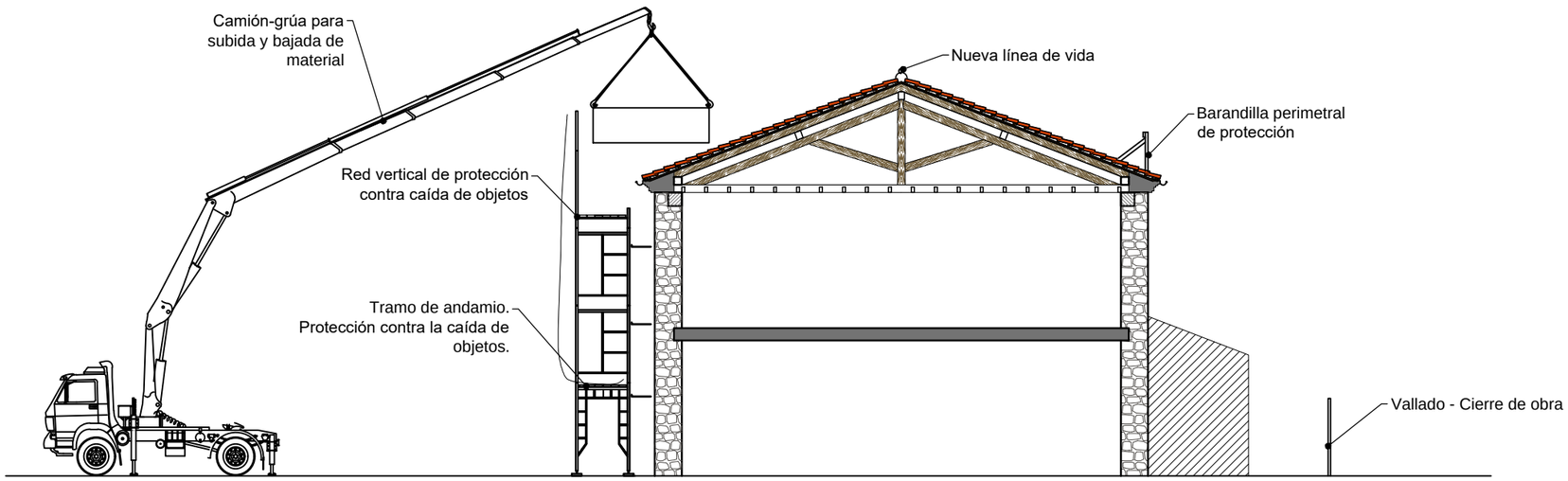

Todas las plantas que no tengan protección perimetral colocada, tendrán el acceso a ellas cortado, con indicación de prohibido el paso.

No se trabajará en cubierta sin colocar protección perimetral de barandilla o red. Zona de protección en todo el perímetro del edificio.

NOTA:
También se utilizará el camión grúa para sustitución de elementos estructurales como medio de seguridad.

ESTUDIO DE SEGURIDAD Y SALUD
PROYECTO DE EJECUCIÓN · REHABILITACIÓN DE CUBIERTA
DEL "EDIFICIO DE VESTUARIOS" "IL ARACI" Y "BELAGOA"
EN EL CENTRO SAN FRANCISCO JAVIER

VIA DE EVACUACIÓN
EJECUCIÓN DE LA OBRA, ANDAMISO Y PROTECCIONES

FASE 3 (F3) : EDIFICIO BELAGOA

plano nº ESS F3.03
escala 1:150[A3]
abril 2021

emplazamiento EDIFICIO DE VESTUARIOS "IL ARACI" Y "BELAGOA"
Centro San Francisco Javier
Av de Villava, 53, 31015 Pamplona, Navarra

NAVARRA
COLEGIO OFICIAL DE ARQUITECTOS VASCO-NAVARRO
ARKITEKTOEN ELKARGO OFIZIALA
VISADO
BISATUA
Nº E26012E3E3
VERIFICABLE EN http://www.coaavn.org/verificacion/verificar.html
Fecha: 06/05/2021
Nº 2021/1409

C/ Itxurmendi 38, 31180, Zizur Mayor (Navarra) tfno:629.032.673 e-mail: javilana@hotmail.com

BARANDILLAS DE MADERA SOBRE PIES DERECHOS POR APRIETO TIPO CARPINTERO TUBULAR, BORDE FORJADO, ACCIÓN INFERIOR

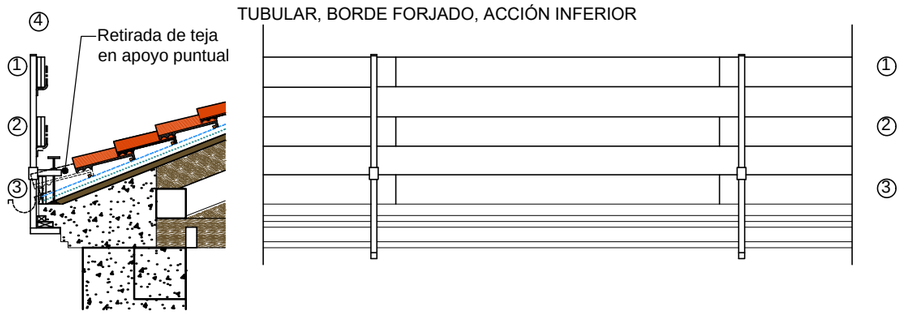

FASES DE MONTAJE

- (A) REPLANTEAR E INSTALAR LOS PIES DERECHOS
- (B) USANDO CINTURONES DE SEGURIDAD ANTI CAIDA ANCLADOS EN LAS CUERDAS INSTALAR LOS PIES DERECHOS
- (C) INSTALAR EL PASAMANOS DE UN MODULO
- (D) COMPLETAR CON EL RODAPIE
- (E) COMPLETAR CON EL LISTON INTERMEDIO

Leyenda

- (1) PASAMANOS DE 20x2.5 cm.
- (2) LISTÓN INTERMEDIO DE 20x2.5 cm.
- (3) RODAPIE DE 20x2.5 cm.
- (4) PIE DERECHO POR APRIETE TIPO CARPINTERO
- (5) LINEA DE CUERDA DE CIRCULACION
- (6) PUNTO DE ANCLAJE DEL CINTURON DE SEGURIDAD

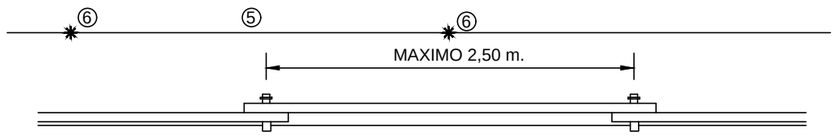

REDES DE HORCA EN ESQUINA SIN PILAR

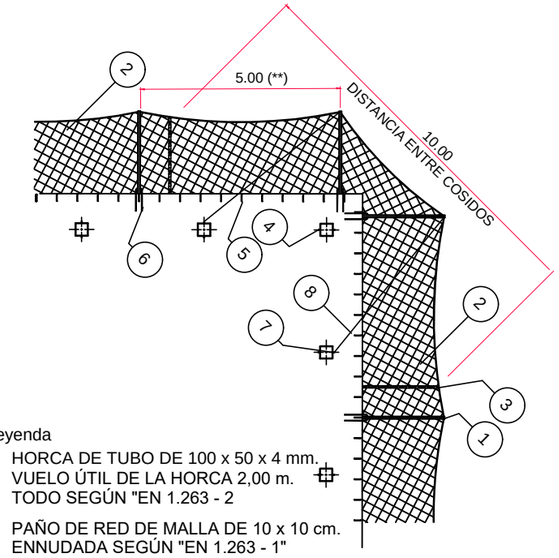

Leyenda

1. HORCA DE TUBO DE 100 x 50 x 4 mm. VUELO ÚTIL DE LA HORCA 2,00 m. TODO SEGÚN "EN 1.263 - 2
2. PAÑO DE RED DE MALLA DE 10 x 10 cm. ENNUDADA SEGÚN "EN 1.263 - 1"
3. COSIDO DE PAÑOS DE RED
4. ANCLAJE PARA ARNESES CINTURÓN DE SEGURIDAD, DURANTE LAS MANIOBRAS DE MONTAJE, MANTENIMIENTO Y DESMONTAJE DE LAS REDES
5. GANCHO DE SUJECIÓN INFERIOR DE Ø 8 mm. INSTALADO CADA 50 cm.
6. OMEGA DE SUJECIÓN DE HORCAS DE Ø 16 SEGÚN DETALLE
7. ANCLAJE PARA INMOVILIZACIÓN DE HORCA
8. TENSOR DE CUERDA Ø 8 mm.

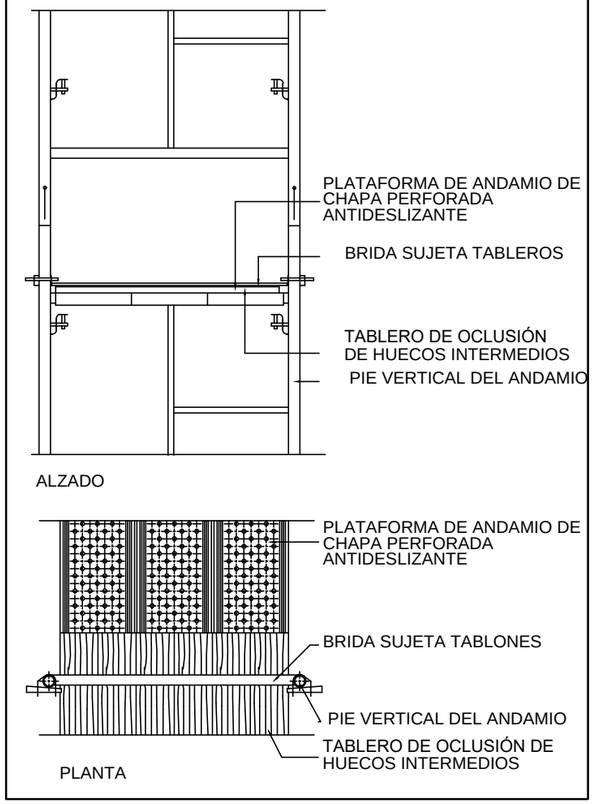

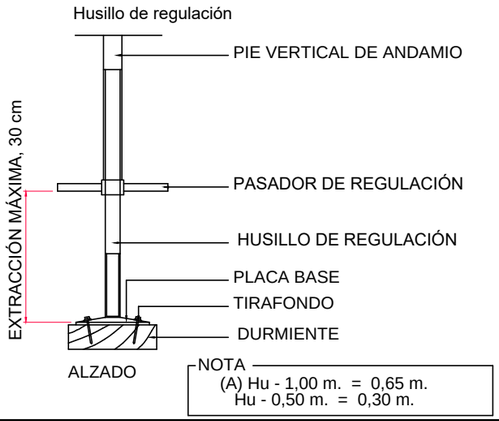

NOTA
(A) Hu - 1,00 m. = 0,65 m.
Hu - 0,50 m. = 0,30 m.

GANCHO DE SUJECIÓN INFERIOR DE LA RED

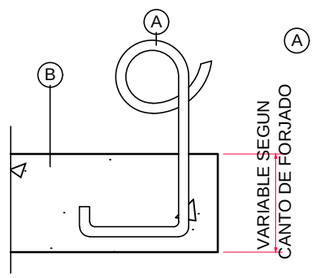

(A) ANCLAJE REFORZADO UNIDO A LA ARMADURA DEL ZUNCHO PARA UBICAR EN ZONAL DE ESPECIAL TENSION (A 1/2 DE LA LONGITUD A PROTEGER Y EN LOS EXTREMOS (En forma de "RABO DE CERDO)

(B) FORJADO O LOSA

DETALLE DE LAS BRIDAS DE SUJECIÓN DE LAS BARANDILLAS

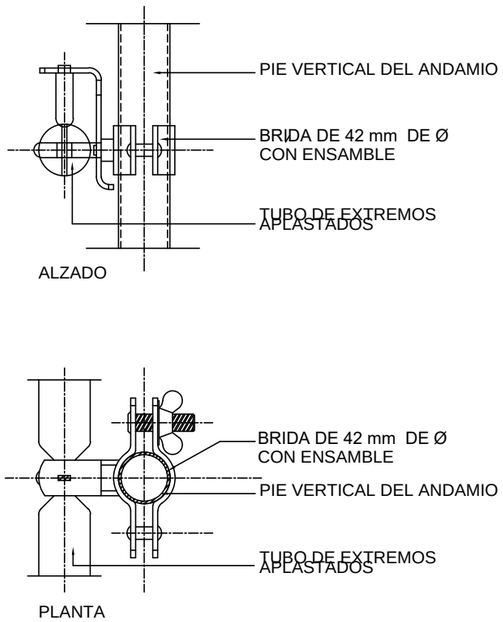

ESCALERA DE ANDAMIO METÁLICO MODULAR

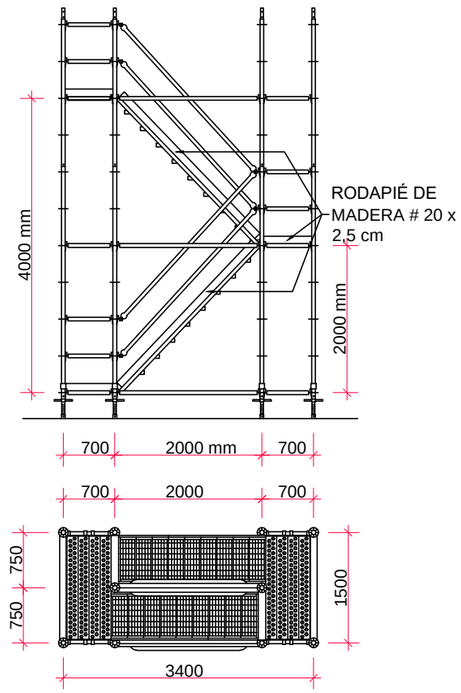

ENCIMBRADO CON ENTABLADO CUAJADO DE SEGURIDAD

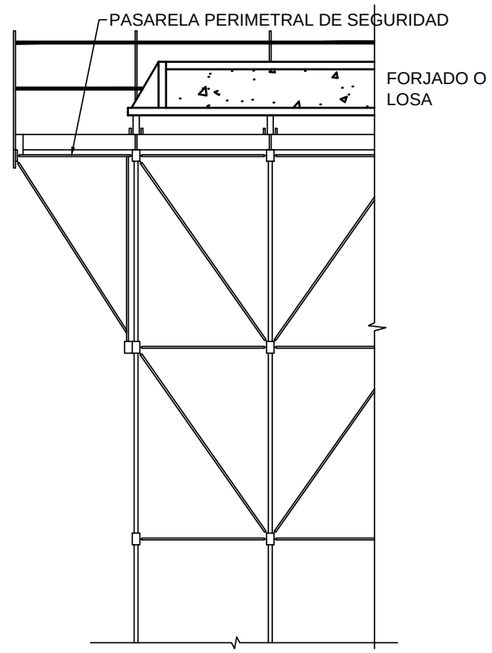

plano nº ESS F3.04 | escala s/e[A3] | abril 2021

FASE 3 (F3) : EDIFICIO BELAGOA

ESTUDIO DE SEGURIDAD Y SALUD
PROYECTO DE EJECUCIÓN · REHABILITACIÓN DE CUBIERTA
DEL "EDIFICIO DE VESTUARIOS" "ELKARGO OFIZIALA" Y "BELAGOA"
EN EL CENTRO SANITARIO "SAN FRANCISCO JAVIER"

DETALLES 1

emplazamiento: EDIFICIO DE VESTUARIOS "ELKARGO OFIZIALA" Y "BELAGOA" · Centro San Francisco Javier · Av de Villava, 53, 31015 Pamplona, Navarra

VISADO: NAVARRA · COLEGIO OFICIAL DE ARQUITECTOS VASCO-NAVARRO · ARKITEKTOEN ELKARGO OFIZIALA · VISADO BIDERAGABE · E26012E3E3 · 06/05/2021 · VERIFICABLE EN http://www.coavn.org/verificacion · Nº 2021/1095

C/ Itxurmendi 38, 31180, Zizur Mayor (Navarra) tfno:629.032.673 e-mail: javilana@hotmail.com

ARQUETA PARA TOMA DE TIERRA GENERAL DE OBRA

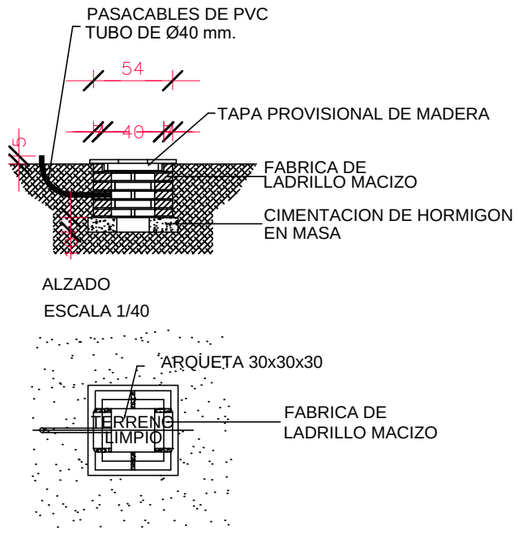

TOMA DE TIERRA DE LA OBRA RESISTENCIA 80 OHMIOS, RESISTIVIDAD 50 m OHMIO

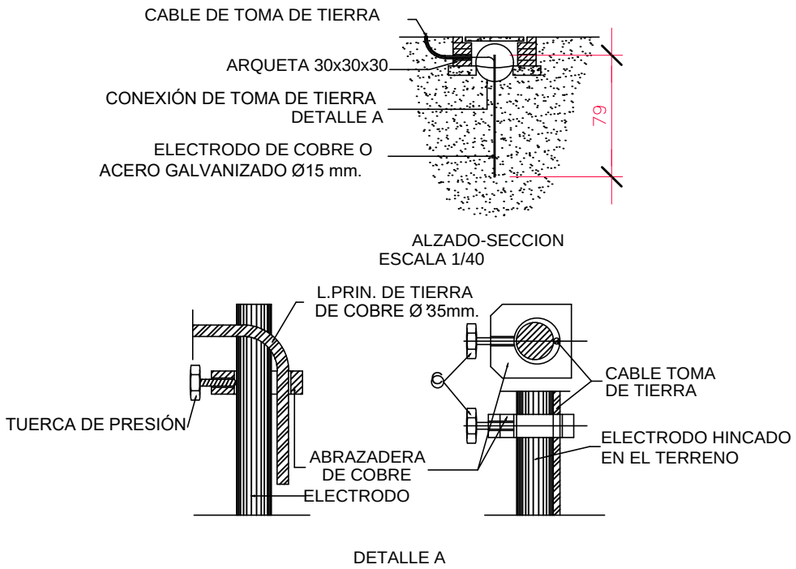

TT. DE OBRA, DETALLE DE LOS EMPALMES DE LÍNEAS PRINCIPALES

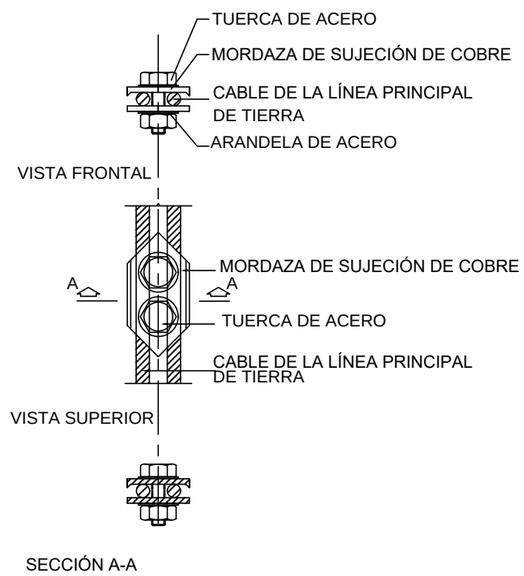

INSTALACIÓN ELÉCTRICA PROVISIONAL DE OBRA 60 CV 300 MA

PROTECCIÓN EN CUADRO GENERAL Y SECUNDARIO $I\Delta_{N=300mA}$ [S]

Potencia P_{max} = 60 cv.

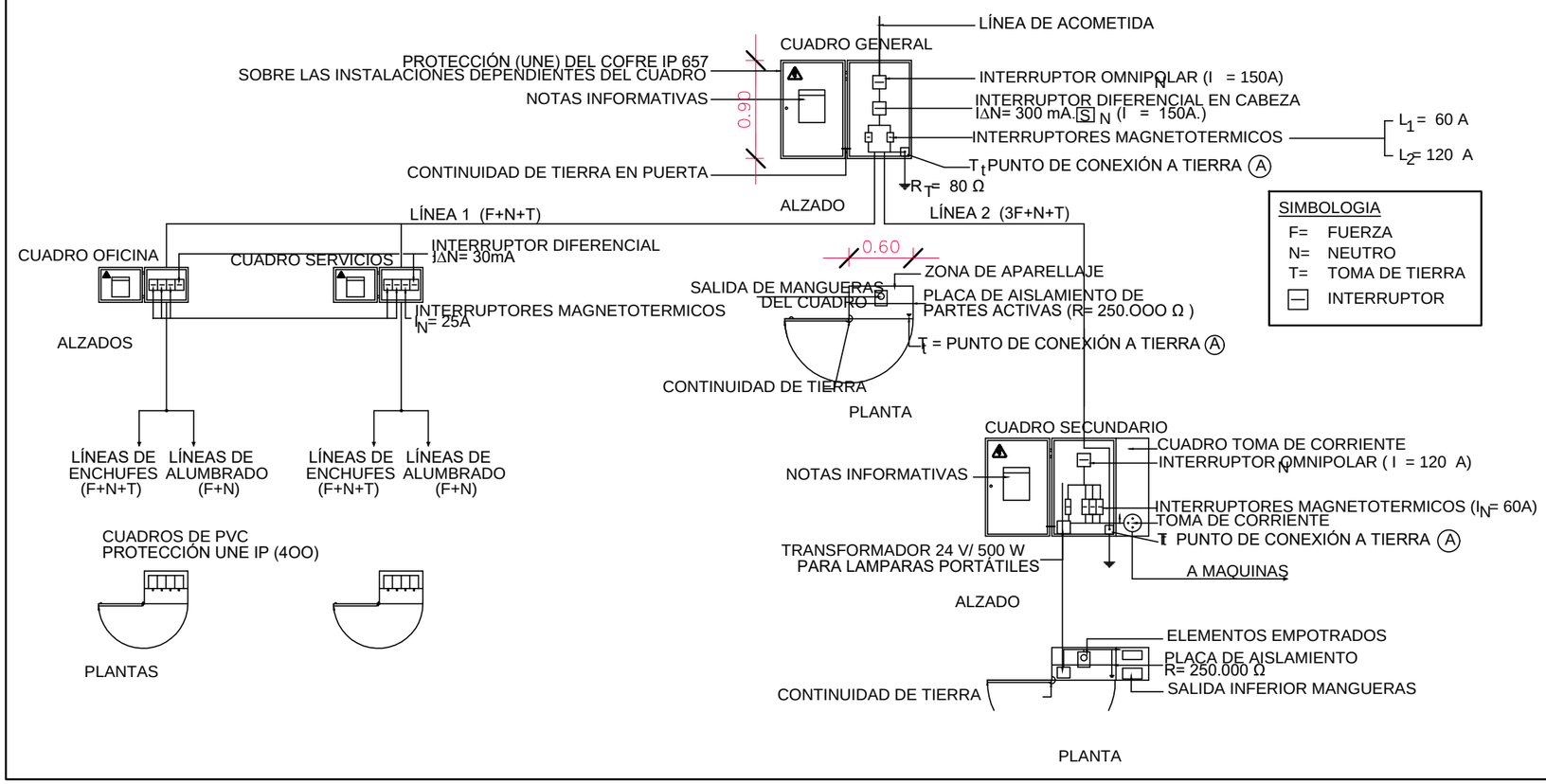

plano nº ESS F3.05 | escala s/e[A3] | abril 2021

FASE 3 (F3) : EDIFICIO BELAGOA

DETALLES 2

ESTUDIO DE SEGURIDAD Y SALUD
PROYECTO DE EJECUCIÓN · REHABILITACIÓN DE CUBIERTA
DEL "EDIFICIO DE VESTUARIOS" "IL ARCHI" Y "BELAGOA"
EN EL CENTRO SANITARIO "SAN FRANCISCO JAVIER"

emplazamiento: EDIFICIO DE VESTUARIOS, Centro San Francisco Javier, Av de Villava, 53, 31015 Pamplona, Navarra

C/ Itxurmendi 38, 31180, Zizur Mayor (Navarra) tfno:629.032.673 e-mail: javilana@hotmail.com

Javier Lana Moreno

Colegio Oficial de Aparejadores, Arquitectos Técnicos e Ingenieros de Edificación de Navarra
ARKITEKTOEN ELKARGO OFIZIALA
Nº 2021/105101 de Salud Mental, Servicio Navarro de Salud - Osasunbidea, Pamplona.
Fecha: 06/05/2021
Visado: E26012E3E3
VERIFICABLE EN http://www.coaarn.org/verificados/index.php
NAVARRA
VISADO

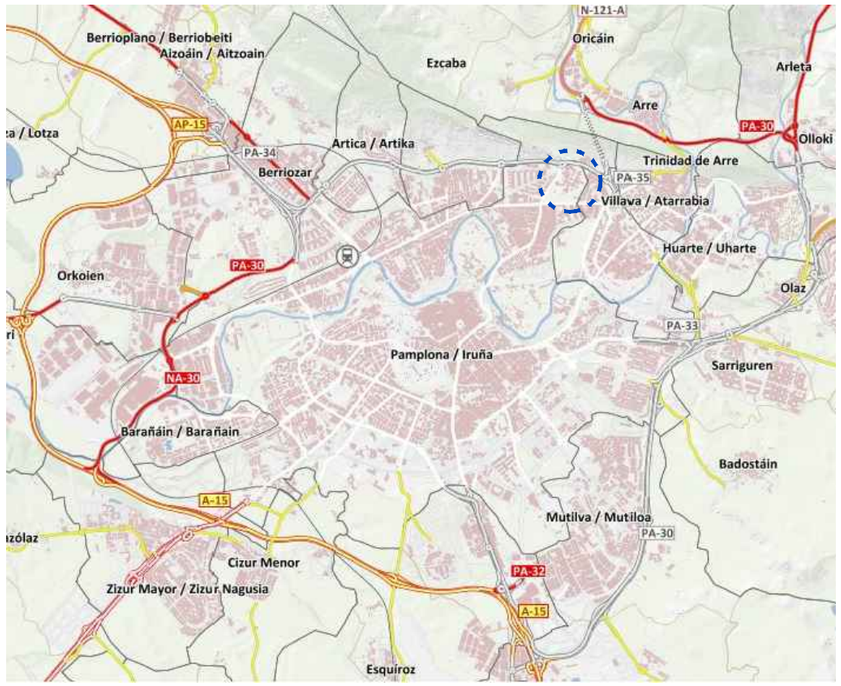

LOCALIZACIÓN

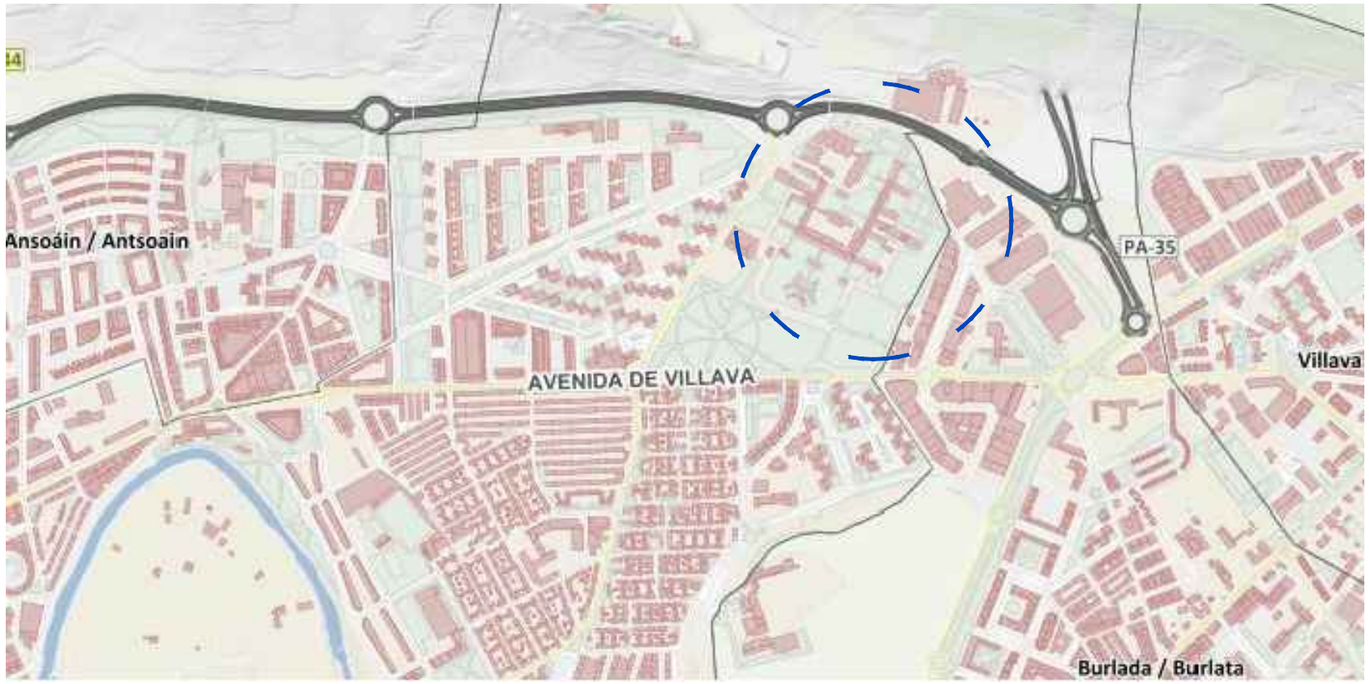

SITUACIÓN

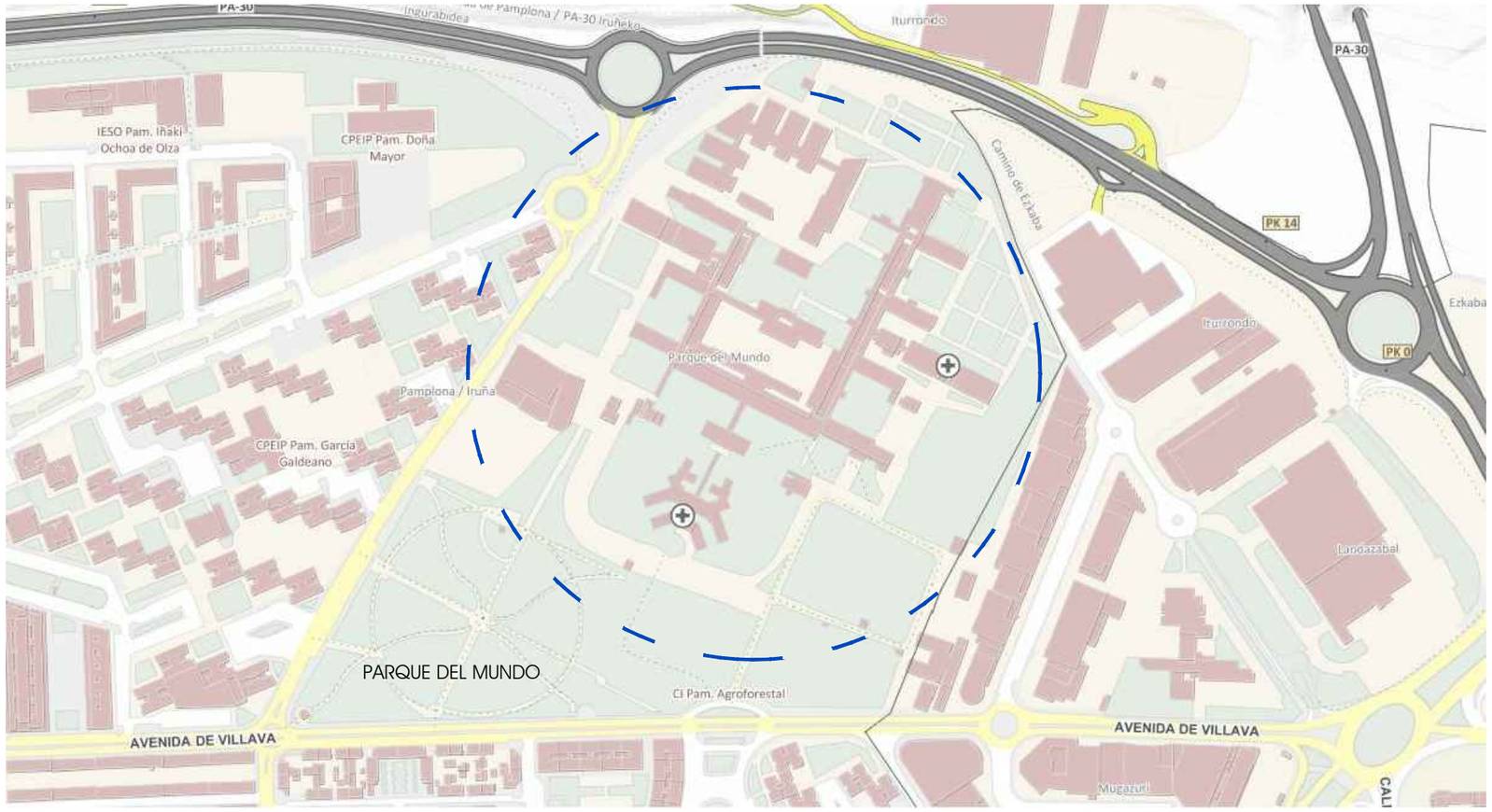

EMPLAZAMIENTO

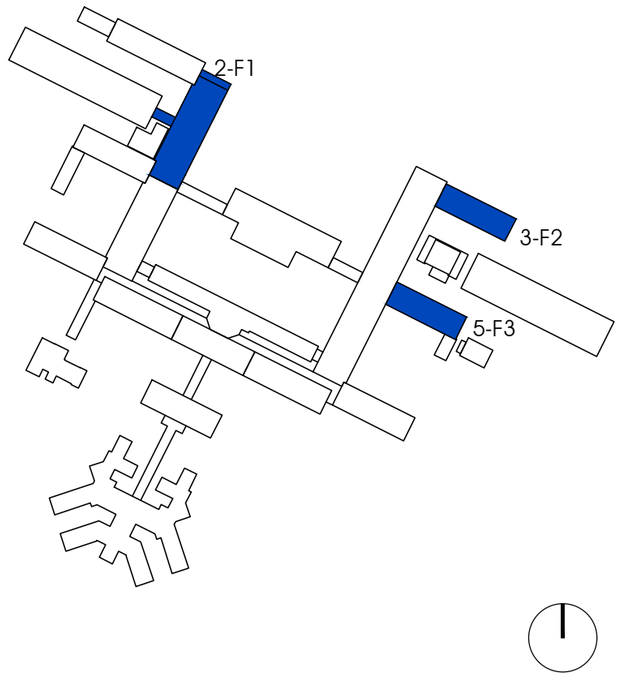

ZONA DE ACTUACIÓN

plano nº GR 01

escala s/e

abril 2021

SITUACIÓN – EMPLAZAMIENTO

GESTIÓN DE RESIDUOS
PROYECTO DE EJECUCIÓN · REHABILITACIÓN DE CUBIERTA
DEL "EDIFICIO DE VESTUARIOS" "ILARGI" Y "BELLAGOA"
EN EL CENTRO SAN FRANCISCO JAVIER

emplazamiento

EDIFICIO DE VESTUARIOS "ILARGI" Y "BELLAGOA"
Centro San Francisco Javier
Av de Villava, 53, 31015 Pamplona, Navarra

NAVARRA
VISADO
Nº E26012F3E3
VERIFICABLE EN http://www.coaavn.org/verificacion/ (Clave: 1e06/05/2021)

Arquitecto: Iñaki Ochoa de Olza
Colegiado nº 1202 del COAAVN
Arquitecto Técnico: Jesús Mª Moreno
Colegiado nº 931 de Salud Mental, Servicio Navarro de Salud - Osasunbidea, Pamplona.

C/ Itxurmendi 38, 31180, Zizur Mayor (Navarra) tfno:629.032.673 e-mail: javiliana@hotmail.com

LEYENDA

1. Caseta
2. Zona de acopio durante la fase de organización de la obra
3. Residuos reutilizables
4. Residuos peligrosos
5. Residuos no peligrosos
6. Residuos de plástico
7. Residuos de basura sobrante
8. Residuos de basura urbana
9. Andamio con red y protección en accesos
10. Barandilla perimetral en cubierta
11. Nueva línea de vida
12. Camión grúa:
    - Subida y bajada de material
    - Elemento de seguridad en sustitución de elementos de estructura
13. Extintor manual 6kg. Polvo seco polivalente.
14. Extintor manual 5kg. CO2.

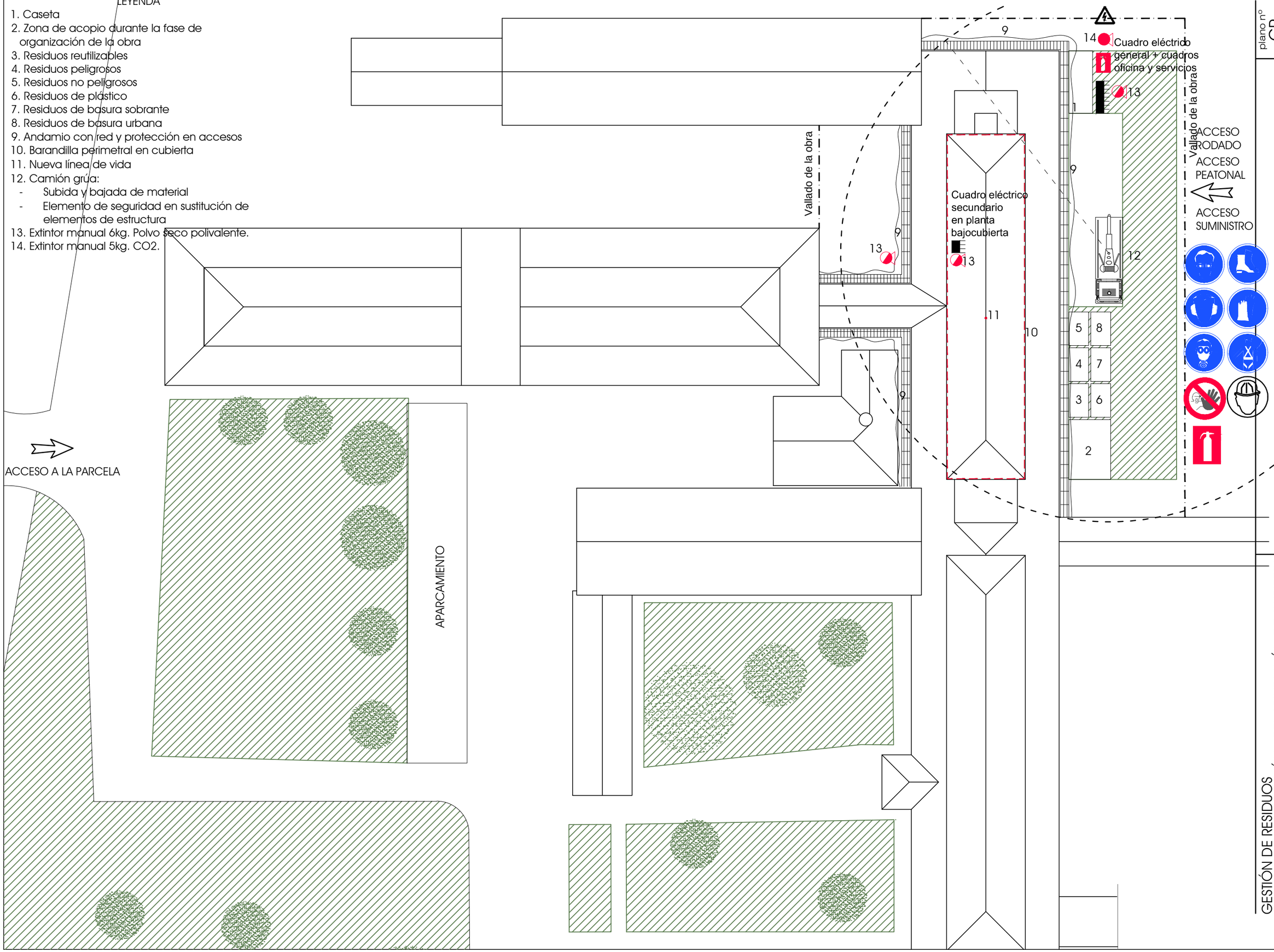

GESTIÓN DE RESIDUOS
PROYECTO DE EJECUCIÓN · REHABILITACIÓN DE CUBIERTA
DEL "EDIFICIO DE VESTUARIOS" "II ADAGE" Y "BELAGOA"
EN EL CENTRO SAN FRANCISCO JAVIER

IMPLANTACIÓN DE LA OBRA

FASE 1 (F1) : EDIFICIO VESTUARIOS

plano nº GR F1.02 | escala 1:400[A3] | abril 2021

emplazamiento: EDIFICIO DE VESTUARIOS, Centro San Francisco Javier, Av de Villava, 53, 31015 Pamplona, Navarra

C/ Itxurmendi 38, 31180, Zizur Mayor (Navarra) tfno:629.032.673 e-mail: javilana@hotmail.com

Colegio Oficial de Arquitectos Vasco-Navarro
ARKITEKTOEN ELKARGO OFIZIALA
Nº 2021/1095
06/05/2021
Fecha
Javier Lana Moreno
Nº E26012E3E3
VISADO
NAVARRA
VERIFICABLE EN http://www.coavn.org/verificados

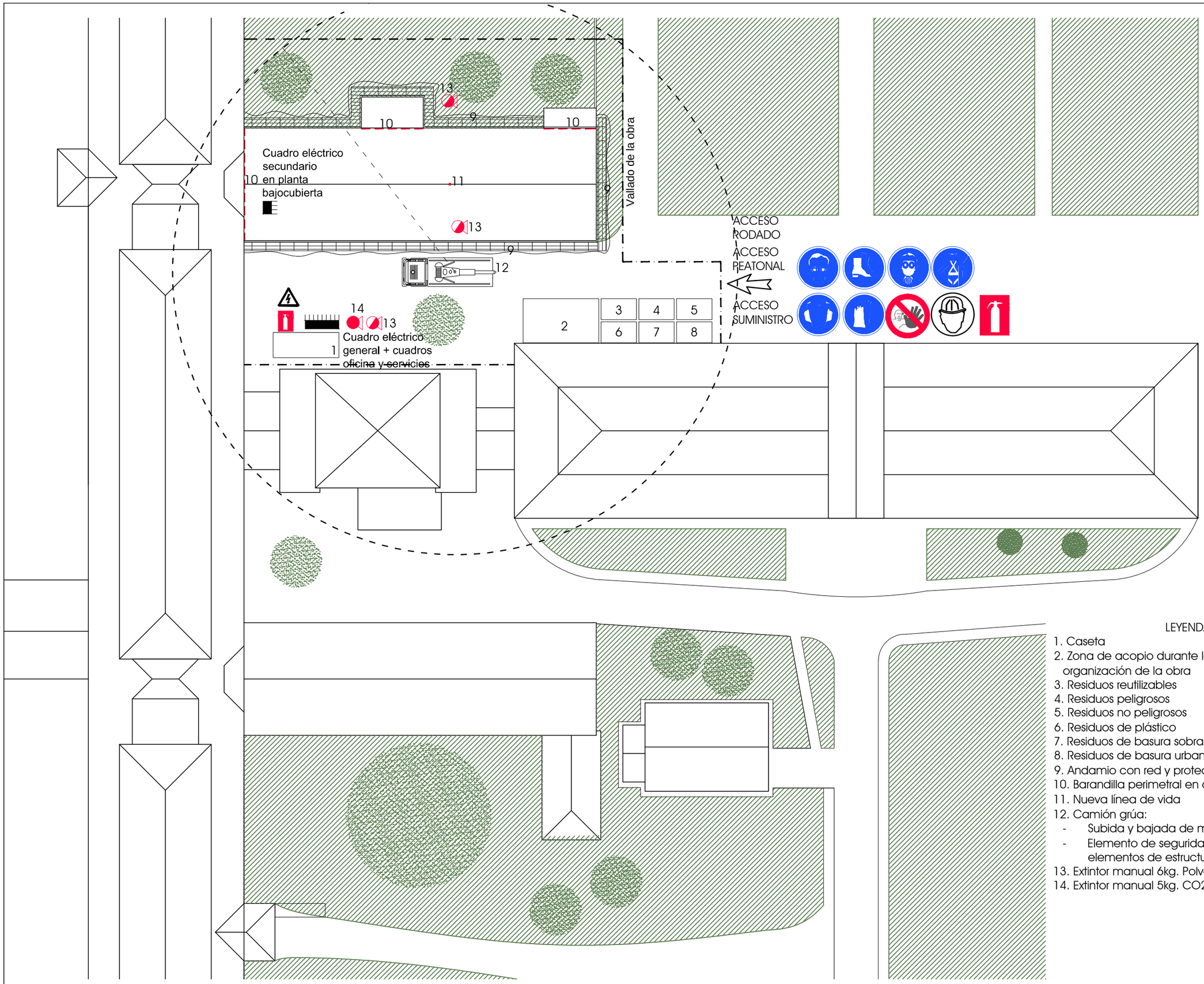

LEYENDA

1. Caseta
2. Zona de acopio durante la fase de organización de la obra
3. Residuos reutilizables
4. Residuos peligrosos
5. Residuos no peligrosos
6. Residuos de plástico
7. Residuos de basura sobrante
8. Residuos de basura urbana
9. Andamio con red y protección en accesos
10. Barandilla perimetral en cubierta
11. Nueva línea de vida
12. Camión grúa:
    - Subida y bajada de material
    - Elemento de seguridad en sustitución de elementos de estructura
13. Extintor manual 6kg. Polvo seco polivalente.
14. Extintor manual 5kg. CO2.

GESTIÓN DE RESIDUOS
PROYECTO DE EJECUCIÓN · REHABILITACIÓN DE CUBIERTA
DEL "EDIFICIO DE VESTUARIOS" "IL ARGI" Y "BELAGOA"
EN EL CENTRO SAN FRANCISCO JAVIER

IMPLANTACIÓN DE LA OBRA

FASE 2 (F2) : EDIFICIO ILARGI

plano nº GR F2.02 | escala 1:400[A3] | abril 2021

emplazamiento: EDIFICIO DE VESTUARIOS "ILARGI" Y "BELAGOA"
Centro San Francisco Javier
Av de Villava, 53, 31015 Pamplona, Navarra

COLEGIO OFICIAL DE ARQUITECTOS VASCO-NAVARRO
ARQUITECTOAREN ELKARGO OFIZIALA
NAVARRA
VISADO
E26012E3E3
VERIFICABLE EN http://www.coavn.org/verificacion/index.php?id=26012E3E3

Arq. Javier Ávila Lana
Nº 2021/1105
06/05/2021

C/ Itxurmendi 38, 31180, Zizur Mayor (Navarra) tfno:629.032.673 e-mail: javilana@hotmail.com

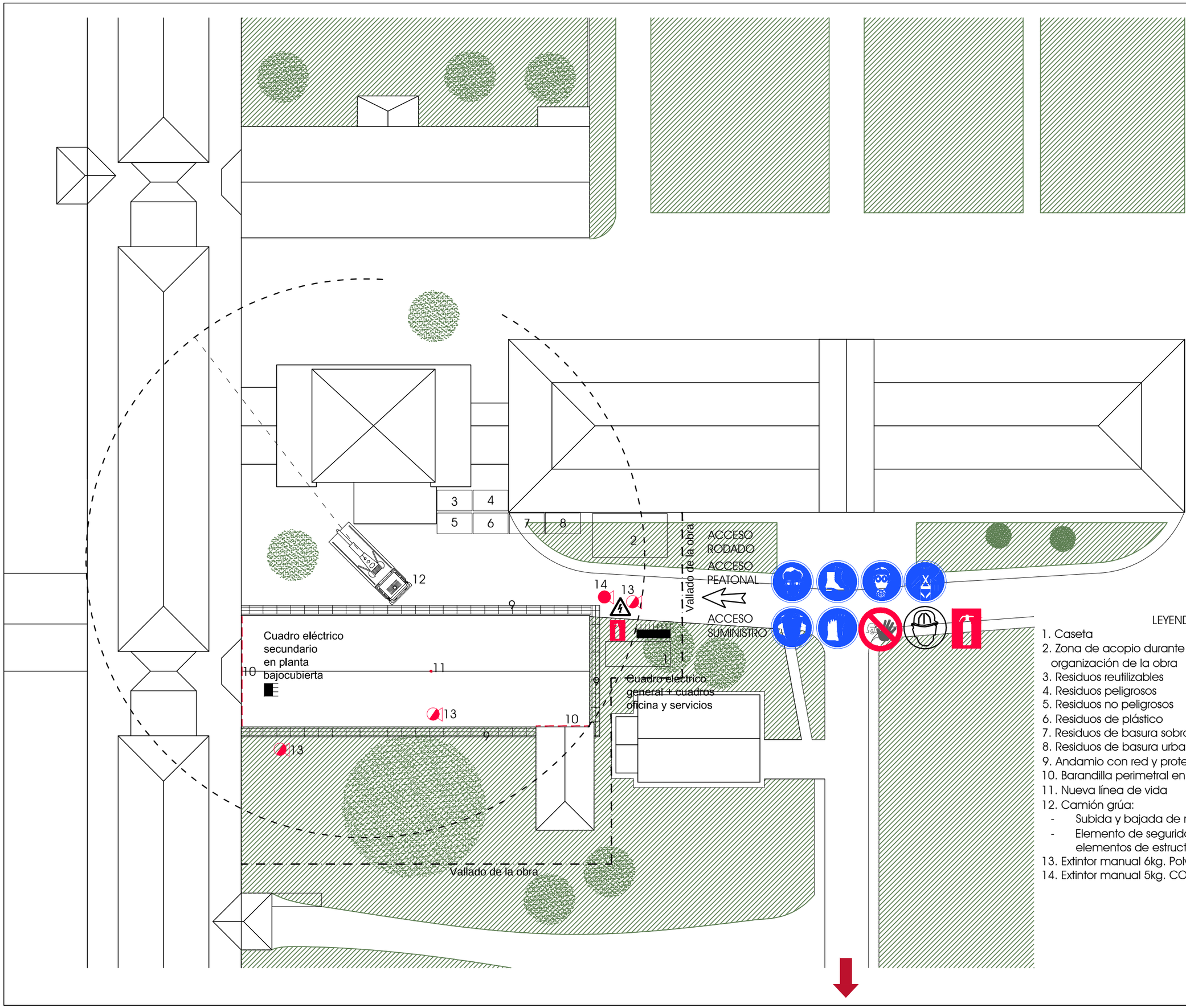

LEYENDA

1. Caseta
2. Zona de acopio durante la fase de organización de la obra
3. Residuos reutilizables
4. Residuos peligrosos
5. Residuos no peligrosos
6. Residuos de plástico
7. Residuos de basura sobrante
8. Residuos de basura urbana
9. Andamio con red y protección en accesos
10. Barandilla perimetral en cubierta
11. Nueva línea de vida
12. Camión grúa:
    - Subida y bajada de material
    - Elemento de seguridad en sustitución de elementos de estructura
13. Extintor manual 6kg. Polvo seco polivalente.
14. Extintor manual 5kg. CO2.

GESTIÓN DE RESIDUOS
PROYECTO DE EJECUCIÓN · REHABILITACIÓN DE CUBIERTA
DEL "EDIFICIO DE VESTUARIOS" "ILARGIA" Y "BELAGOA"
EN EL CENTRO SANITARIO "SAN FRANCISCO JAVIER"

emplazamiento
EDIFICIO DE VESTUARIOS "ILARGIA" Y "BELAGOA"
Centro San Francisco Javier
Av de Villava, 53, 31015 Pamplona, Navarra

NAVARRA
COLEGIO OFICIAL DE ARQUITECTOS VASCO-NAVARRO
ARKITEKTOEN ELKARGO OFIZIALA
"VISADO DIGITAL"
Nº E26012E3E3
Fecha visado: 06/05/2021
VERIFICABLE EN http://www.coavn.org/verificacion/index.php

Nº 2021/1 06/05/2021
Fecha: 06/05/2021
Firmado por: Javier Lana Moreno

FASE 3 (F3) : EDIFICIO BELAGOA

IMPLANTACIÓN DE LA OBRA

C/ Itxurmendi 38, 31180, Zizur Mayor (Navarra) tfno:629.032.673 e-mail: javilana@hotmail.com

plano nº
GR
F3.02

escala
1:400[A3]

abril 2021