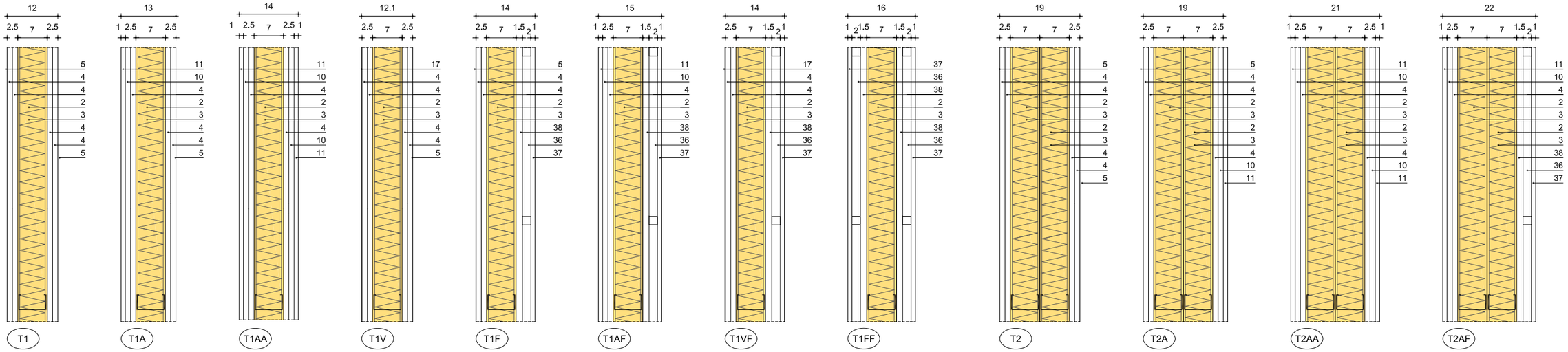

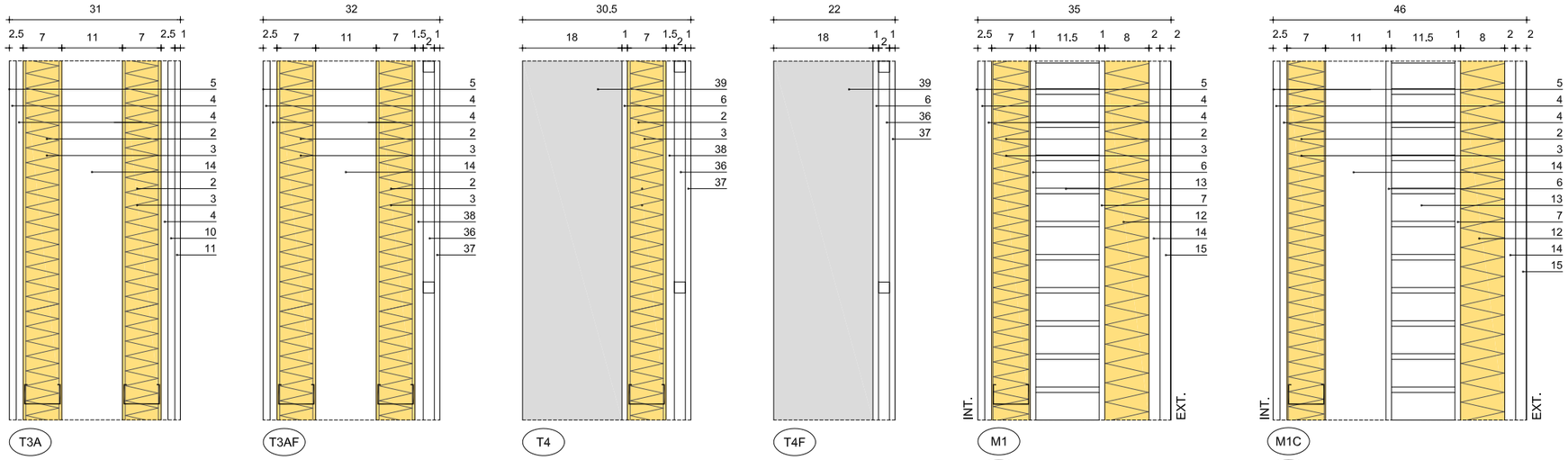

M1V ACABADO INTERIOR DE REVESTIMIENTO VINILICO (35 cm)

M1A ACABADO INTERIOR DE REVESTIMIENTO GRES PORCELANICO (36 cm)

M1F ACABADO INTERIOR DE REVESTIMIENTO FENOLICO (37 cm)

M1AC ACABADO INTERIOR DE REVESTIMIENTO GRES PORCELANICO (47 cm)

M1VC ACABADO INTERIOR DE REVESTIMIENTO VINILICO (46 cm)

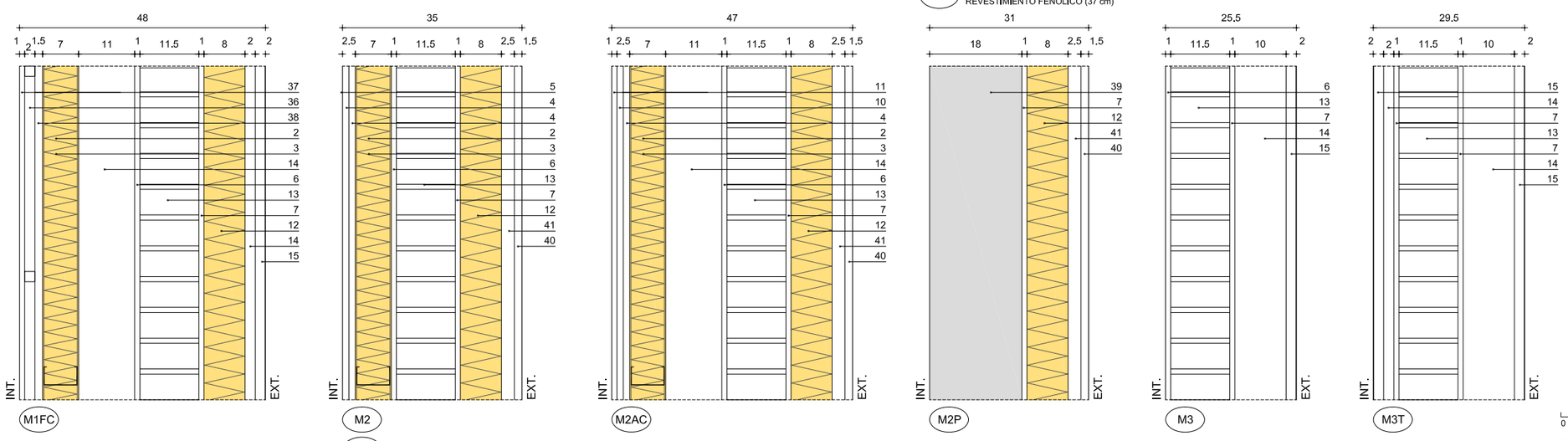

M2A ACABADO INTERIOR DE REVESTIMIENTO GRES PORCELANICO (36 cm)

1 FORJADO LOSA DE HORMIGON ARMADO 25 / 30 cm, SEGUN ZONAS
2 PERFIL DE ACERO GALVANIZADO C.70 e=0,6 mm. COLOCADO CADA 40 cm
3 AISLAMIENTO LANA DE ROCA 8 cm
4 PLACA DE YESO LAMINAR ESTANDAR e=1,25 cm
5 PINTURA ECOLOGICA LISA. SEGÚN ZONAS. COLORES A DECIDIR
6 ENLUCIDO DE YESO 1 cm
7 ENFOSCADO MORTERO HIDROFUGO 1 cm
8 PERFIL DE ACERO GALVANIZADO C.46 e=0,6 mm. COLOCADO CADA 40 cm
9 AISLAMIENTO LANA DE ROCA CON PARAVAPOR 5 cm
10 PLACA DE YESO LAMINAR HIDROFUGO e=1,25 cm
11 REVESTIMIENTO DE GRES PORCELANICO
12 AISLAMIENTO DE LANA DE ROCA HIDROFUGADA FACHADA VENTILADA CON VELO NEGRO DE 8 cm DE ESPESOR
13 LEVANTE LADRILLO PERFORADO MEDIA ASTA 11,5 cm
14 CAMARA DE AIRE DE ESPESOR VARIABLE
15 CHAPA PERFILADA LACADA. CIEGA O MICROPERFORADA SEGUN ZONAS. e=1,0 mm SOBRE ESTRUCTURA DE FACHADA VENTILADA
16 PILAR DE HORMIGON SEGUN PLANOS DE ESTRUCTURA
17 REVESTIMIENTO CONTINUO VINILICO SEGUN ACABADOS. COLOR A DECIDIR
18 LASTRADO DE GRAVA EN ZONAS NO TRANSITABLES O LOSA TIPO DANOLOSA BLANCA 75 EN ZONAS TRANSITABLES
19 LAMINA GEOTEXTIL 300
20 IMPERMEABILIZACION CAUCHO EPDM 1,5 mm
21 AISLAMIENTO PIR 3 cm
22 AISLAMIENTO DE POLIESTIRENO EXTRUSIONADO 8 cm
23 MORTERO ALIGERADO PENDIENTE 5 cm (MEDIA)
24 PANEL SEMIRIGIDO LANA DE ROCA CON LAMINA PARAVAPOR 10 cm, SUJETO CON SETAS DE ROTURA DE PUENTE TERMICO A LOSA
25 PERFILERIA DE SUJECCION FALSO TECHO. CAMARA DE AIRE PARA INSTALACIONES
26 PLACA DE YESO LAMINADO 1,3 cm, TECHO METALICO DESMONTABLE O TECHO ABSORBENTE ACUSTICO SEGUN ZONAS
27 PAVIMENTO FLOTANTE DE GRES ESPESORADO SOBRE PLOTS REGULABLES EN ALTURA TIPO SUIMCO PARA CONSEGUIR SUPERFICIES TRANSITABLES PLANAS
28 TEPE TIPO URBANSCAPE SEDUM-MIX, BIODEGRADABLE
29 SISTEMA DE RIEGO POR GOTEO FORMADO POR TUBERIA ANTIRAICES CON GOTERONES
30 SUSTRATO LIGERO URBANSCAPE GREEN ROLL (HTC GR) DE LANA MINERAL DE ROCA VIRGEN
31 SISTEMA DE DRENAJE TIPO URBANSCAPE CON DEPOSITO DE AGUA + MEMBRANA ANTIRAICES TIPO URBANSCAPE
32 ACABADOS CERAMICOS SEGUN ZONAS
33 SOLERA SECA 9 cm
34 LAMINA ANTI-IMPACTO
35 ACABADO CONTINUO DE RESINA
36 RASTREL DE MADERA
37 REVESTIMIENTO FENOLICO
38 PLACA DE YESO LAMINAR ESTANDAR e=1,5 cm
39 PANTALLA ASCENSOR DE HORMIGON ARMADO 18 cm
40 REVESTIMIENTO EXTERIOR DE BANDAS DE MADERA ACABADO FENOLICO
41 RASTREL DE MADERA FENOLICA, SOBRE ESTRUCTURA DE FACHADA VENTILADA
42 SOLERA DE HORMIGON ARMADO FLOTANTE 8 cm
43 POLIESTIRENO EXTRUIDO XPS DE ALTA DENSIDAD 16 cm
44 CAPA DE COMPRESION 5 cm
45 CAMARA VENTILADA TIPO CUPOLEX 25 cm
46 HORMIGON DE LIMPIEZA 5 cm
47 POLIETILENO DE SEPARACION
48 ENCACHADO DE GRAVA GRUESA 15 cm
49 TERRENO NATURAL COMPACTADO

COLEGIO OFICIAL DE ARQUITECTOS VASCO NAVARRO
EUSKAL HERRIKO ARKITEKTOEN ELKARGO OFIZIALA
NAVARRA NAFARROA
VISADO BISATUA
CSV E39312F760 VERIFICABLE EN http://www.coavn.org/verificacion
FECHA DATA 19/05/2021
EXP N2020A1222

3.7

MEMORIA DE ALBAÑILERÍA I

PER-37-MALBA

E 1:10

0 6 12 30cm

P. EJECUCIÓN REVISADO MAY.21

SERVICIO NAVARRO DE SALUD-OSASUNBIDEA

centro de salud zizur mayor-ardoi

ZIZUR MAYOR

ByE arquitectos JAVIER BARCOS y MANUEL ENRIQUEZ bye@byearquitectos.com Paseo de los Fueros-Etxaburua, 21 trasera. T 948247955. 31013 Berriozar. Navarra

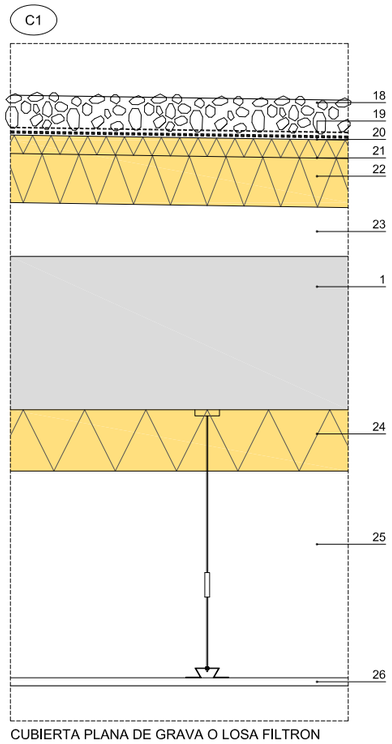

CUBIERTA PLANA DE GRAVA O LOSA FILTRON

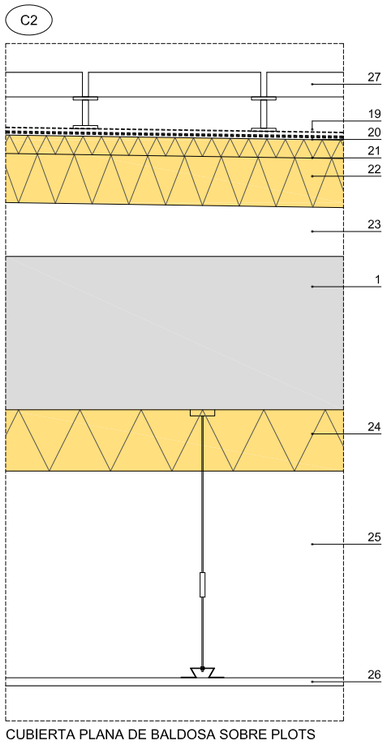

CUBIERTA PLANA DE BALDOSA SOBRE PLOTS

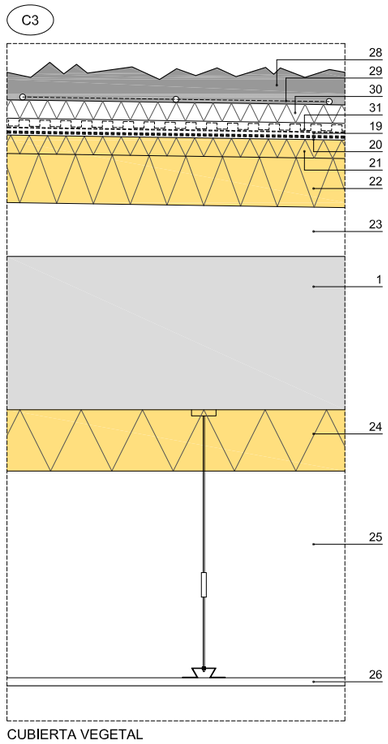

CUBIERTA VEGETAL

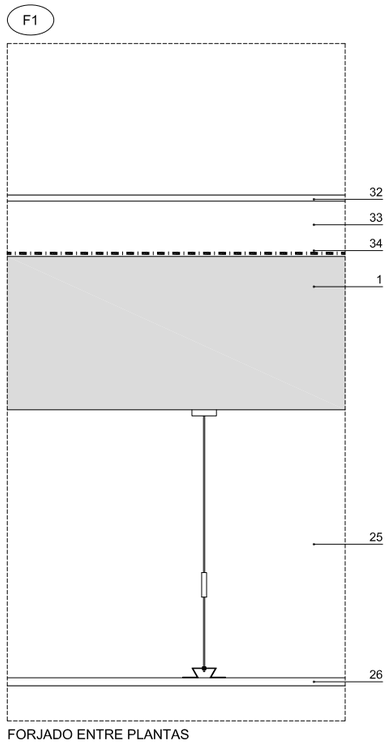

FORJADO ENTRE PLANTAS

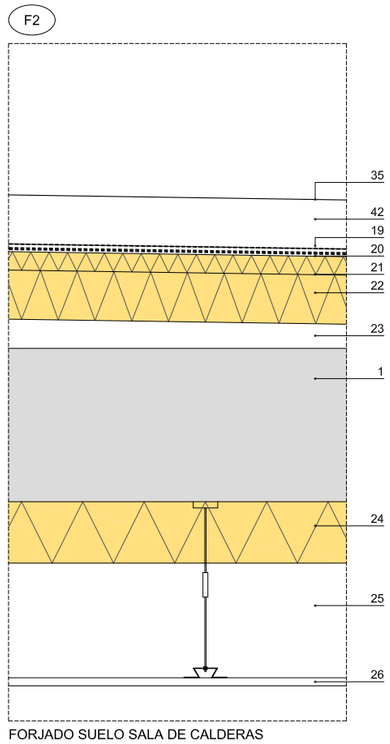

FORJADO SUELO SALA DE CALDERAS

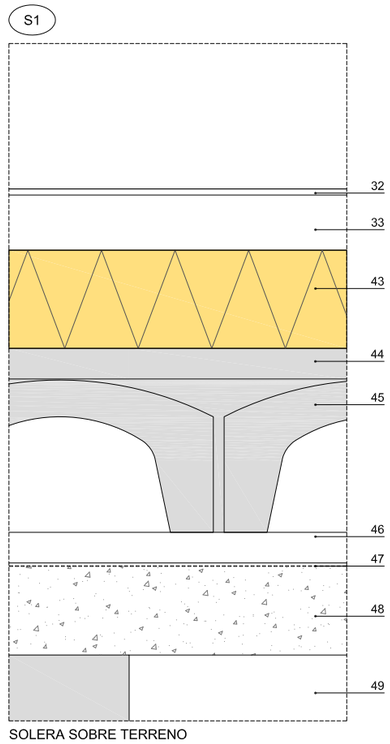

SOLERA SOBRE TERRENO

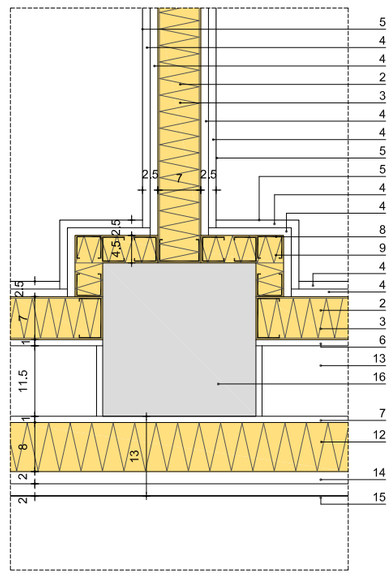

DETALLE PILAR EN FACHADA DE CHAPA

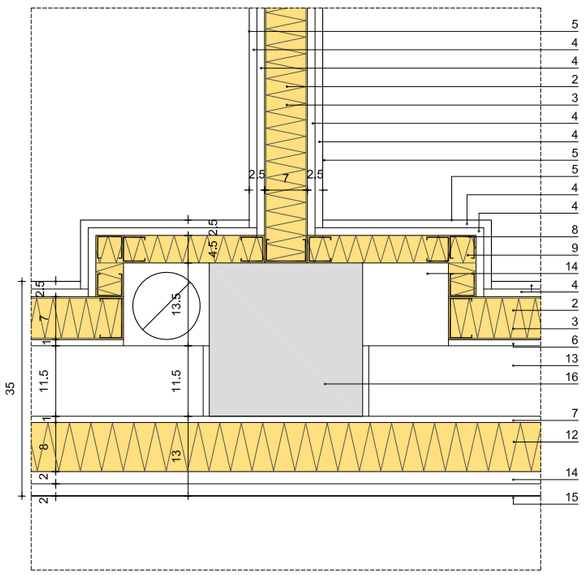

DETALLE PILAR EN FACHADA DE CHAPA, CON BAJANTE DE PLUVIALES

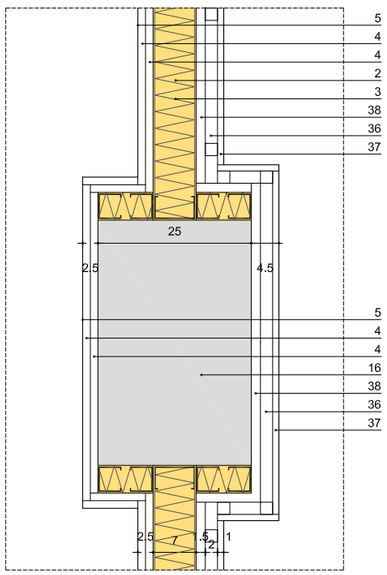

DETALLE PILAR INTERIOR

1 FORJADO LOSA DE HORMIGON ARMADO 25 / 30 cm, SEGUN ZONAS
2 PERFIL DE ACERO GALVANIZADO C.70 e=0,6 mm. COLOCADO CADA 40 cm
3 AISLAMIENTO LANA DE ROCA 8 cm
4 PLACA DE YESO LAMINAR ESTANDAR e=1,25 cm
5 PINTURA ECOLOGICA LISA. SEGÚN ZONAS. COLORES A DECIDIR
6 ENLUCIDO DE YESO 1 cm
7 ENFOSCADO MORTERO HIDROFUGO 1 cm
8 PERFIL DE ACERO GALVANIZADO C.46 e=0,6 mm. COLOCADO CADA 40 cm
9 AISLAMIENTO LANA DE ROCA CON PARAVAPOR 5 cm
10 PLACA DE YESO LAMINAR HIDROFUGO e=1,25 cm
11 REVESTIMIENTO DE GRES PORCELANICO
12 AISLAMIENTO DE LANA DE ROCA HIDROFUGADA FACHADA VENTILADA CON VELO NEGRO DE 8 cm DE ESPESOR
13 LEVANTE LADRILLO PERFORADO MEDIA ASTA 11,5 cm
14 CAMARA DE AIRE DE ESPESOR VARIABLE
15 CHAPA PERFILADA LACADA. CIEGA O MICROPERFORADA SEGUN ZONAS. e=1,0 mm SOBRE ESTRUCTURA DE FACHADA VENTILADA
16 PILAR DE HORMIGON SEGUN PLANOS DE ESTRUCTURA
17 REVESTIMIENTO CONTINUO VINILICO SEGUN ACABADOS. COLOR A DECIDIR
18 LASTRADO DE GRAVA EN ZONAS NO TRANSITABLES O LOSA TIPO DANOLOSA BLANCA 75 EN ZONAS TRANSITABLES
19 LAMINA GEOTEXTIL 300
20 IMPERMEABILIZACION CAUCHO EPDM 1,5 mm
21 AISLAMIENTO PIR 3 cm
22 AISLAMIENTO DE POLIESTIRENO EXTRUSIONADO 8 cm
23 MORTERO ALIGERADO PENDIENTE 5 cm (MEDIA)
24 PANEL SEMIRIGIDO LANA DE ROCA CON LAMINA PARAVAPOR 10 cm, SUJETO CON SETAS DE ROTURA DE PUENTE TERMICO A LOSA
25 PERFILERIA DE SUJECCION FALSO TECHO. CAMARA DE AIRE PARA INSTALACIONES
26 PLACA DE YESO LAMINADO 1,3 cm, TECHO METALICO DESMONTABLE O TECHO ABSORBENTE ACUSTICO SEGUN ZONAS
27 PAVIMENTO FLOTANTE DE GRES ESPESORADO SOBRE PLOTS REGULABLES EN ALTURA TIPO SUIMCO PARA CONSEGUIR SUPERFICIES TRANSITABLES PLANAS
28 TEPE TIPO URBANSCAPE SEDUM-MIX, BIODEGRADABLE
29 SISTEMA DE RIEGO POR GOTEO FORMADO POR TUBERIA ANTIRAICES CON GOTEROS
30 SUSTRATO LIGERO URBANSCAPE GREEN ROLL (HTC GR) DE LANA MINERAL DE ROCA VIRGEN
31 SISTEMA DE DRENAJE TIPO URBANSCAPE CON DEPOSITO DE AGUA + MEMBRANA ANTIRAICES TIPO URBANSCAPE
32 ACABADOS CERAMICOS SEGUN ZONAS
33 SOLERA SECA 9 cm
34 LAMINA ANTI-IMPACTO
35 ACABADO CONTINUO DE RESINA
36 RASTREL DE MADERA
37 REVESTIMIENTO FENOLICO
38 PLACA DE YESO LAMINAR ESTANDAR e=1,5 cm
39 PANTALLA ASCENSOR DE HORMIGON ARMADO 18 cm
40 REVESTIMIENTO EXTERIOR DE BANDAS DE MADERA ACABADO FENOLICO
41 RASTREL DE MADERA FENOLICA, SOBRE ESTRUCTURA DE FACHADA VENTILADA
42 SOLERA DE HORMIGON ARMADO FLOTANTE 8 cm
43 POLIESTIRENO EXTRUIDO XPS DE ALTA DENSIDAD 16 cm
44 CAPA DE COMPRESION 5 cm
45 CAMARA VENTILADA TIPO CUPOLEX 25 cm
46 HORMIGON DE LIMPIEZA 5 cm
47 POLIETILENO DE SEPARACION
48 ENCACHADO DE GRAVA GRUESA 15 cm
49 TERRENO NATURAL COMPACTADO

COAVN
COLEGIO OFICIAL DE ARQUITECTOS VASCO-NAVARRO
EUSKAL HERRIKO ARKITEKTOEN ELKARGO OFIZIALA
NAVARRA NAFARROA
VISADO BISATUA
CSV E39312F760
VERIFICABLE EN http://www.coavn.org/verificacion
FECHA DATA 19/05/2021
EXP N2020A1222

E 1:10
0 6 12 30cm

3.8

MEMORIA DE ALBAÑILERÍA II

PER-37-MALBA

P. EJECUCIÓN REVISADO MAY.21

SERVICIO NAVARRO DE SALUD-OSASUNBIDEA

centro de salud zizur mayor-ardoi

ZIZUR MAYOR

ByE arquitectos JAVIER BARCOS y MANUEL ENRIQUEZ bye@byearquitectos.com Paseo de los Fueros-Etxaburua, 21 trasera. T 948247955. 31013 Berriozar. Navarra

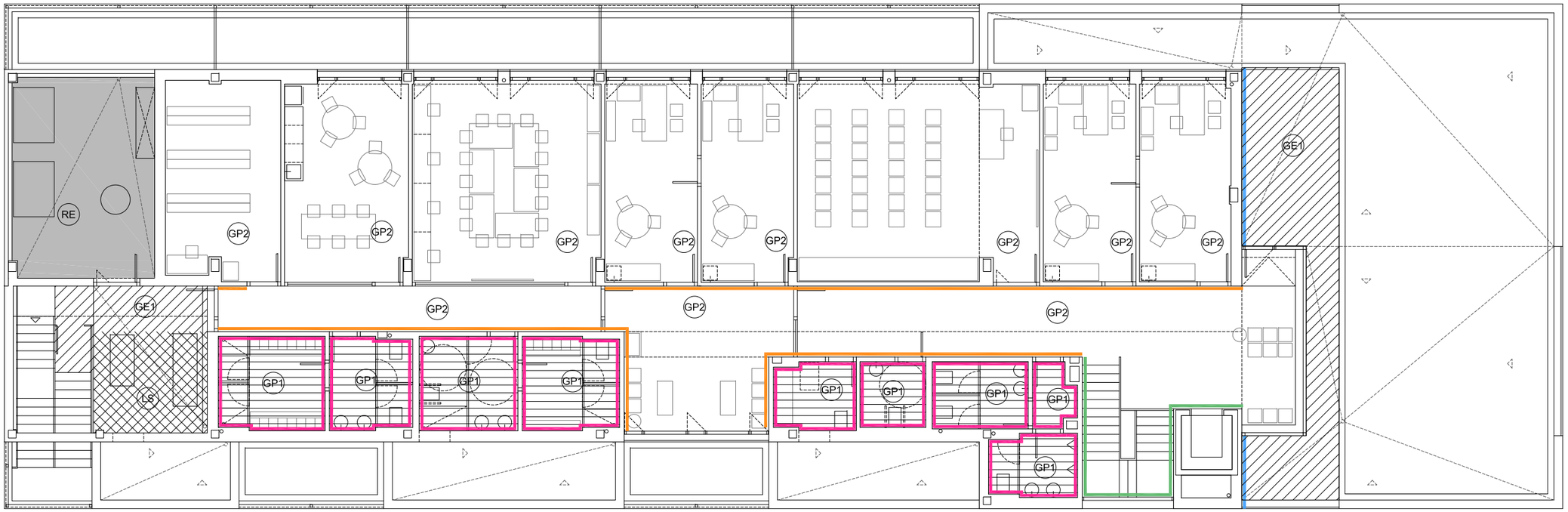

PLANTA 1ª

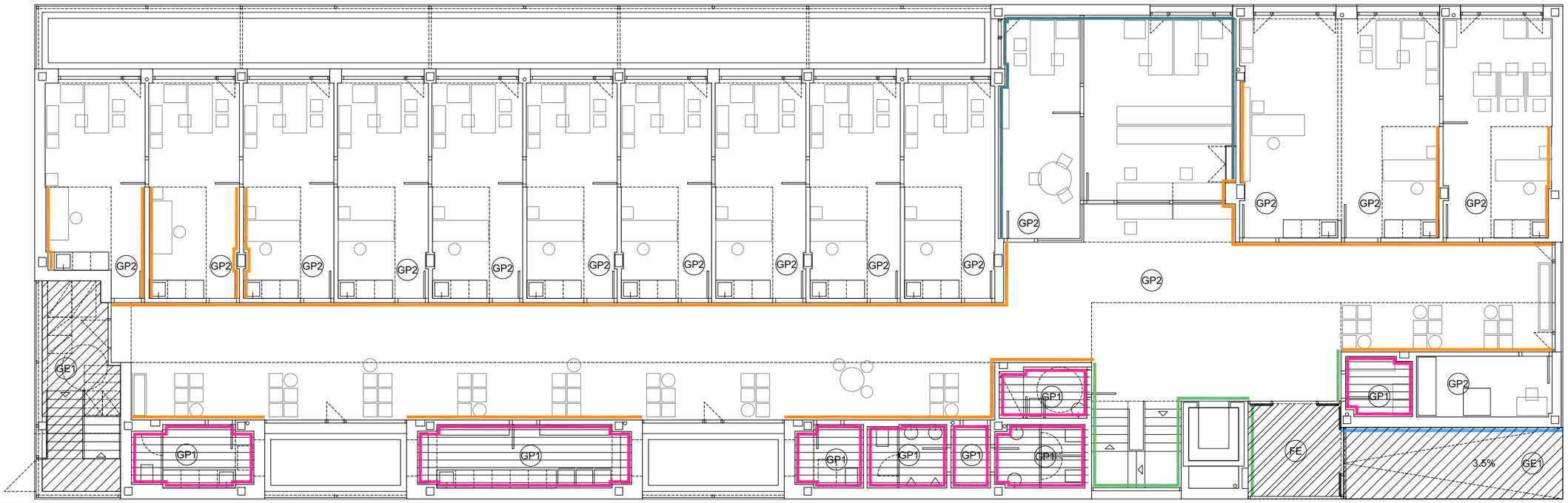

PLANTA BAJA

SUELOS

- GE1 — GRES EXTERIOR BANDAS 20 cm MADERA SOBRE PLOTS EN CUBIERTA (PLANTA 1ª) RECIBIDO CON MORTERO (PLANTA BAJA)
- RE — PAVIMENTO CONTINUO DE RESINA
- FE — FELPUDO TEXTIL - ALUMINIO
- GP1 — GRES PORCELÁNICO RECTIFICADO 60X60
- GP2 — GRES PORCELÁNICO RECTIFICADO 90X90
- LS — LOSA FILTRON

PAREDES

- H 300 EMPANELADO FENOLICO
- H 210 EMPANELADO FENOLICO + PINTURA
- H 240 CERAMICA 30X60
- H 250 BANDAS DE MADERA 20cm
- H 270 TEXTIL VINILICO

PINTURA

COAVN
COLEGIO OFICIAL DE ARQUITECTOS VASCO-NAVARROS
EUSKAL HERRIKO ARKITEKTOEN ELKARGO OFIZIALA
NAVARRA NAFARROA
VISADO BISATUA
CSV E39312F760
VERIFICABLE EN http://www.coavn.org/verificacion
EXP N2020A1222
FECHA DATA 19/05/2021

E 1:150

0 1 2 5m

3.9

PAVIMENTOS-PAREDES. P. B y P.1ª

PER-39-ACAPP

P. EJECUCIÓN REVISADO MAY.21

SERVICIO NAVARRO DE SALUD-OSASUNBIDEA

centro de salud zizur mayor-ardoi

ZIZUR MAYOR

ByE arquitectos JAVIER BARCOS y MANUEL ENRIQUEZ bye@byearquitectos.com Paseo de los Fueros-Etxaburua, 21 trasera. T 948247955. 31013 Berriozar. Navarra

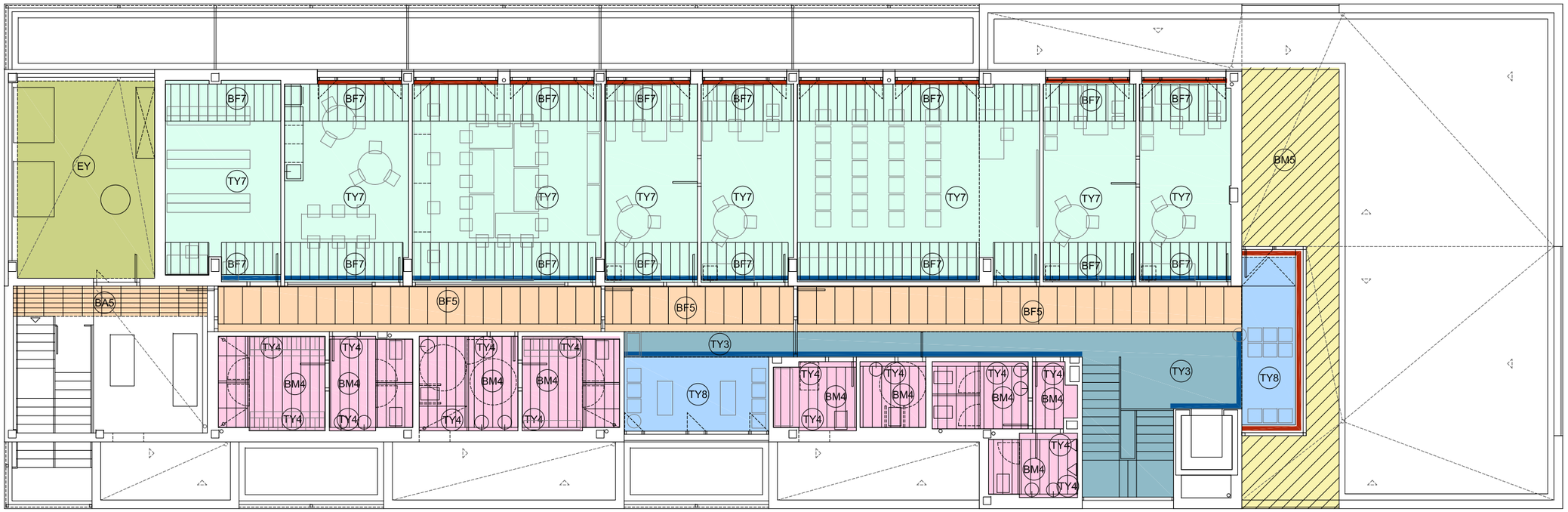

PLANTA 1ª

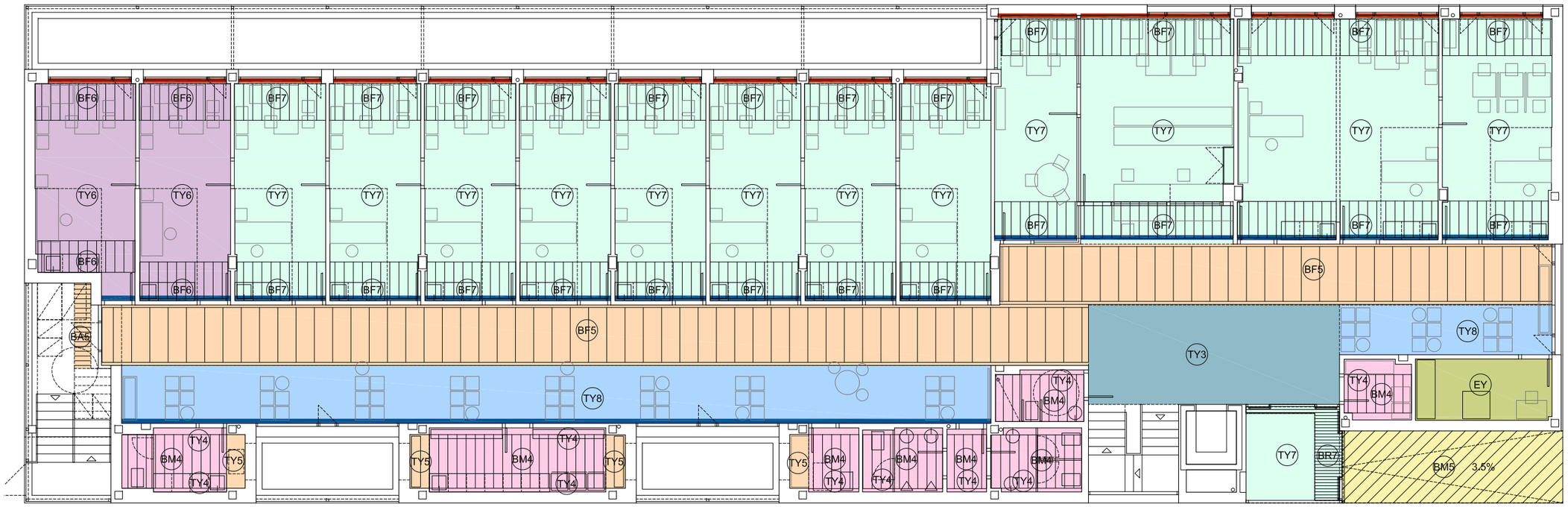

PLANTA BAJA

TECHOS

BM4	H 240	BANDEJAS METÁLICAS 30cm
TY4	H 240	YESO LAMINADO CONTINUO
BF5	H 255	BANDAS DE FIBRA 60cm
TY5	H 255	YESO LAMINADO CONTINUO
BA5	H 255	BANDAS COMPOSITE ALUMINIO
BM5	H 250	BANDAS DE CERÁMICA MADERA 20cm
BF6	H 260	BANDAS DE FIBRA 60cm
TY6	H 260	YESO LAMINADO CONTINUO
BF7	H 270	BANDAS DE FIBRA 60cm
TY7	H 270	YESO LAMINADO CONTINUO
BR7	H 270	BANDEJAS METÁLICAS REGISTR.
TY8	H 285	YESO LAMINADO ACÚSTICO
TY3	H 300	YESO LAMINADO ACÚSTICO
EY	H 320	PANEL SEMIRIGIDO LANA ROCA CON VELO NEGRO ABSORBENTE

FOSA CERRADA- CORTINER YESO LAMINADO

FOSA ABIERTA- TOMAS DE AIRE YESO LAMINADO

COAVN
COLEGIO OFICIAL DE ARQUITECTOS VASCO-NAVARRO
EUSKAL HERRIKO ARKITEKTOEN ELKARGO OFIZIALA
NAVARRA NAFARROA
VISADO BISATUA
CSV E39312F760
VERIFICABLE EN http://www.coavn.org/verificacion
EXP N200A1222
FECHA DATA 19/05/2021

E 1:150

0 1 2 5m

3.10

ACABADOS TECHOS. P. B Y P.1ª

PER-310-ACAT

P. EJECUCIÓN REVISADO MAY.21

SERVICIO NAVARRO DE SALUD-OSASUNBIDEA

centro de salud zizur mayor-ardoi

ZIZUR MAYOR

ByE arquitectos JAVIER BARCOS y MANUEL ENRIQUEZ bye@byearquitectos.com Paseo de los Fueros-Etxaburua, 21 trasera. T 948247955. 31013 Berriozar. Navarra

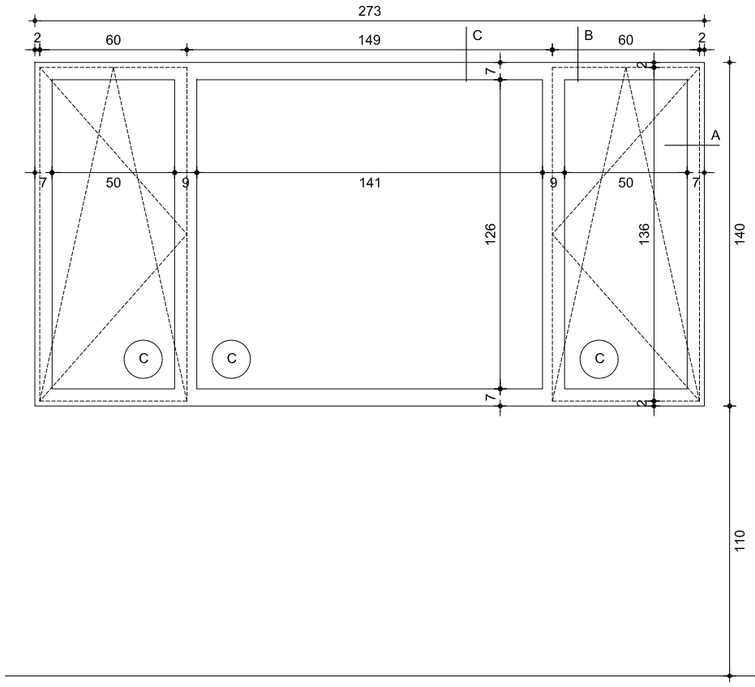

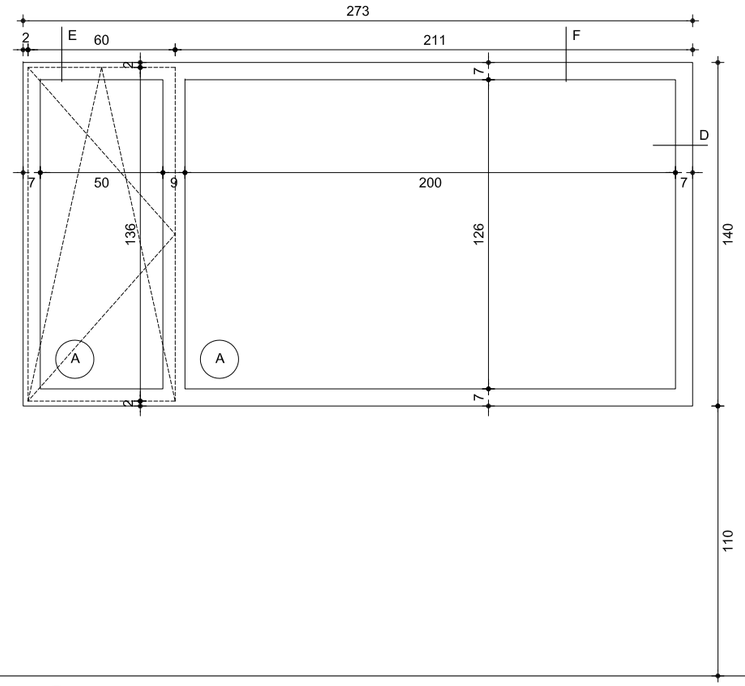

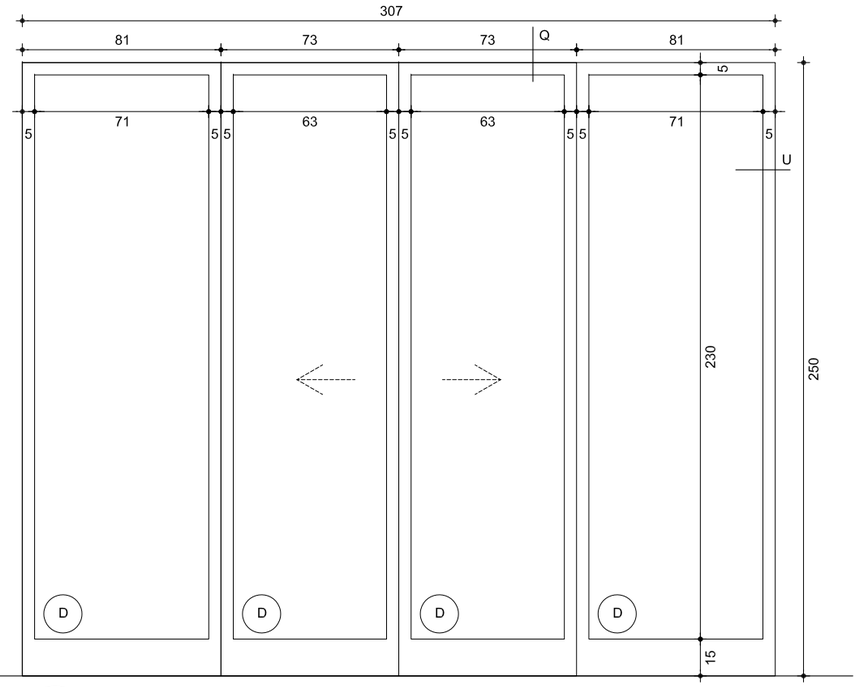

V1 13 Uds

VENTANA OSCILOBATIENTE + FIJO + OSCILOBATIENTE
TIPO CORTIZO COR 70 HOJA OCULTA O SIMILAR
ALUMINIO ANODIZADO O LACADO COLOR A DECIDIR INTERIOR Y EXTERIOR
HERRAJES EN MISMO COLOR QUE LA CARPINTERÍA
VIDRIO SEGÚN MEMORIA DE VIDRIOS

V2 10 Uds

VENTANA OSCILOBATIENTE + FIJO
TIPO CORTIZO COR 70 HOJA OCULTA O SIMILAR
ALUMINIO ANODIZADO O LACADO COLOR A DECIDIR INTERIOR Y EXTERIOR
HERRAJES EN MISMO COLOR QUE LA CARPINTERÍA
VIDRIO SEGÚN MEMORIA DE VIDRIOS

PE2 1 Ud

PUERTA DE CORREDERA AUTOMÁTICA DE ACCESO + FIJOS LATERALES
PUERTA DE ACCESO AUTOMÁTICA TIPO MANUSA CORREDERA SIMPLE, APERTURA CENTRAL,
HOJAS TIPO E20. OPERADOR VISIO 125, REALIZADAS EN CARPINTERÍA DE ALUMINIO EXTRUIDO DE 20mm,
PARA CRISTAL VL10TR. PASO LIBRE 1.500mm y ALTURA LIBRE 2.500
FIJO TIPO CORTIZO COR 70 HOJA OCULTA O SIMILAR
ALUMINIO ANODIZADO O LACADO COLOR A DECIDIR INTERIOR Y EXTERIOR
HERRAJES EN MISMO COLOR QUE LA CARPINTERÍA
VIDRIO SEGÚN MEMORIA DE VIDRIOS

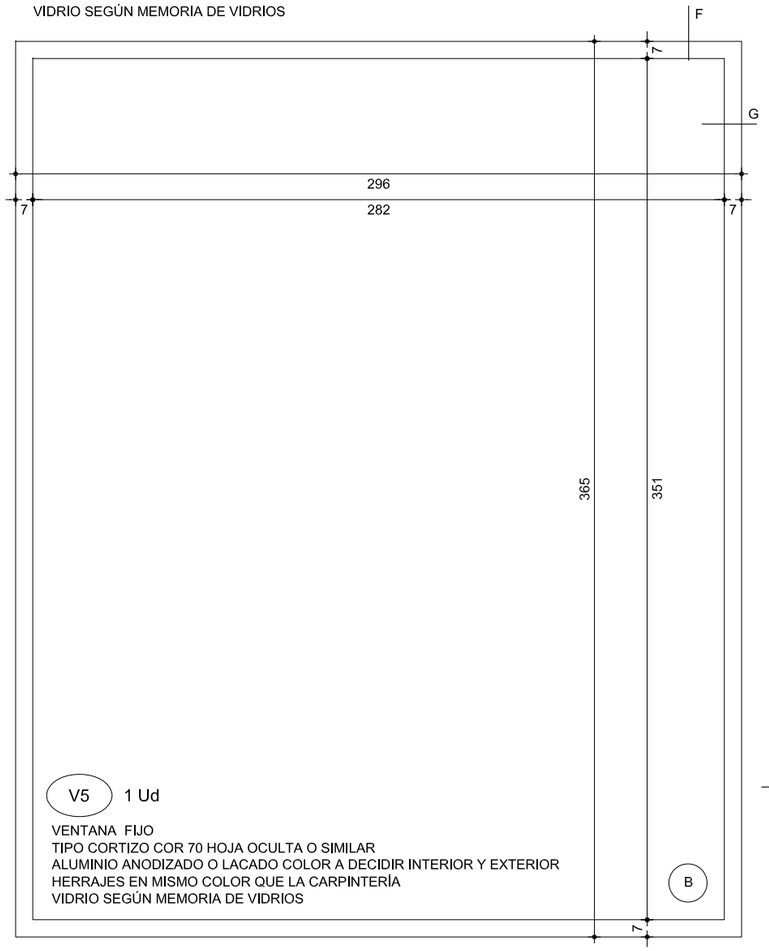

V5 1 Ud

VENTANA FIJO
TIPO CORTIZO COR 70 HOJA OCULTA O SIMILAR
ALUMINIO ANODIZADO O LACADO COLOR A DECIDIR INTERIOR Y EXTERIOR
HERRAJES EN MISMO COLOR QUE LA CARPINTERÍA
VIDRIO SEGÚN MEMORIA DE VIDRIOS

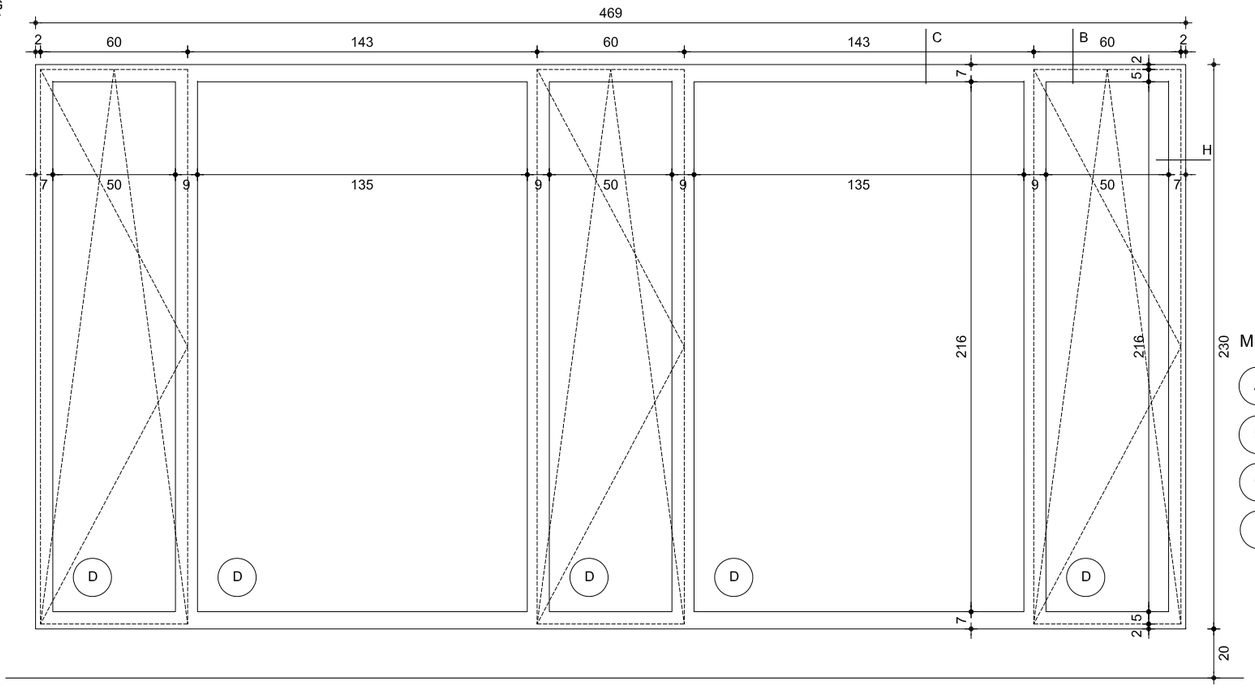

V4 1 Ud

VENTANA OSCILOBATIENTE + FIJO + OSCILOBATIENTE + FIJO + OSCILOBATIENTE
TIPO CORTIZO COR 70 HOJA OCULTA O SIMILAR
ALUMINIO ANODIZADO O LACADO COLOR A DECIDIR INTERIOR Y EXTERIOR
HERRAJES EN MISMO COLOR QUE LA CARPINTERÍA
VIDRIO SEGÚN MEMORIA DE VIDRIOS

MEMORIA VIDRIOS

- (A) Vidrio aislante bajo emisivo tipo 4 Guardian Sun /16 Argón
- (B) Vidrio aislante bajo emisivo tipo 3+3 Guardian Sun /16 Argón/ 4+4
- (C) Vidrio aislante bajo emisivo tipo 4 Neutralux /16 Argón
- (D) Vidrio aislante bajo emisivo tipo 3+3 Neutralux/14 Argón/ 4+4

COLEGIO OFICIAL DE ARQUITECTOS VASCO-NAVARRO
EUSKAL HERRIKO ARKITEKTOEN ELKARGO OFIZIALA
EXP N2020A1222
FECHA DATA 19/05/2021
CSV E39312F760
VERIFICABLE EN http://www.coavn.org/verificacion
COAVN
VISADO
BISATUA
NAVARRA NAFARROA 4+4

E 1:25
0 15 30 75cm

4.1

MEMORIA CARPINTERÍA EXTERIOR I

PER-41-MCARP

P. EJECUCIÓN REVISADO MAY.21

SERVICIO NAVARRO DE SALUD-OSASUNBIDEA

centro de salud zizur mayor-ardoi

ZIZUR MAYOR

ByE arquitectos JAVIER BARCOS y MANUEL ENRIQUEZ bye@byearquitectos.com Paseo de los Fueros-Etxaburua, 21 trasera. T 948247955. 31013 Berriozar, Navarra

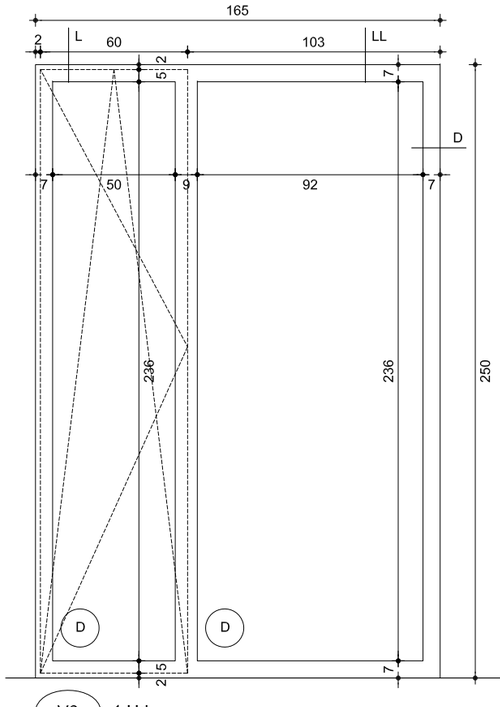

V6 1 Ud

VENTANA OSCILOBATIENTE + FIJO
TIPO CORTIZO COR 70 HOJA OCULTA CC16 O SIMILAR
ALUMINIO ANODIZADO O LACADO COLOR A DECIDIR INTERIOR Y EXTERIOR
HERRAJES EN MISMO COLOR QUE LA CARPINTERÍA
VIDRIO SEGÚN MEMORIA DE VIDRIOS

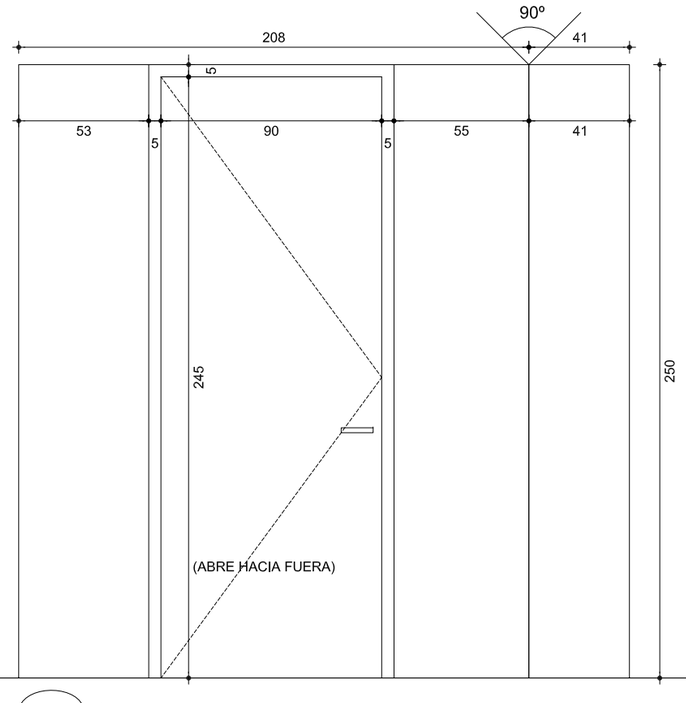

V7 1 Ud

PUERTA + FIJOS LATERALES CIEGOS. CONJUNTO CUMPLIENDO EI2-60-C5
PUERTA CON BARRA ANTIPÁNICO
MANILLA EN ACERO INOXIDABLE
HERRAJES DE COLGAR Y SEGURIDAD EN ACERO INOXIDABLE
CIERRE DE SEGURIDAD Y CERRADURA AMAESTRADA

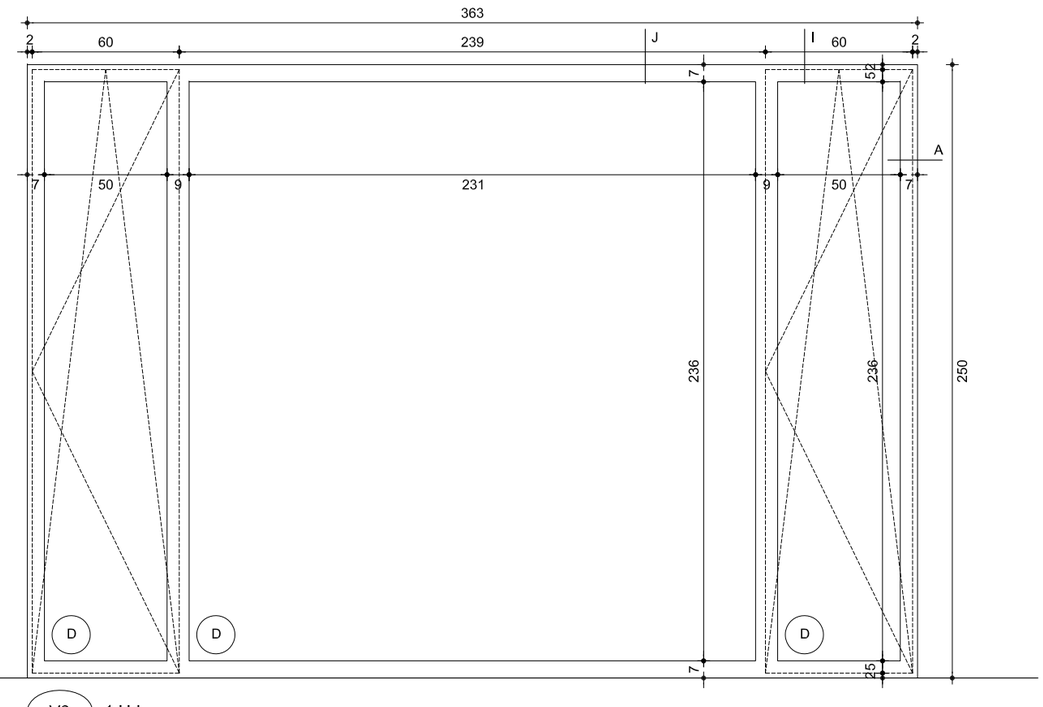

V3 1 Ud

VENTANA OSCILOBATIENTE + FIJO + OSCILOBATIENTE
TIPO CORTIZO COR 70 HOJA OCULTA CC16 O SIMILAR
ALUMINIO ANODIZADO O LACADO COLOR A DECIDIR INTERIOR Y EXTERIOR
HERRAJES EN MISMO COLOR QUE LA CARPINTERÍA
VIDRIO SEGÚN MEMORIA DE VIDRIOS
APERTURA DE VENTANAS MOTORIZADA

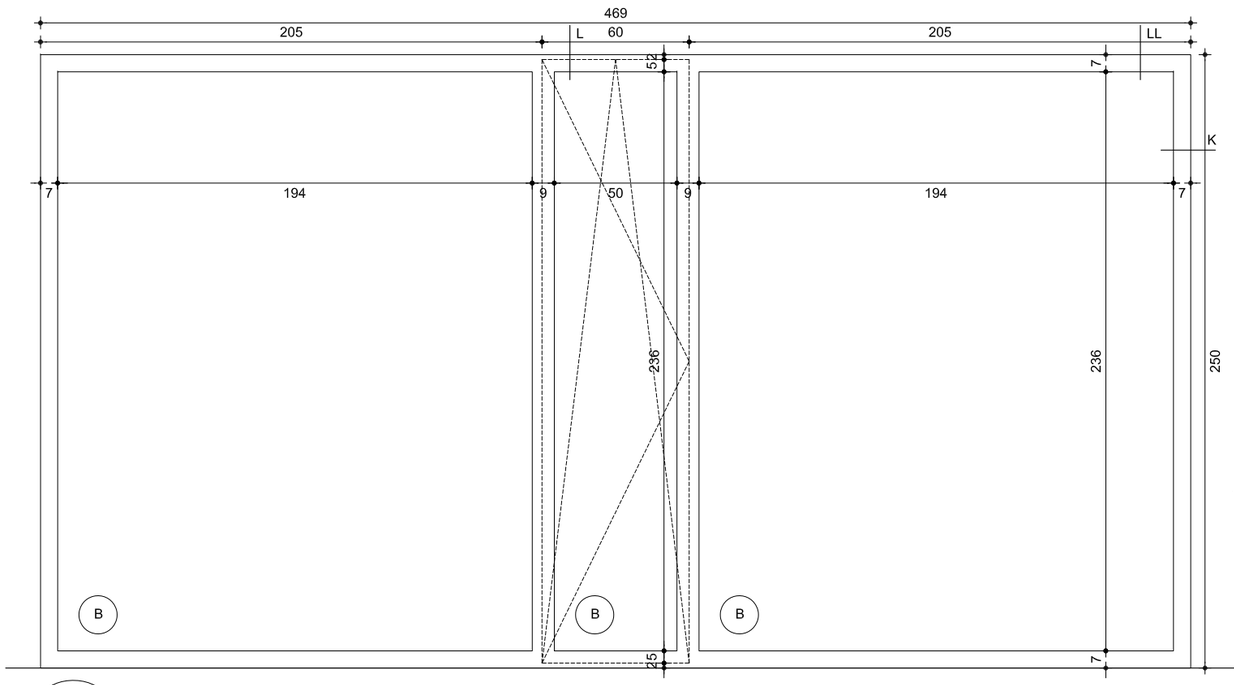

V8 2 Uds

VENTANA FIJO + OSCILOBATIENTE + FIJO
TIPO CORTIZO COR 70 HOJA OCULTA CC16 O SIMILAR
ALUMINIO ANODIZADO O LACADO COLOR A DECIDIR INTERIOR Y EXTERIOR
HERRAJES EN MISMO COLOR QUE LA CARPINTERÍA
VIDRIO SEGÚN MEMORIA DE VIDRIOS

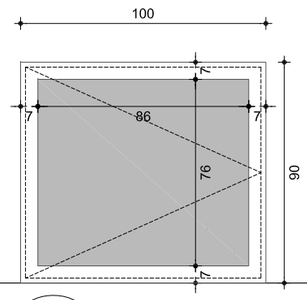

V10 3 Uds

VENTANA BATIENTE
TIPO CORTIZO COR 70 HOJA OCULTA
O SIMILAR
ALUMINIO ANODIZADO O LACADO COLOR
A DECIDIR INTERIOR Y EXTERIOR
HERRAJES EN MISMO COLOR QUE LA
CARPINTERÍA
VIDRIO SEGÚN MEMORIA DE VIDRIOS
TRANSLÚCIDO

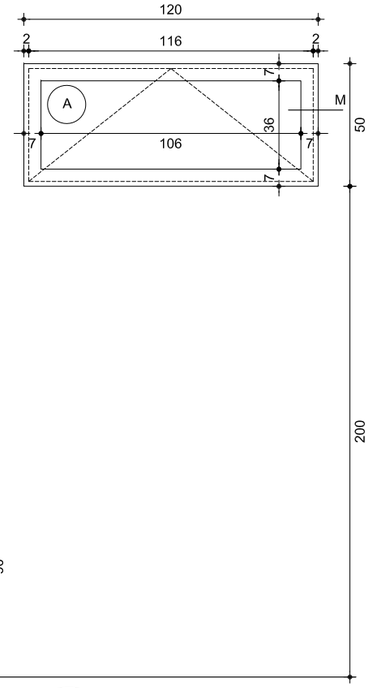

V12 4 Uds

VENTANA OSCILANTE
TIPO CORTIZO COR 70 HOJA OCULTA
O SIMILAR
ALUMINIO ANODIZADO O LACADO COLOR
A DECIDIR INTERIOR Y EXTERIOR
HERRAJES EN MISMO COLOR QUE LA
CARPINTERÍA
VIDRIO SEGÚN MEMORIA DE VIDRIOS

MEMORIA VIDRIOS

- (A) Vidrio aislante bajo emisivo tipo 4 Guardian Sun /16 Argón/ 4+4
- (B) Vidrio aislante bajo emisivo tipo 3+3 Guardian Sun /14 Argón/ 4+4
- (C) Vidrio aislante bajo emisivo tipo 4 Neutralux /16 Argón/ 4+4
- (D) Vidrio aislante bajo emisivo tipo 3+3 Neutralux/14 Argón/ 4+4

COLEGIO OFICIAL DE ARQUITECTOS VASCO-NAVARRO
EUSKAL HERRIKO ARKITEKTOEN ELKARGO OFIZIALA
COVN
NAVARRA
NAFARROA
VISADO
BISATUA
CSV E39312F760
VERIFICABLE EN http://www.coavn.org/verificacion
FECHA EXP
DATA EXP
19/05/2021
N2020A1222

4.2

E 1:25
0 15 30 75cm

MEMORIA CARPINTERÍA EXTERIOR II

PER-41-MCARP

P. EJECUCIÓN REVISADO MAY.21

SERVICIO NAVARRO DE SALUD-OSASUNBIDEA

centro de salud zizur mayor-ardoi

ZIZUR MAYOR

ByE arquitectos JAVIER BARCOS y MANUEL ENRIQUEZ bye@byearquitectos.com Paseo de los Fueros-Elxaburua, 21 trasera. T 948247955. 31013 Berriozar. Navarra

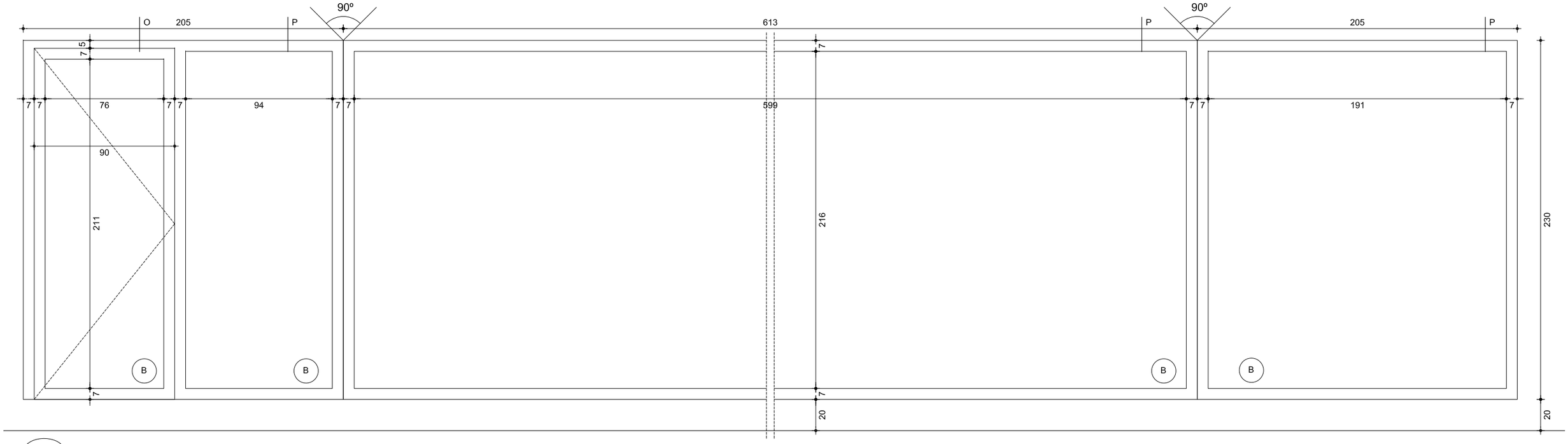

V9 1 Ud

CARPINTERÍA PUERTA + FIJO + FIJO + FIJO
PUERTA TIPO MILLENIUM PLUS 70
FIJOS TIPO CORTIZO COR 70 HOJA OCULTA O SIMILAR
ALUMINIO ANODIZADO O LACADO COLOR A DECIDIR INTERIOR Y EXTERIOR
HERRAJES EN MISMO COLOR QUE LA CARPINTERÍA
VIDRIO SEGÚN MEMORIA DE VIDRIOS

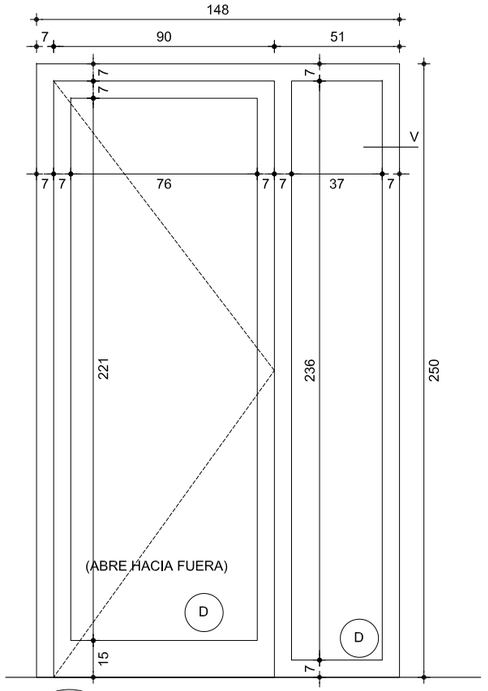

V11 1 Ud

VENTANA FIJO + PUERTA
PUERTA TIPO MILLENIUM PLUS 70, CON BARRA ANTIPÁNICO
FIJO TIPO CORTIZO COR 70 HOJA OCULTA O SIMILAR
ALUMINIO ANODIZADO O LACADO COLOR A DECIDIR INTERIOR
Y EXTERIOR. HERRAJES EN MISMO COLOR QUE LA CARPINTERÍA
VIDRIO SEGÚN MEMORIA DE VIDRIOS
APERTURA DESDE EXTERIOR CON LLAVE,
DESDE INTERIOR CON MANILLA

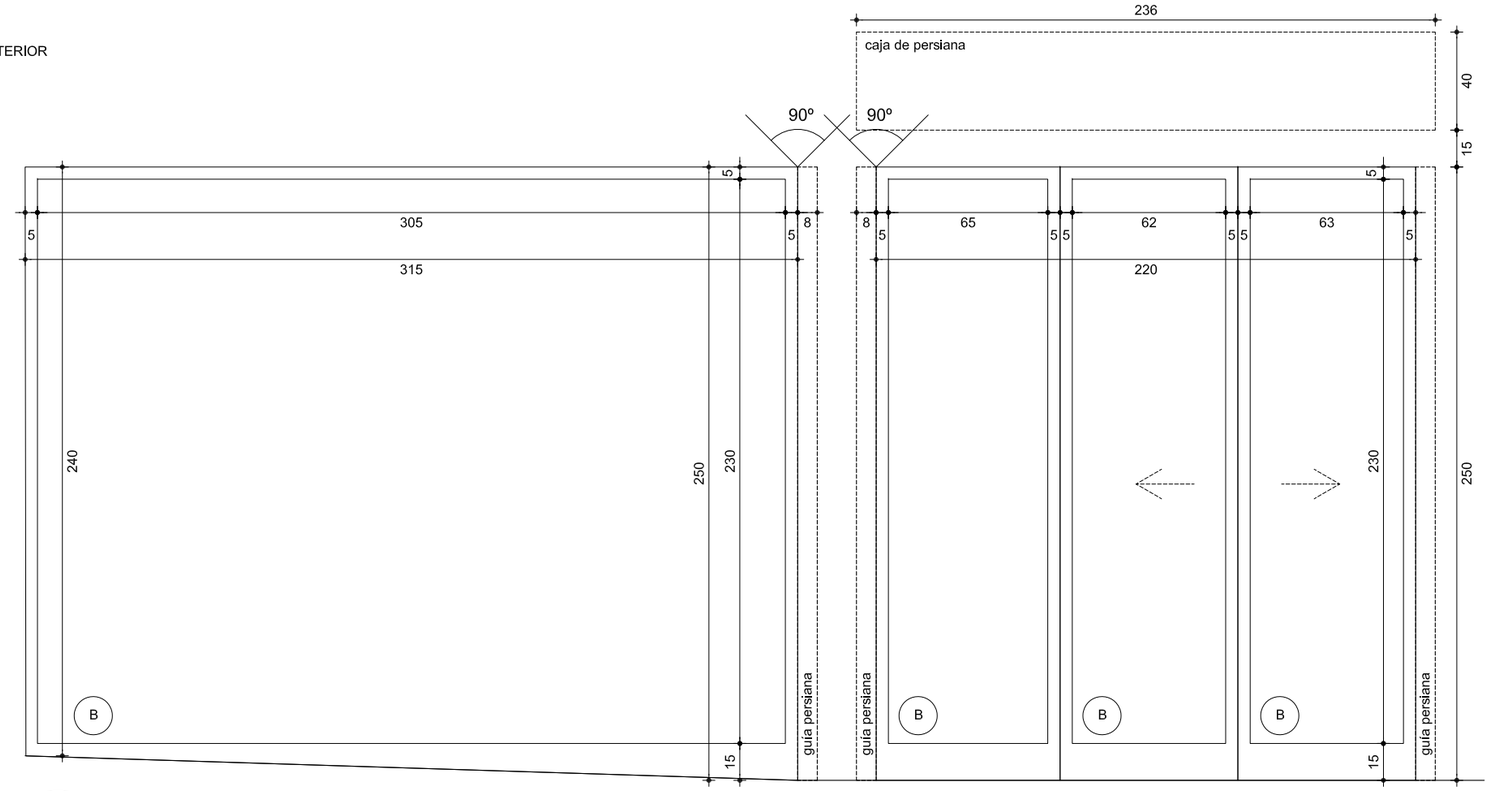

PE1 1 Ud

PUERTA DE CORREDERA AUTOMÁTICA DE ACCESO + FIJOS
PUERTA DE ACCESO AUTOMÁTICA TIPO MANUSA CORREDERA SIMPLE, APERTURA CENTRAL,
HOJAS TIPO E20. OPERADOR VISIO 125, REALIZADAS EN CARPINTERÍA DE ALUMINIO EXTRUIDO DE 20mm,
PARA CRISTAL VL10TR. PASO LIBRE 1.500mm y ALTURA LIBRE 2.500
FIJO TIPO CORTIZO COR 70 HOJA OCULTA O SIMILAR
ALUMINIO ANODIZADO O LACADO COLOR A DECIDIR INTERIOR Y EXTERIOR
HERRAJES EN MISMO COLOR QUE LA CARPINTERÍA
VIDRIO SEGÚN MEMORIA DE VIDRIOS
INCLUYE PERSIANA TIPO COLLBAIX MICROBAIX FRENTE A PUERTA CORREDERA AUTOMÁTICA

MEMORIA VIDRIOS

- (A) Vidrio aislante bajo emisivo tipo 4 Guardian Sun /16 Argón/ 4+4
- (B) Vidrio aislante bajo emisivo tipo 3+3 Guardian Sun /16 Argón/ 4+4
- (C) Vidrio aislante bajo emisivo tipo 4 Neutralux /16 Argón
- (D) Vidrio aislante bajo emisivo tipo 3+3 Neutralux/14 Argón/ 4+4

COVN
COLEGIO OFICIAL DE ARQUITECTOS VASCO-NAVARRO
EUSKAL-HERRIKO ARKITEKTOEN ELKARGO OFIZIALA
NAVARRA NAFARROA
VISADO BISATUA
CSV E39312F760
VERIFICABLE EN http://www.coavn.org/verificacion
FECHA DATA 19/05/2021
EXP N2020A1222

4.3

E 1:25
0 15 30 75cm

MEMORIA CARPINTERÍA EXTERIOR III

PER-41-MCARP

P. EJECUCIÓN REVISADO MAY.21

SERVICIO NAVARRO DE SALUD-OSASUNBIDEA

centro de salud zizur mayor-ardoi

ZIZUR MAYOR

ByE arquitectos JAVIER BARCOS y MANUEL ENRIQUEZ bye@byearquitectos.com Paseo de los Fueros-Etxaburua, 21 trasera. T 948247955. 31013 Berriozar. Navarra

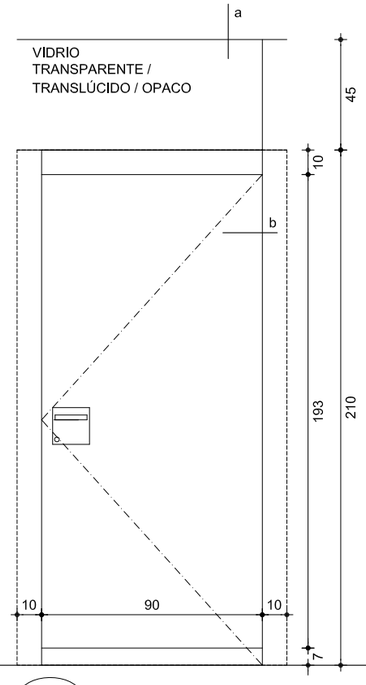

P1 16 Uds IZQ. 1 Ud DER. 15 Uds

PUERTA ABATIBLE CON HOJA Y JAMBAS REVESTIDAS EN ESTRATIFICADO TIPO FORMICA COLOR SYSTEM A DECIDIR CANTEADO EN PVC EN IGUAL COLOR.
ENRASADA CON PARAMENTOS EXTERIORES
HERRAJES DE COLGAR Y SEGURIDAD DE ALUMINIO ANODIZADO F1. MANILLA TIPO OCARIZ 1987/600 CH. DE ALUMINIO ANODIZADO F1. CERRADURA TIPO TESA AMAESTRADA. RODAPIE INFERIOR A PLANO PLETINA DE ALUMINIO 70.5 EN AMBAS CARAS.
(PUERTA DE ALMACÉN SANITARIOS CON CERRADURA DE TIPO LÓGICO)

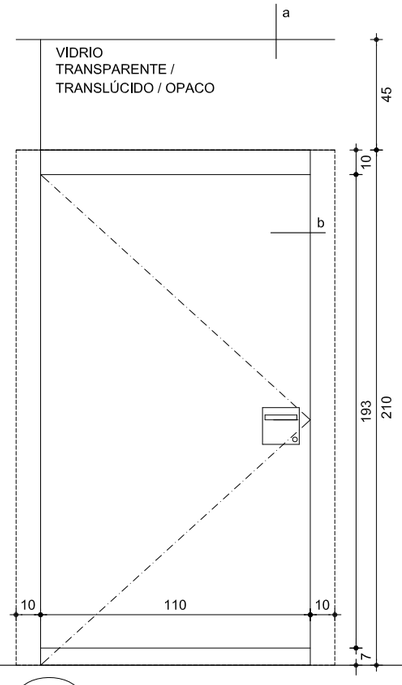

P2 3 Uds IZQ. 3 Uds DER. -

PUERTA ABATIBLE CON HOJA Y JAMBAS REVESTIDAS EN ESTRATIFICADO TIPO FORMICA COLOR SYSTEM A DECIDIR CANTEADO EN PVC EN IGUAL COLOR.
ENRASADA CON PARAMENTOS EXTERIORES
HERRAJES DE COLGAR Y SEGURIDAD DE ALUMINIO ANODIZADO F1. MANILLA TIPO OCARIZ 1987/600 CH. DE ALUMINIO ANODIZADO F1. CERRADURA TIPO TESA AMAESTRADA. RODAPIE INFERIOR A PLANO PLETINA DE ALUMINIO 70.5 EN AMBAS CARAS

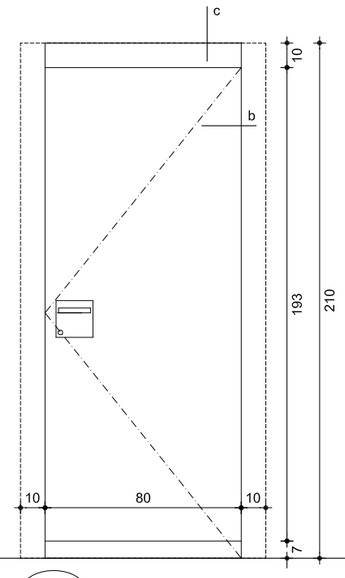

P3 8 Uds IZQ. 4 Uds DER. 4 Uds

PUERTA ABATIBLE CON HOJA Y JAMBAS REVESTIDAS EN ESTRATIFICADO TIPO FORMICA COLOR SYSTEM A DECIDIR CANTEADO EN PVC EN IGUAL COLOR.
ENRASADA CON PARAMENTOS EXTERIORES.
HERRAJES DE COLGAR Y SEGURIDAD DE ALUMINIO ANODIZADO F1. MANILLA TIPO OCARIZ 1987/600 CH. DE ALUMINIO ANODIZADO F1. CERRADURA TIPO TESA AMAESTRADA. RODAPIE INFERIOR A PLANO PLETINA DE ALUMINIO 70.5 EN AMBAS CARAS.
(PUERTA OFICIO LIMPIO CON CERRADURA DE TIPO LÓGICO)

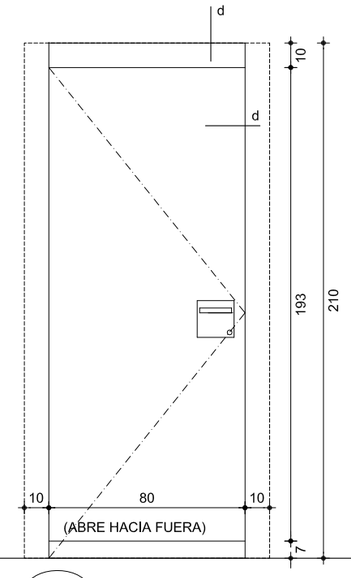

P4 2 Uds IZQ. - DER. 2 Uds

PUERTA ABATIBLE CON HOJA Y JAMBAS REVESTIDAS EN ESTRATIFICADO TIPO FORMICA COLOR SYSTEM A DECIDIR CANTEADO EN PVC EN IGUAL COLOR.
ENRASADA CON PARAMENTOS EXTERIORES. APERTURA EXTERIOR.
HERRAJES DE COLGAR Y SEGURIDAD DE ALUMINIO ANODIZADO F1. MANILLA TIPO OCARIZ 1987/600 CH. DE ALUMINIO ANODIZADO F1. CERRADURA TIPO TESA AMAESTRADA. RODAPIE INFERIOR A PLANO PLETINA DE ALUMINIO 70.5 EN AMBAS CARAS

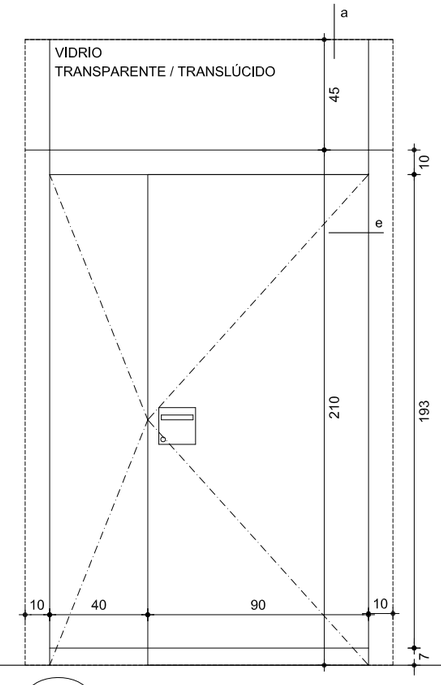

P5 1 Ud

PUERTA DOBLE ABATIBLE CON HOJA Y JAMBAS REVESTIDAS EN ESTRATIFICADO TIPO FORMICA COLOR SYSTEM A DECIDIR CANTEADO EN PVC EN IGUAL COLOR.
ENRASADA CON PARAMENTOS EXTERIORES
HERRAJES DE COLGAR Y SEGURIDAD DE ALUMINIO ANODIZADO F1. MANILLA TIPO OCARIZ 1987/600 CH. DE ALUMINIO ANODIZADO F1. CERRADURA TIPO TESA AMAESTRADA. RODAPIE INFERIOR A PLANO PLETINA DE ALUMINIO 70.5 EN AMBAS CARAS

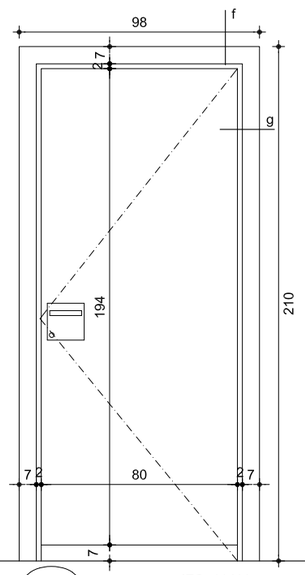

P6 12 Uds IZQ. 11 Uds DER. 1 Ud

PUERTA ABATIBLE CON HOJA Y JAMBAS REVESTIDAS EN ESTRATIFICADO TIPO FORMICA COLOR SYSTEM A DECIDIR CANTEADO EN PVC EN IGUAL COLOR.
HERRAJES DE COLGAR Y SEGURIDAD DE ALUMINIO ANODIZADO F1. MANILLA TIPO OCARIZ 1987/600 CH. DE ALUMINIO ANODIZADO F1. CERRADURA TIPO TESA AMAESTRADA. RODAPIE INFERIOR A PLANO PLETINA DE ALUMINIO 70.5 EN AMBAS CARAS

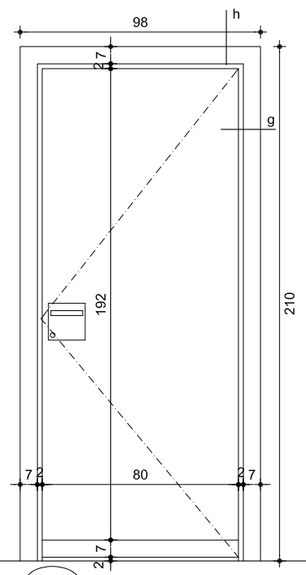

P7 6 Uds IZQ. 3 Uds DER. 3 Uds

PUERTA ABATIBLE CON HOJA Y JAMBAS REVESTIDAS EN ESTRATIFICADO TIPO FORMICA COLOR SYSTEM A DECIDIR CANTEADO EN PVC EN IGUAL COLOR.
HERRAJES DE COLGAR Y SEGURIDAD DE ALUMINIO ANODIZADO F1. MANILLA TIPO OCARIZ 1987/600 CH. DE ALUMINIO ANODIZADO F1. CERRADURA TIPO TESA AMAESTRADA. RODAPIE INFERIOR A PLANO PLETINA DE ALUMINIO 70.5 EN AMBAS CARAS.
REBAJE INFERIOR PARA FAVORECER LA VENTILACION

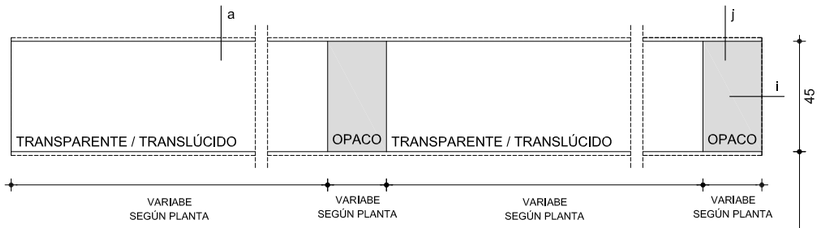

Vi1 29,5 ML Vi2 10,5 ML Vi3 20,5 ML

VENTANA FIJA CON CON VIDRIO CORRIDO COLOCADO SOBRE PERFILERÍA OMEGA DE ALUMINIO ESTRUSIONADO LACADO, COLOR A DECIDIR.
VIDRIO 5+5 TRANSPARENTE O TRANSLÚCIDO Y OPACO POR ZONAS.
CANTOS VERTICALES A HUESO, PULIDOS Y SELLADOS

COLEGIO OFICIAL DE ARQUITECTOS VASCO-NAVARRO
EUSKAL HERRIKO ARKITEKTOEN ELKARGO OFIZIALA
VISADO
BISATUA
NAVARRA
NAFARROA
CSV E39312F760
VERIFICABLE EN http://www.coavn.org/verificacion
FECHA DATA 19/05/2021
EXP N2020A1222

4.4

E 1:25
0 15 30 75cm

MEMORIA CARPINTERÍA INTERIOR I

PER-41-MCARP

P. EJECUCIÓN REVISADO MAY.21

SERVICIO NAVARRO DE SALUD-OSASUNBIDEA

centro de salud zizur mayor-ardoi

ZIZUR MAYOR

ByE arquitectos JAVIER BARCOS y MANUEL ENRIQUEZ bye@byearquitectos.com Paseo de los Fueros-Etxaburua, 21 trasera. T 948247955. 31013 Berriozar. Navarra

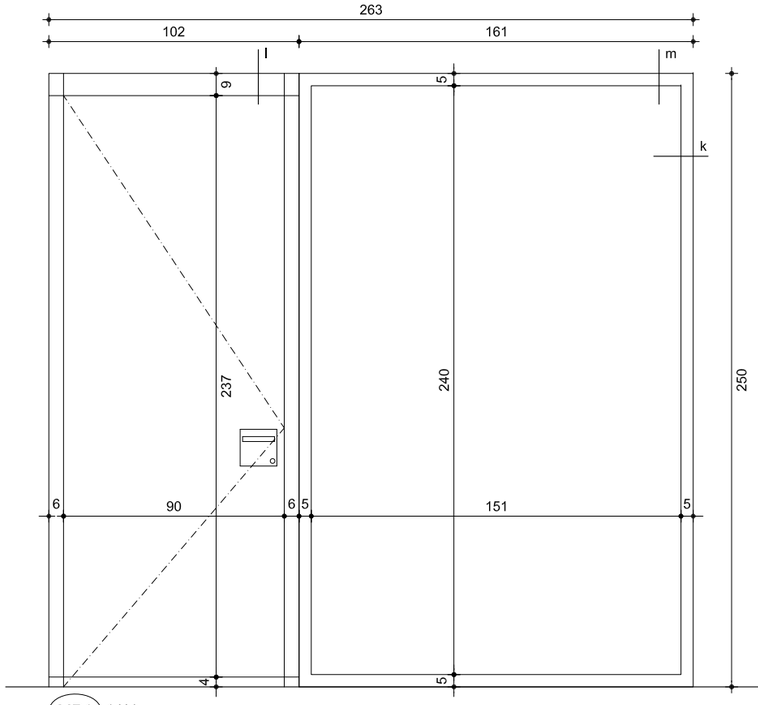

MP1 1 Ud.

TABIQUE-MAMPARA TIPO PRIMACY DE PREMO O SIMILAR
MARCOS DE ALUMINIO ANODIZADO O LACADO COLOR A DECIDIR. ESTRUCTURA INTERIOR ACERO GALVANIZADO
PAÑOS VIDRIADOS CONTINUOS CON DOBLE CRISTAL LAMINADO 6+6,
CON BUTIRAL TRANSPARENTE Y/O TRASLÚCIDO Y VINILOS DE PROTECCIÓN DE VISTAS DEFINIR POR D.O.
PUERTA PRIMACY DE PREMO , CON HOJA DE MADERA REVESTIDA EN ESTRATIFICADO TIPO FORMICA
COLOR SYSTEM A DECIDIR. CANTEADO EN PVC EN IGUAL COLOR. BISAGRAS INTEGRADAS EN LA PERFILERÍA,
MANILLA ALUMINIO ANODIZADO F1. TIPO OCARIZ 1987/600 CH. CERRADURA TIPO TESA AMAESTREADA
RODAPIE INFERIOR A PLANO PLETINA DE ALUMINIO 40.5 EN AMBAS CARAS

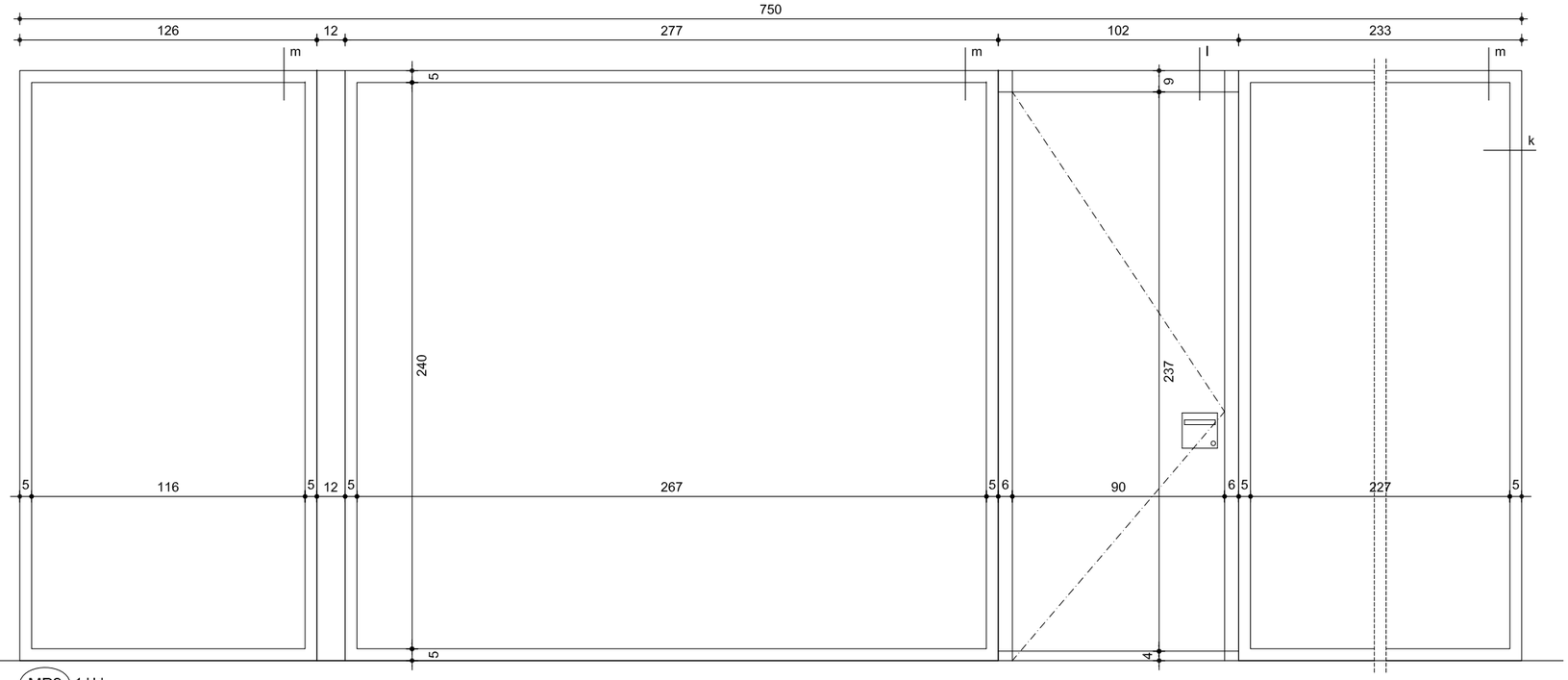

MP2 1 Ud.

TABIQUE-MAMPARA TIPO PRIMACY DE PREMO O SIMILAR
MARCOS DE ALUMINIO ANODIZADO O LACADO COLOR A DECIDIR. ESTRUCTURA INTERIOR ACERO GALVANIZADO
PAÑOS VIDRIADOS CONTINUOS CON DOBLE CRISTAL LAMINADO 6+6,
CON BUTIRAL TRANSPARENTE Y/O TRASLÚCIDO Y VINILOS DE PROTECCIÓN DE VISTAS DEFINIR POR D.O.
PUERTA PRIMACY DE PREMO , CON HOJA DE MADERA REVESTIDA EN ESTRATIFICADO TIPO FORMICA
COLOR SYSTEM A DECIDIR. CANTEADO EN PVC EN IGUAL COLOR. BISAGRAS INTEGRADAS EN LA PERFILERÍA,
MANILLA ALUMINIO ANODIZADO F1. TIPO OCARIZ 1987/600 CH. CERRADURA TIPO TESA AMAESTREADA
RODAPIE INFERIOR A PLANO PLETINA DE ALUMINIO 40.5 EN AMBAS CARAS

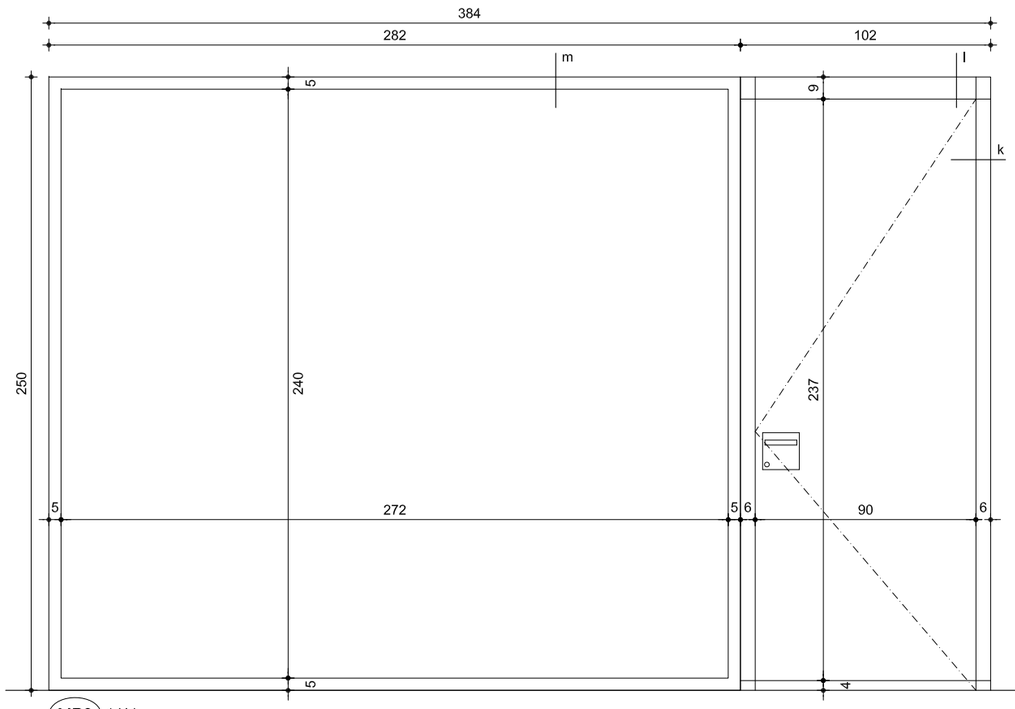

MP3 1 Ud.

TABIQUE-MAMPARA TIPO PRIMACY DE PREMO O SIMILAR
MARCOS DE ALUMINIO ANODIZADO O LACADO COLOR A DECIDIR. ESTRUCTURA INTERIOR ACERO GALVANIZADO
PAÑOS VIDRIADOS CONTINUOS CON DOBLE CRISTAL LAMINADO 6+6,
CON BUTIRAL TRANSPARENTE Y/O TRASLÚCIDO Y VINILOS DE PROTECCIÓN DE VISTAS DEFINIR POR D.O.
PUERTA PRIMACY DE PREMO , CON HOJA DE MADERA REVESTIDA EN ESTRATIFICADO TIPO FORMICA COLOR SYSTEM A DECIDIR
CANTEADO EN PVC EN IGUAL COLOR. BISAGRAS INTEGRADAS EN LA PERFILERÍA,
MANILLA ALUMINIO ANODIZADO F1. TIPO OCARIZ 1987/600 CH. CERRADURA TIPO TESA AMAESTREADA
RODAPIE INFERIOR A PLANO PLETINA DE ALUMINIO 40.5 EN AMBAS CARAS

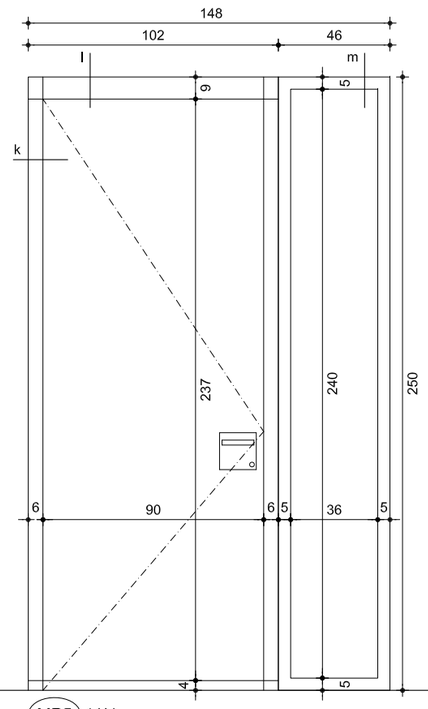

MP5 1 Ud.

TABIQUE-MAMPARA TIPO PRIMACY DE PREMO O SIMILAR
MARCOS DE ALUMINIO ANODIZADO O LACADO COLOR A DECIDIR. ESTRUCTURA INTERIOR ACERO GALV.
PAÑOS VIDRIADOS CONTINUOS CON DOBLE CRISTAL LAMINADO 6+6,
CON BUTIRAL TRANSPARENTE Y/O TRASLÚCIDO Y VINILOS DE PROTECCIÓN DE VISTAS DEFINIR POR D.O.
PUERTA PRIMACY DE PREMO , CON HOJA DE MADERA REVESTIDA EN ESTRATIFICADO TIPO FORMICA
COLOR SYSTEM A DECIDIR. CANTEADO EN PVC EN IGUAL COLOR. BISAGRAS INTEGRADAS EN PERFILERÍA,
MANILLA ALUMINIO ANODIZADO F1. TIPO OCARIZ 1987/600 CH. CERRADURA TIPO TESA AMAESTREADA
RODAPIE INFERIOR A PLANO PLETINA DE ALUMINIO 40.5 EN AMBAS CARAS

COLEGIO OFICIAL DE ARQUITECTOS VASCO-NAVARRO
EUSKAL HERRIKO ARKITEKTOEN ELKARGO OFIZIALA
NAVARRA NAFARROA
VISADO BISATUA
CSV E39312F760
VERIFICABLE EN http://www.coavn.org/verificacion
EXP N2020A1222
FECHA DATA 19/05/2021

4.5

E 1:25
0 15 30 75cm

MEMORIA CARPINTERÍA INTERIOR II

PER-41-MCARP

P. EJECUCIÓN REVISADO MAY.21

SERVICIO NAVARRO DE SALUD-OSASUNBIDEA

centro de salud zizur mayor-ardoi

ZIZUR MAYOR

ByE arquitectos JAVIER BARCOS y MANUEL ENRIQUEZ bye@byearquitectos.com Paseo de los Fueros-Elxaburua, 21 trasera. T 948247955. 31013 Berriozar. Navarra

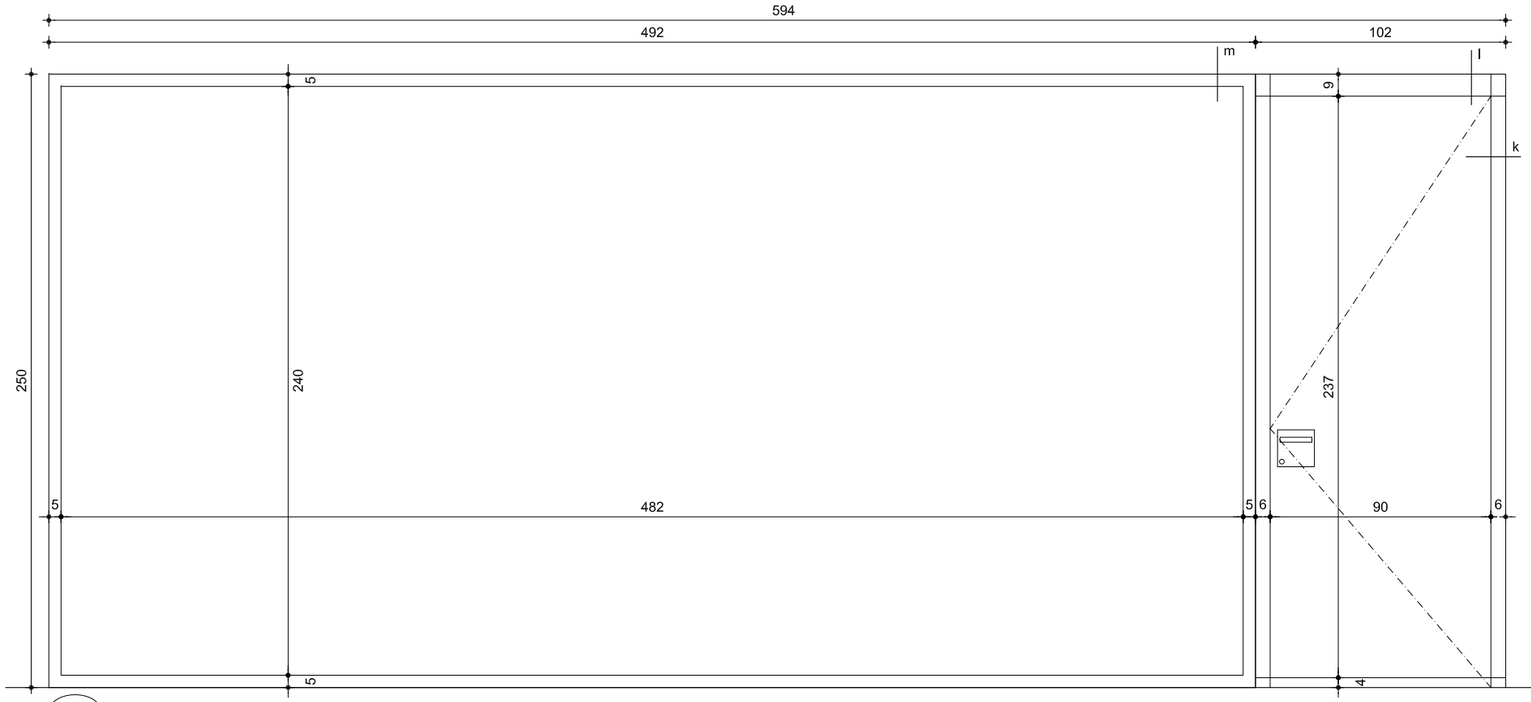

MP4 1 Ud.

TABIQUE-MAMPARA TIPO PRIMACY DE PREMO O SIMILAR
MARCOS DE ALUMINIO ANODIZADO O LACADO COLOR A DECIDIR. ESTRUCTURA INTERIOR ACERO GALVANIZADO
PAÑOS VIDRIADOS CONTINUOS CON DOBLE CRISTAL LAMINADO 6+6,
CON BUTIRAL TRANSPARENTE Y/O TRASLÚCIDO Y VINILOS DE PROTECCIÓN DE VISTAS DEFINIR POR D.O.
PUERTA PRIMACY DE PREMO , CON HOJA DE MADERA REVESTIDA EN ESTRATIFICADO TIPO FORMICA COLOR SYSTEM A DECIDIR
CANTEADO EN PVC EN IGUAL COLOR. BISAGRAS INTEGRADAS EN LA PERFILERÍA,
MANILLA ALUMINIO ANODIZADO F1. TIPO OCARIZ 1987/600 CH. CERRADURA TIPO TESA AMAESTREADA
RODAPIE INFERIOR A PLANO PLETINA DE ALUMINIO 40.5 EN AMBAS CARAS

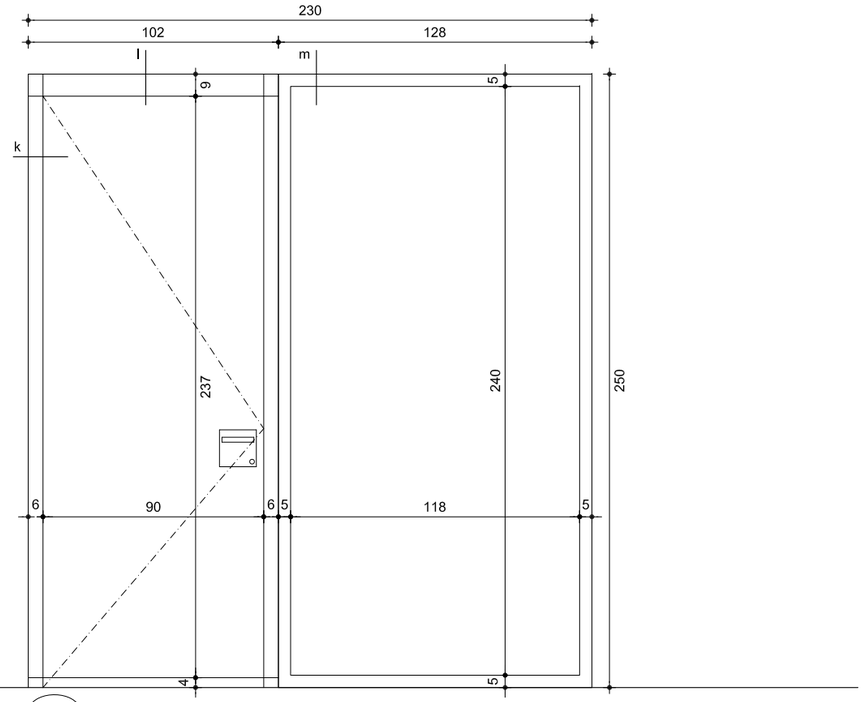

MP6 1 Ud.

TABIQUE-MAMPARA TIPO PRIMACY DE PREMO O SIMILAR
MARCOS DE ALUMINIO ANODIZADO O LACADO COLOR A DECIDIR. ESTRUCTURA INTERIOR ACERO GALVANIZADO. PAÑOS VIDRIADOS CONTINUOS CON DOBLE CRISTAL LAMINADO 6+6,
CON BUTIRAL TRANSPARENTE Y/O TRASLÚCIDO Y VINILOS DE PROTECCIÓN DE VISTAS DEFINIR POR D.O.
PUERTA PRIMACY DE PREMO , CON HOJA DE MADERA REVESTIDA EN ESTRATIFICADO TIPO FORMICA COLOR SYSTEM A DECIDIR. CANTEADO EN PVC EN IGUAL COLOR. BISAGRAS INTEGRADAS EN LA PERFILERÍA,
MANILLA ALUMINIO ANODIZADO F1. TIPO OCARIZ 1987/600 CH. CERRADURA TIPO TESA AMAESTREADA
RODAPIE INFERIOR A PLANO PLETINA DE ALUMINIO 40.5 EN AMBAS CARAS

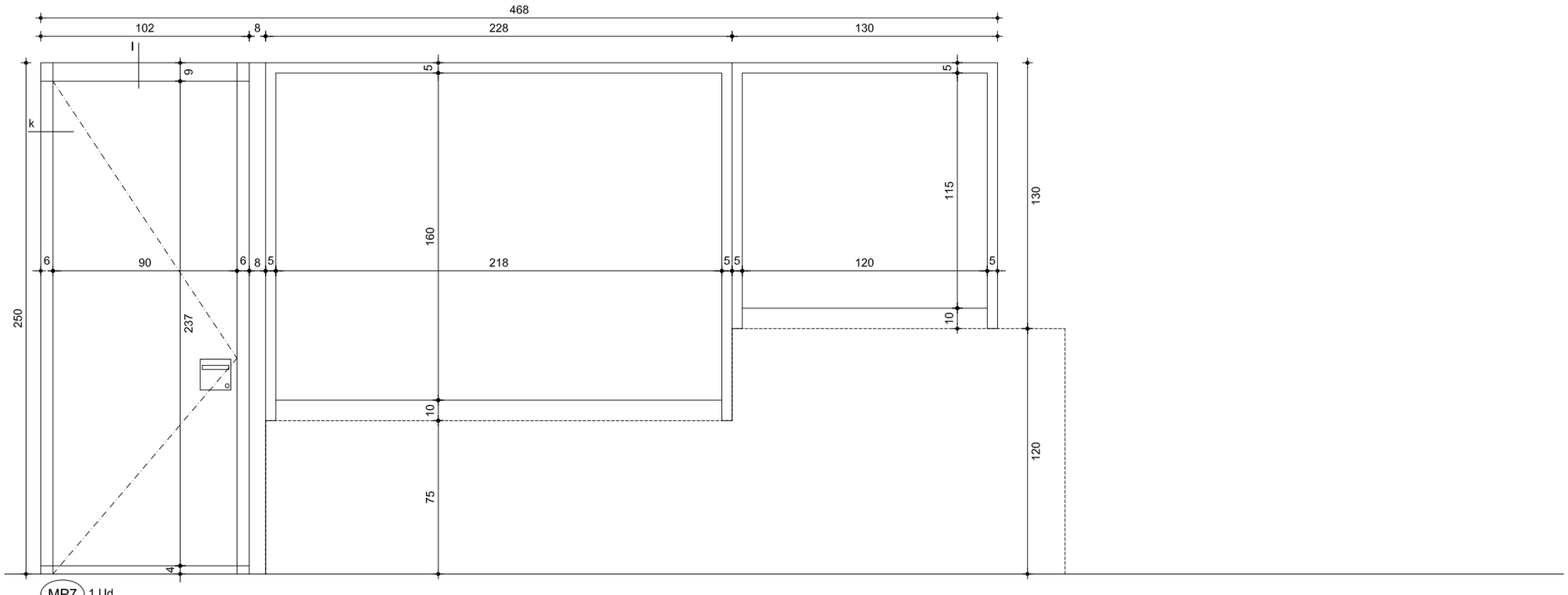

MP7 1 Ud.

TABIQUE-MAMPARA TIPO PRIMACY DE PREMO O SIMILAR
MARCOS DE ALUMINIO ANODIZADO O LACADO COLOR A DECIDIR. ESTRUCTURA INTERIOR ACERO GALVANIZADO. PAÑOS VIDRIADOS CONTINUOS CON DOBLE CRISTAL LAMINADO 6+6,
CON BUTIRAL TRANSPARENTE Y/O TRASLÚCIDO Y VINILOS DE PROTECCIÓN DE VISTAS DEFINIR POR D.O.
PUERTA PRIMACY DE PREMO , CON HOJA DE MADERA REVESTIDA EN ESTRATIFICADO TIPO FORMICA COLOR SYSTEM A DECIDIR. CANTEADO EN PVC EN IGUAL COLOR. BISAGRAS INTEGRADAS EN LA PERFILERÍA,
MANILLA ALUMINIO ANODIZADO F1. TIPO OCARIZ 1987/600 CH. CERRADURA TIPO TESA AMAESTREADA
RODAPIE INFERIOR A PLANO PLETINA DE ALUMINIO 40.5 EN AMBAS CARAS

COAVN
COLEGIO OFICIAL DE ARQUITECTOS VASCO-NAVARRO
EUSKAL HERRIKO ARKITEKTOEN ELKARGO OFIZIALA
NAVARRA NAFARROA
VISADO BISATUA
CSV E39312F760
VERIFICABLE EN http://www.coavn.org/verificacion
FECHA DATA 19/05/2021
EXP N2020A1222

4.6

E 1:25
0 15 30 75cm

MEMORIA CARPINTERÍA INTERIOR III

PER-41-MCARP

P. EJECUCIÓN REVISADO MAY.21

SERVICIO NAVARRO DE SALUD-OSASUNBIDEA

centro de salud zizur mayor-ardoi

ZIZUR MAYOR

ByE arquitectos JAVIER BARCOS y MANUEL ENRIQUEZ bye@byearquitectos.com Paseo de los Fueros-Etxaburua, 21 trasera. T 948247955. 31013 Berriozar. Navarra

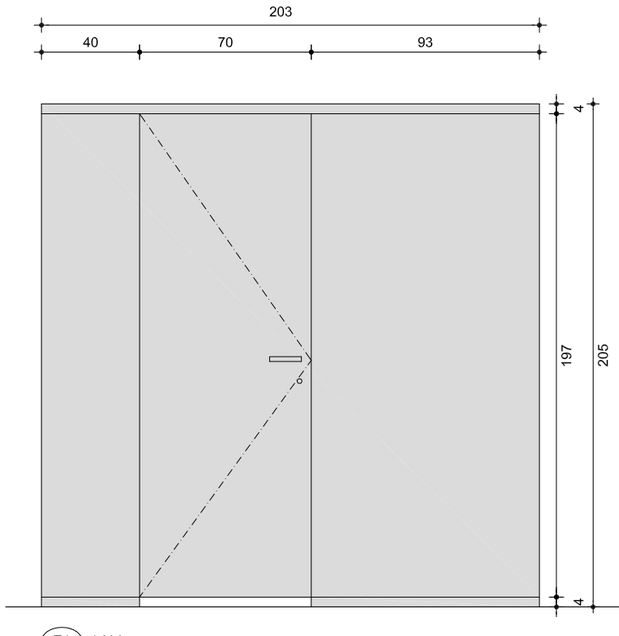

F1 1 Ud.

FRENTE DE CABINA SANITARIA
FIJOS LATERALES PARA HERRAJES, HOJA DE 70 cm
REBAJADA 4 cm Y FIJO SEGUN PLANOS.
TABLERO COMPACTO FENOLICO TIPO TRESPA
ATHLON DE 13 mm DE ESPESOR.
PERFIL SUPERIOR EN ALUMINIO ANODIZADO.
HOJA CON HERRAJES DE COLGAR Y SEGURIDAD,
TIRADOR Y CONDENA, EN ALUMINIO ANODIZADO.
RODAPIE INFERIOR A PLANO PLETINA DE ALUMINIO
40.5 EN AMBAS CARAS

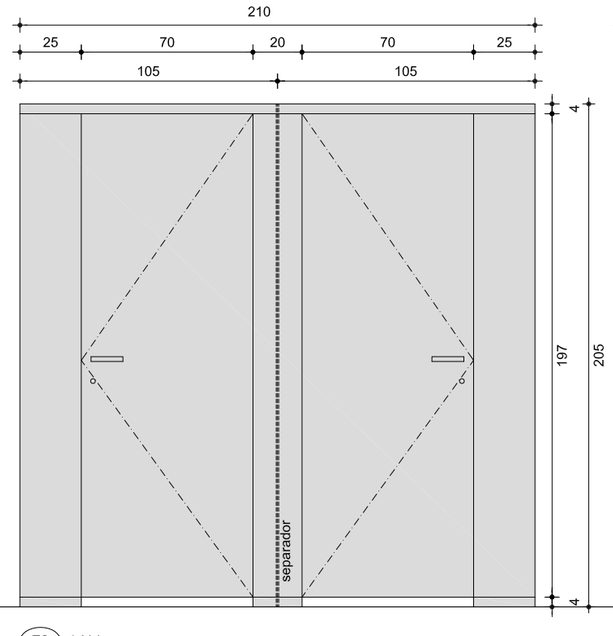

F2 1 Ud.

FRENTE Y SEPARADOR DE CABINAS SANITARIAS
FIJOS LATERALES PARA HERRAJES, HOJA DE 70 cm REBAJADA 4 cm Y FIJO SEGUN PLANOS.
TABLERO COMPACTO FENOLICO TIPO TRESPA ATHLON DE 13 mm DE ESPESOR.
PERFIL SUPERIOR EN ALUMINIO ANODIZADO.
HOJA CON HERRAJES DE COLGAR Y SEGURIDAD, TIRADOR Y CONDENA, EN ALUMINIO ANODIZADO.
RODAPIE INFERIOR A PLANO PLETINA DE ALUMINIO 40.5 EN AMBAS CARAS

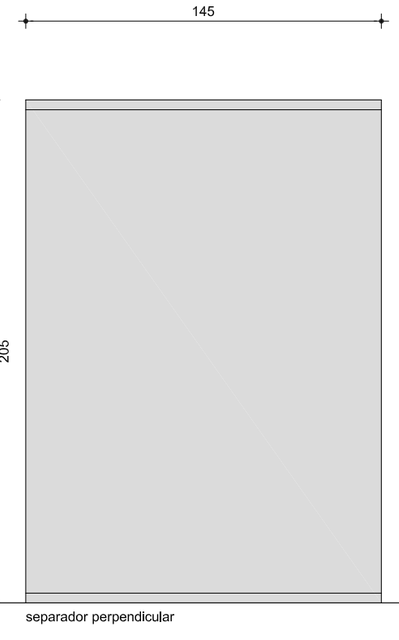

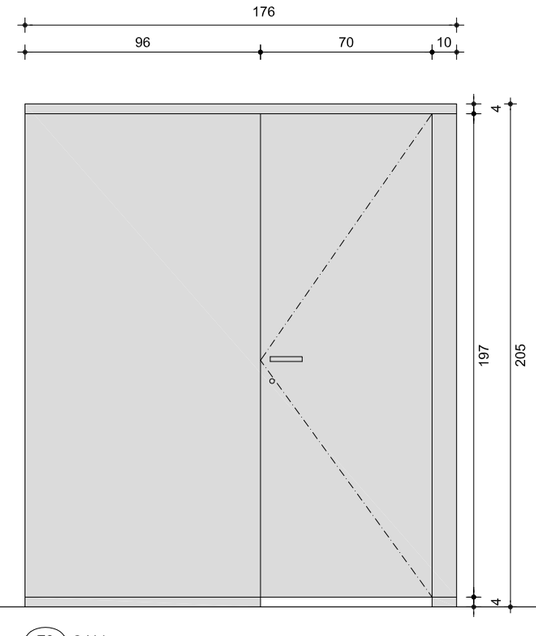

F3 2 Uds.

FRENTE DE CABINA SANITARIA
FIJOS LATERALES PARA HERRAJES, HOJA DE 70 cm
REBAJADA 4 cm Y FIJO SEGUN PLANOS.
TABLERO COMPACTO FENOLICO TIPO TRESPA
ATHLON DE 13 mm DE ESPESOR.
PERFIL SUPERIOR EN ALUMINIO ANODIZADO.
HOJA CON HERRAJES DE COLGAR Y SEGURIDAD,
TIRADOR Y CONDENA, EN ALUMINIO ANODIZADO.
RODAPIE INFERIOR A PLANO PLETINA DE ALUMINIO
40.5 EN AMBAS CARAS

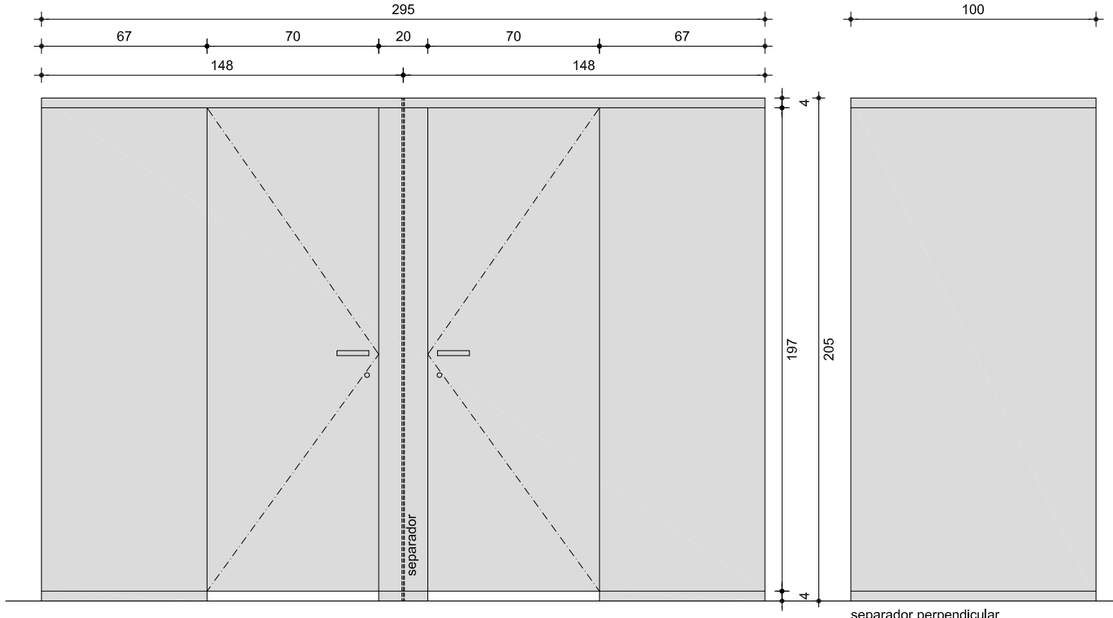

F4 1 Ud.

FRENTE Y SEPARADOR DE CABINAS DE DUCHA
FIJOS LATERALES PARA HERRAJES, HOJA DE 70 cm REBAJADA 4 cm Y FIJO SEGUN PLANOS.
TABLERO COMPACTO FENOLICO TIPO TRESPA ATHLON DE 13 mm DE ESPESOR.
PERFIL SUPERIOR EN ALUMINIO ANODIZADO.
HOJA CON HERRAJES DE COLGAR Y SEGURIDAD, TIRADOR Y CONDENA, EN ALUMINIO ANODIZADO.
RODAPIE INFERIOR A PLANO PLETINA DE ALUMINIO 40.5 EN AMBAS CARAS

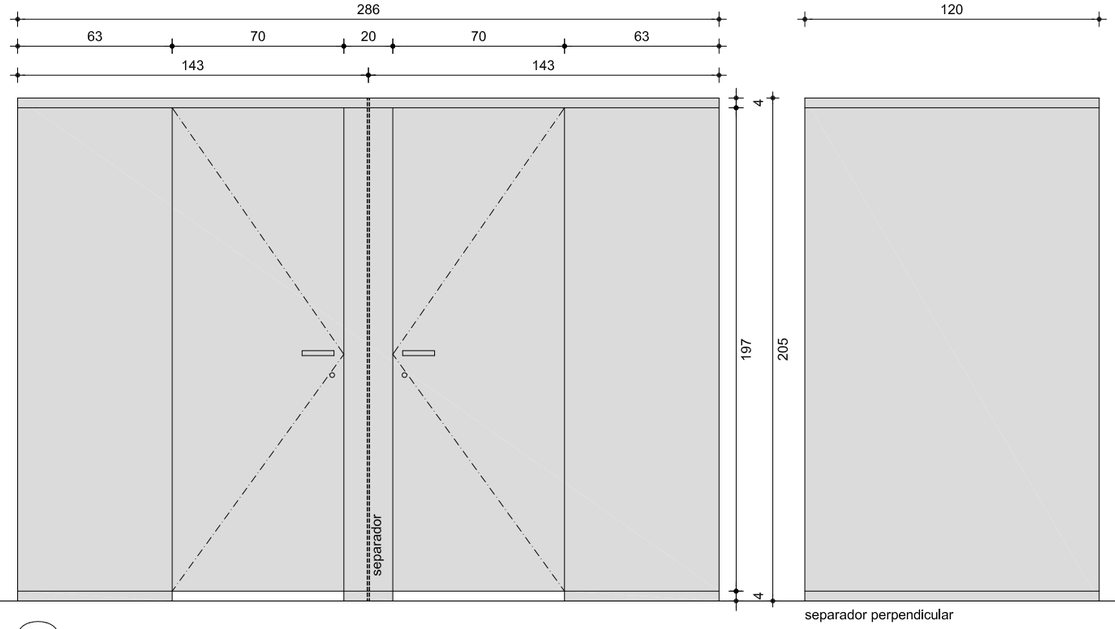

F5 2 Uds.

FRENTE Y SEPARADOR DE CABINAS DE DUCHA
FIJOS LATERALES PARA HERRAJES, HOJA DE 70 cm REBAJADA 4 cm Y FIJO SEGUN PLANOS.
TABLERO COMPACTO FENOLICO TIPO TRESPA ATHLON DE 13 mm DE ESPESOR.
PERFIL SUPERIOR EN ALUMINIO ANODIZADO.
HOJA CON HERRAJES DE COLGAR Y SEGURIDAD, TIRADOR Y CONDENA, EN ALUMINIO ANODIZADO.
RODAPIE INFERIOR A PLANO PLETINA DE ALUMINIO 40.5 EN AMBAS CARAS

COAVN
COLEGIO OFICIAL DE ARQUITECTOS VASCO-NAVARRO
EUSKAL HERRIKO ARKITEKTOEN ELKARGO OFIZIALA
NAVARRA NAFARROA
VISADO BISATUA
CSV E39312F760
VERIFICABLE EN http://www.coavn.org/verificacion
FECHA DATA 19/05/2021
EXP N2020A1222

4.7

E 1:25
0 15 30 75cm

MEMORIA CARPINTERÍA INTERIOR IV

PER-41-MCARP

P. EJECUCIÓN REVISADO MAY.21

SERVICIO NAVARRO DE SALUD-OSASUNBIDEA

centro de salud zizur mayor-ardoi

ZIZUR MAYOR

ByE arquitectos JAVIER BARCOS y MANUEL ENRIQUEZ bye@byearquitectos.com Paseo de los Fueros-Elxaburua, 21 trasera. T 948247955. 31013 Berriozar. Navarra

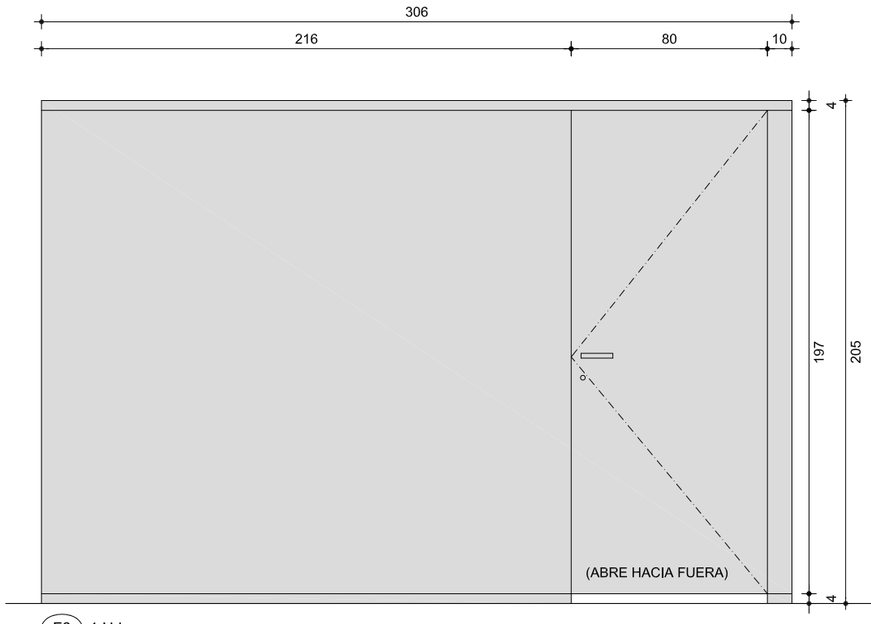

F6 1 Ud.

FRENTE DE CABINA SANITARIA ADAPTADA PARA DISCAPACITADOS
FIJOS LATERALES PARA HERRAJES, HOJA DE 80 cm REBAJADA 4 cm (ABRE HACIA FUERA) Y FIJO SEGUN PLANOS.
TABLERO COMPACTO FENOLICO TIPO TRESPA ATHLON DE 13 mm DE ESPESOR.
PERFIL SUPERIOR EN ALUMINIO ANODIZADO.
HOJA CON HERRAJES DE COLGAR Y SEGURIDAD, TIRADOR Y CONDENA, EN ALUMINIO ANODIZADO.
RODAPIE INFERIOR A PLANO PLETINA DE ALUMINIO 40.5 EN AMBAS CARAS

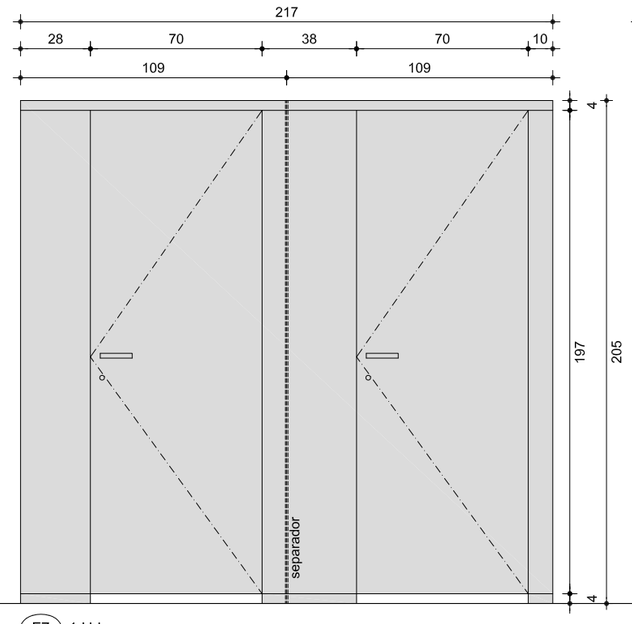

F7 1 Ud.

FRENTE Y SEPARADOR DE CABINAS SANITARIAS
FIJOS LATERALES PARA HERRAJES, HOJA DE 70 cm REBAJADA 4 cm Y FIJO SEGUN PLANOS.
TABLERO COMPACTO FENOLICO TIPO TRESPA ATHLON DE 13 mm DE ESPESOR.
PERFIL SUPERIOR EN ALUMINIO ANODIZADO.
HOJA CON HERRAJES DE COLGAR Y SEGURIDAD, TIRADOR Y CONDENA, EN ALUMINIO ANODIZADO.
RODAPIE INFERIOR A PLANO PLETINA DE ALUMINIO 40.5 EN AMBAS CARAS

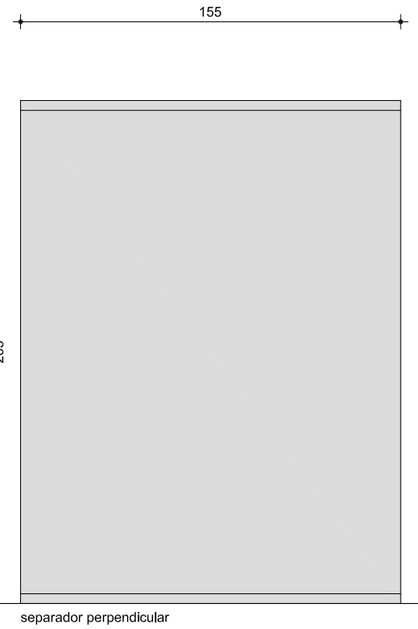

separador perpendicular

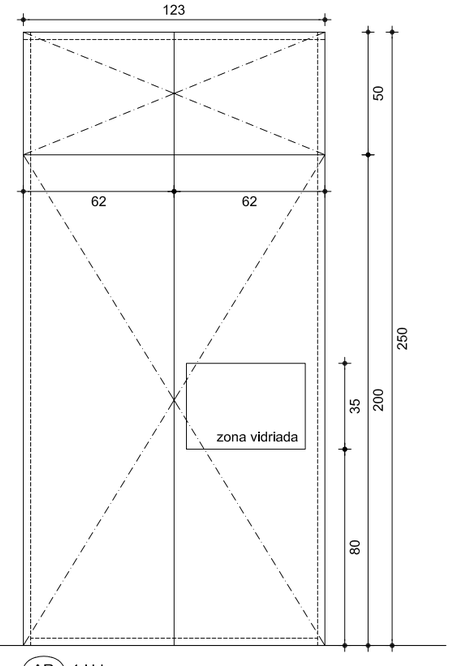

AR 1 Ud.

ARMARIO CON PUERTA VIDRIADA, PARA VISUALIZACIÓN DE EQUIPOS DE CONTROL, CON HERRAJES OCULTOS Y BALDAS INTERIORES

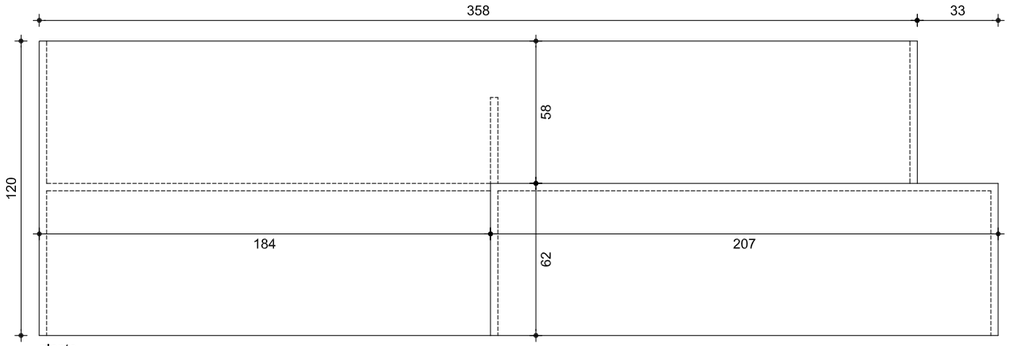

planta

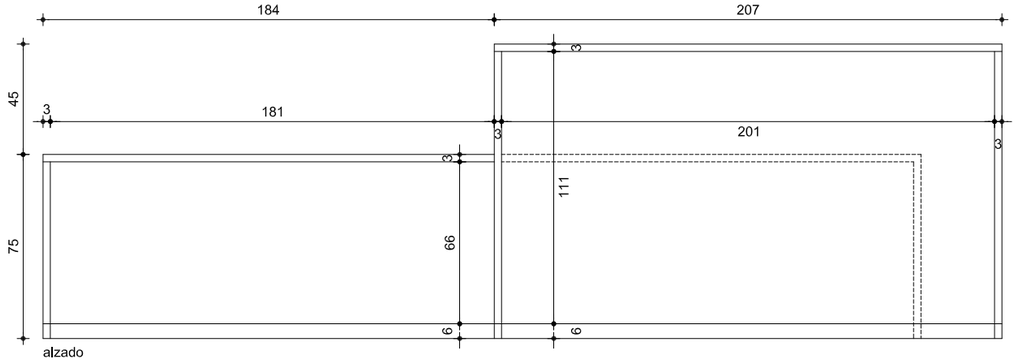

alzado

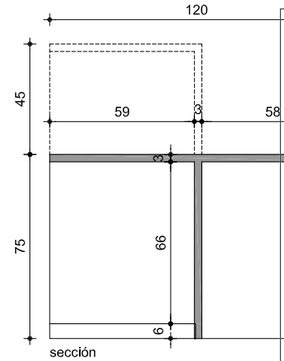

sección

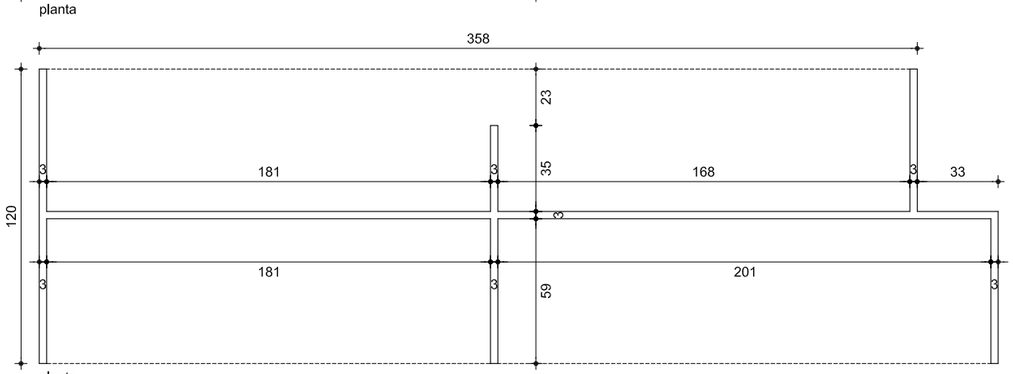

planta

MA 1 Ud

MOSTRADOR DE RECEPCIÓN
TABLERO DM 30 MM REVESTIDO EN ESTRATIFICADO TIPO FORMICA COLOR SYSTEM A DECIDIR CANTEADO EN PVC EN IGUAL COLOR. RODAPIE INFERIOR A PLANO PLETINA DE ALUMINIO 70.5 EN LA CARA EXTERIOR
*MEDIDAS A AJUSTAR SEGÚN CONDICIONES DE ERGONOMÍA DEL SERVICIO DE PREVENCIÓN DE RIESGOS LABORALES DEL SERVICIO NAVARRO DE SALUD - OSASUNBIDEA

COLEGIO OFICIAL DE ARQUITECTOS VASCO-NAVARRO
EUSKAL HERRIKO ARKITEKTOEN ELKARGO OFIZIALA
NAVARRA NAFARROA
VISADO BISATUA
CSV E39812F760
VERIFICABLE EN http://www.coavn.org/verificacion
EXP N2020A1222
FECHA DATA 19/05/2021

4.8

E 1:25
0 15 30 75cm

MEMORIA CARPINTERÍA INTERIOR V
PER-41-MCARP
P. EJECUCIÓN REVISADO MAY.21
SERVICIO NAVARRO DE SALUD-OSASUNBIDEA
centro de salud zizur mayor-ardoi
ZIZUR MAYOR

ByE arquitectos JAVIER BARCOS y MANUEL ENRIQUEZ bye@byearquitectos.com Paseo de los Fueros-Etxaburua, 21 trasera. T 948247955. 31013 Berriozar. Navarra

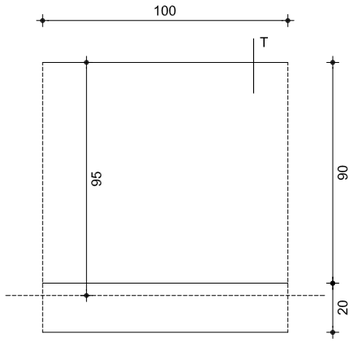

BV1 12,5ml

BARANDILLA DE VIDRIO PROTECCIÓN DE CUBIERTA
CARPINTERIA DE ACERO LACADO AL HORNO
SEGUN DETALLES
VIDRIO SEGURIDAD 10+10 TRANSPARENTE
COLOCADO A HUESO
CANTOS BISELADOS

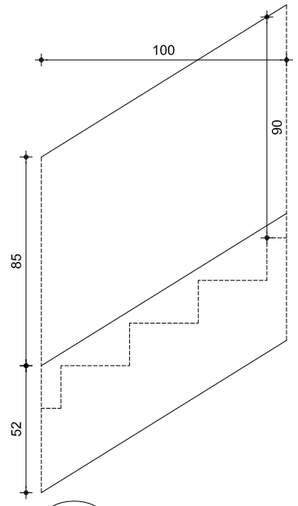

B1 5,6ml

BARANDILLA DE VIDRIO
CARPINTERIA DE ACERO LACADO AL HORNO
SEGUN DETALLES
VIDRIO SEGURIDAD 10+10 TRANSPARENTE
COLOCADO A HUESO
CANTOS BISELADOS

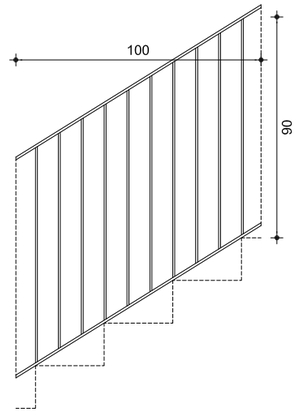

B4 14,3ml

BARANDILLA EXTERIOR ESCALERAS
ESTRUCTURA PLETINA ACERO CALIBRADA 40.10
BARROTES ACERO DIAMETRO 8mm SEPARADOS
10 cm CALIBRADOS
SUJECCIONES CADA 50cm
FIJACIÓN A HORMIGÓN MEDIANTE TORNILLO AVELLANADO
LACADA EN CALIENTE COLOR RAL DECIDIR
PASAMANOS TUBO CORRIDO INTERIOR Ø 40.3 INOX.

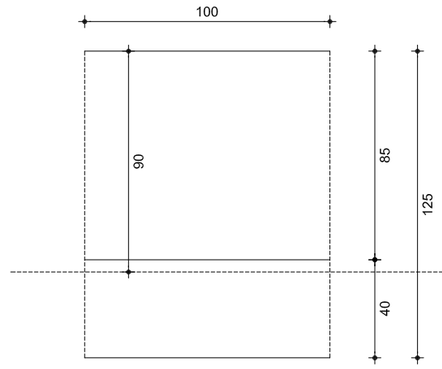

B2 3,5ml

BARANDILLA DE VIDRIO
CARPINTERIA DE ACERO LACADO AL HORNO
SEGUN DETALLES
VIDRIO SEGURIDAD 10+10 TRANSPARENTE
COLOCADO A HUESO
CANTOS BISELADOS

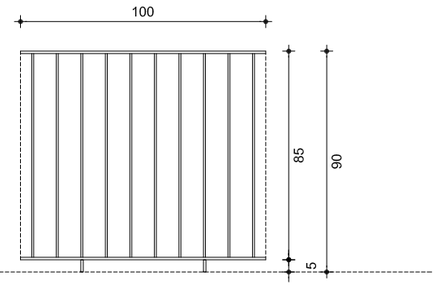

B3 9,3ml

BARANDILLA ZONA ESCALERA EN CUBIERTA
ESTRUCTURA PLETINA ACERO CALIBRADA 40.10
BARROTES ACERO DIAMETRO 8mm SEPARADOS
10 cm CALIBRADOS
SUJECCIONES CADA 50cm
FIJACIÓN A HORMIGÓN MEDIANTE TORNILLO AVELLANADO
LACADA EN CALIENTE COLOR RAL DECIDIR

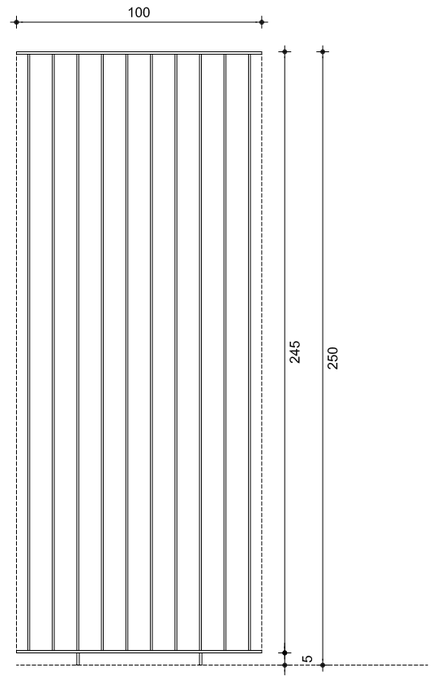

B3A 3,5ml

BARANDILLA ZONA INSTALACIONES
ESTRUCTURA PLETINA ACERO CALIBRADA 40.10
BARROTES ACERO DIAMETRO 8mm SEPARADOS
10 cm CALIBRADOS
SUJECCIONES CADA 50cm
FIJACIÓN A HORMIGÓN MEDIANTE TORNILLO AVELLANADO
LACADA EN CALIENTE COLOR RAL DECIDIR

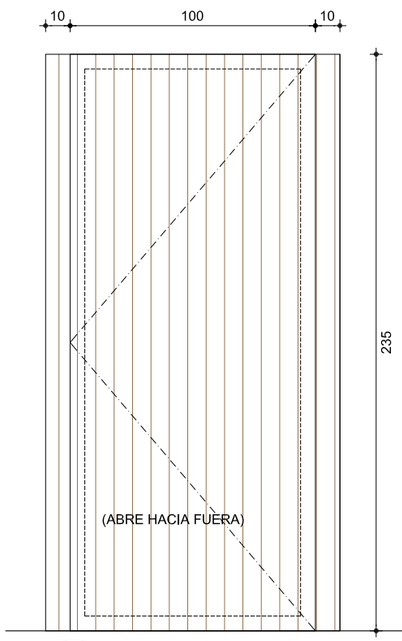

PC1 1 ud

PUERTA FORMADA POR CHAPA PERFILADA LACADA CIEGA,
IGUAL A FACHADA Y COPLANAR CON LA MISMA
SOBRE PERFILES RECTANGULARES 80.60
CON BARRA ANTIPANICO
HERRAJES DE COLGAR Y SEGURIDAD EN ACERO INOXIDABLE
CIERRE DE SEGURIDAD Y CERRADURA AMAESTRADA

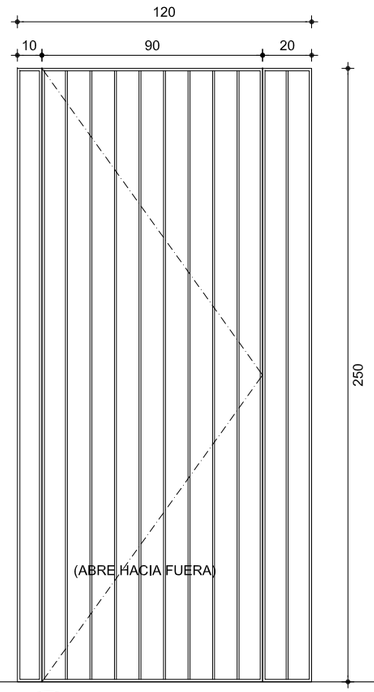

PC2 1 ud

PUERTA FORMADA POR BARROTES Y PLETINAS
IGUAL A CIERRE B5
HERRAJES DE COLGAR Y SEGURIDAD Y
MANILLA EN ACERO INOXIDABLE
CIERRE DE SEGURIDAD Y CERRADURA AMAESTRADA
APERTURA DESDE EXTERIOR CON LLAVE,
DESDE INTERIOR CON MANILLA

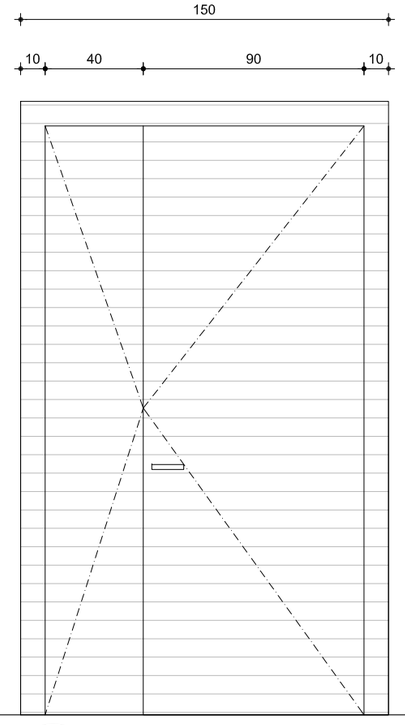

PC3 1 ud

PUERTA FORMADA POR CHAPA PERFILADA LACADA CIEGA,
IGUAL A FACHADA Y COPLANAR CON LA MISMA
SOBRE PERFILES RECTANGULARES 80.60
MANILLA EN ACERO INOXIDABLE
HERRAJES DE COLGAR Y SEGURIDAD EN ACERO INOXIDABLE
CIERRE DE SEGURIDAD Y CERRADURA AMAESTRADA

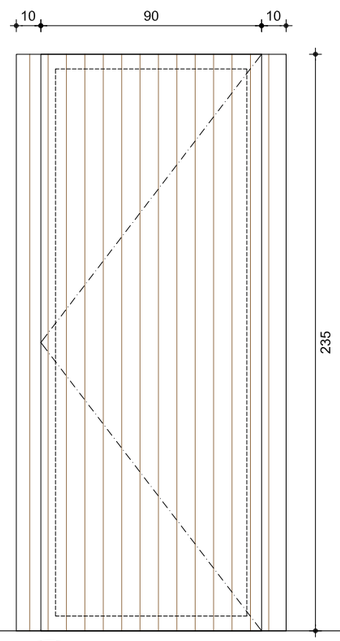

R3 2 uds

PUERTA FORMADA POR CHAPA PERFILADA LACADA CIEGA,
IGUAL A FACHADA Y COPLANAR CON LA MISMA
SOBRE PERFILES RECTANGULARES 80.60
HERRAJES DE COLGAR Y SEGURIDAD EN ACERO INOXIDABLE
CIERRE DE SEGURIDAD Y CERRADURA AMAESTRADA.
(POSIBLE REGISTRO TIPO)

COAVN
COLEGIO OFICIAL DE ARQUITECTOS VASCO-NAVARRO
EUSKAL HERRIKO ARKITEKTOEN ELKARGO OFIZIALA
NAVARRA NAFARROA
VISADO BISATUA
CSV E39312F760
VERIFICABLE EN http://www.coavn.org/verificacion
FECHA DATA 19/05/2021
EXP N2020A1222

4.9

MEMORIA CERRAJERÍA I

PER-41-MCARP

E 1:25
0 15 30 75cm

P. EJECUCIÓN REVISADO MAY.21

SERVICIO NAVARRO DE SALUD-OSASUNBIDEA

centro de salud zizur mayor-ardoi

ZIZUR MAYOR

ByE arquitectos JAVIER BARCOS y MANUEL ENRIQUEZ bye@byearquitectos.com Paseo de los Fueros-Etxaburua, 21 trasera. T 948247955. 31013 Berriozar. Navarra

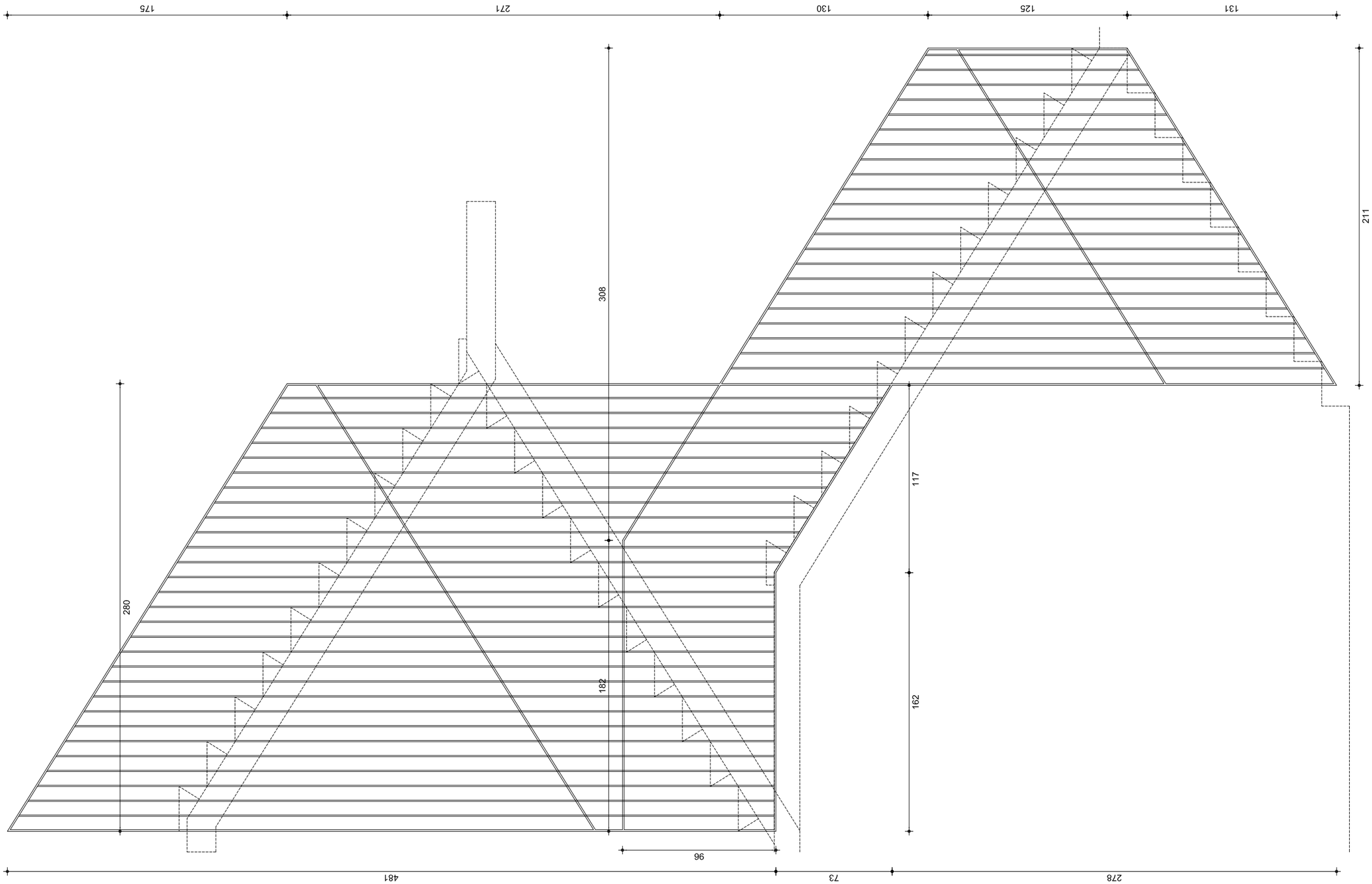

B5 1 Ud

CIERRE INTERMEDIO ESCALERA
ESTRUCTURA PLETINA ACERO CALIBRADA 40.10 EN TODO EL PERIMETRO
BARROTES ACERO DIAMETRO 8mm SEPARADOS 10 cm CALIBRADOS
PERFIL INFERIOR L 50.50.4 MEDIANTE PLETINAS
SUJECIONES CADA 50cm
FIJACIÓN A HORMIGÓN MEDIANTE TORNILLO AVELLANADO
LACADA EN CALIENTE COLOR RAL DECIDIR

COAVN
COLEGIO OFICIAL DE ARQUITECTOS VASCO-NAVARRO
EUSKAL HERRIKO ARKITEKTOEN ELKARGO OFIZIALA
NAVARRA NAFARROA VISADO BISATUA
CSV E39312F760
VERIFICABLE EN http://www.coavn.org/verificacion
EXP N2020A1222
FECHA DATA 19/05/2021

4.10

E 1:25
0 15 30 75cm

MEMORIA CERRAJERÍA II
PER-41-MCARP
SERVICIO NAVARRO DE SALUD-OSASUNBIDEA
ZIZUR MAYOR

P. EJECUCIÓN REVISADO MAY.21
centro de salud zizur mayor-ardoi

ByE arquitectos JAVIER BARCOS y MANUEL ENRIQUEZ bye@byearquitectos.com Paseo de los Fueros-Etxaburua, 21 trasera. T 948247955. 31013 Berriozar. Navarra

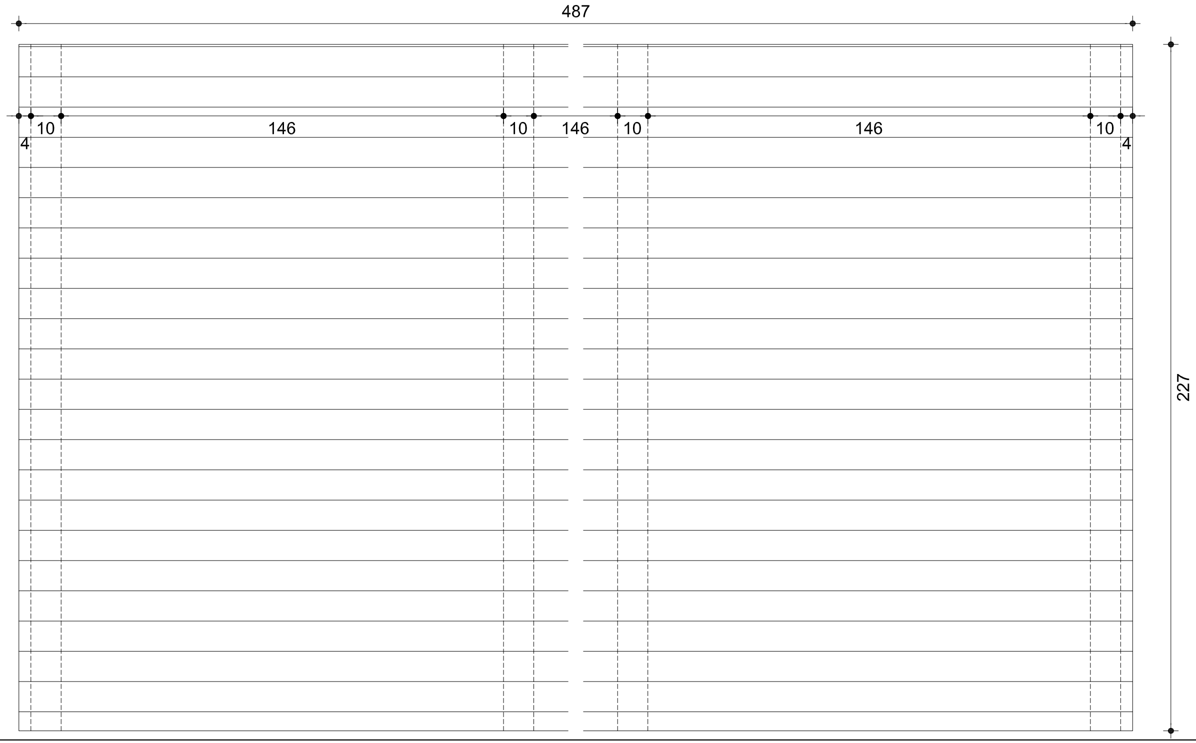

R1 1 Uds

CELOSIA DE LAMAS FIJAS TIPO ALUACERO MODELO 11 LAMAS MICROPERFORADAS O SIMILAR, DE ACERO GALVANIZADO LACADO, COLOR A DECIDIR, CON ABERTURAS DE VENTILACION MICROPERFORADAS OCULTAS BAJO PLIEGUES DEL PANEL, FABRICADAS EN PROCESO CONTINUO.
SUBESTRUCTURA INTERIOR OCULTA ANCLADA A MONTANTES VERTICALES ESTRUCTURALES.
BATEAGUAS SUPERIOR E INFERIOR Y REMATES LATERALES DE ALUMINIO O ACERO LACADO APLANTILLADO.

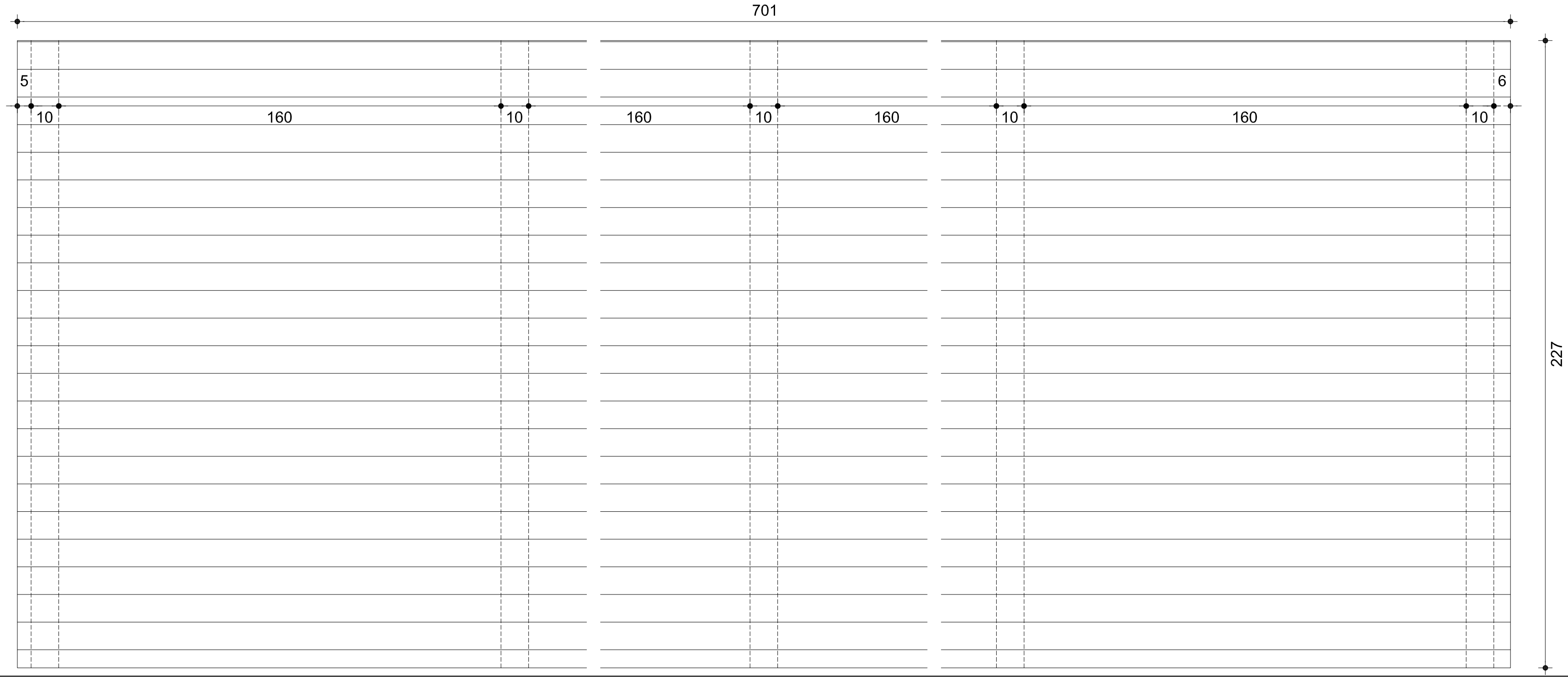

R2 1 Uds

CELOSIA DE LAMAS FIJAS TIPO ALUACERO MODELO 11 LAMAS MICROPERFORADAS O SIMILAR, DE ACERO GALVANIZADO LACADO, COLOR A DECIDIR, CON ABERTURAS DE VENTILACION MICROPERFORADAS OCULTAS BAJO PLIEGUES DEL PANEL, FABRICADAS EN PROCESO CONTINUO.
SUBESTRUCTURA INTERIOR OCULTA ANCLADA A MONTANTES VERTICALES ESTRUCTURALES.
BATEAGUAS SUPERIOR E INFERIOR Y REMATES LATERALES DE ALUMINIO O ACERO LACADO APLANTILLADO.

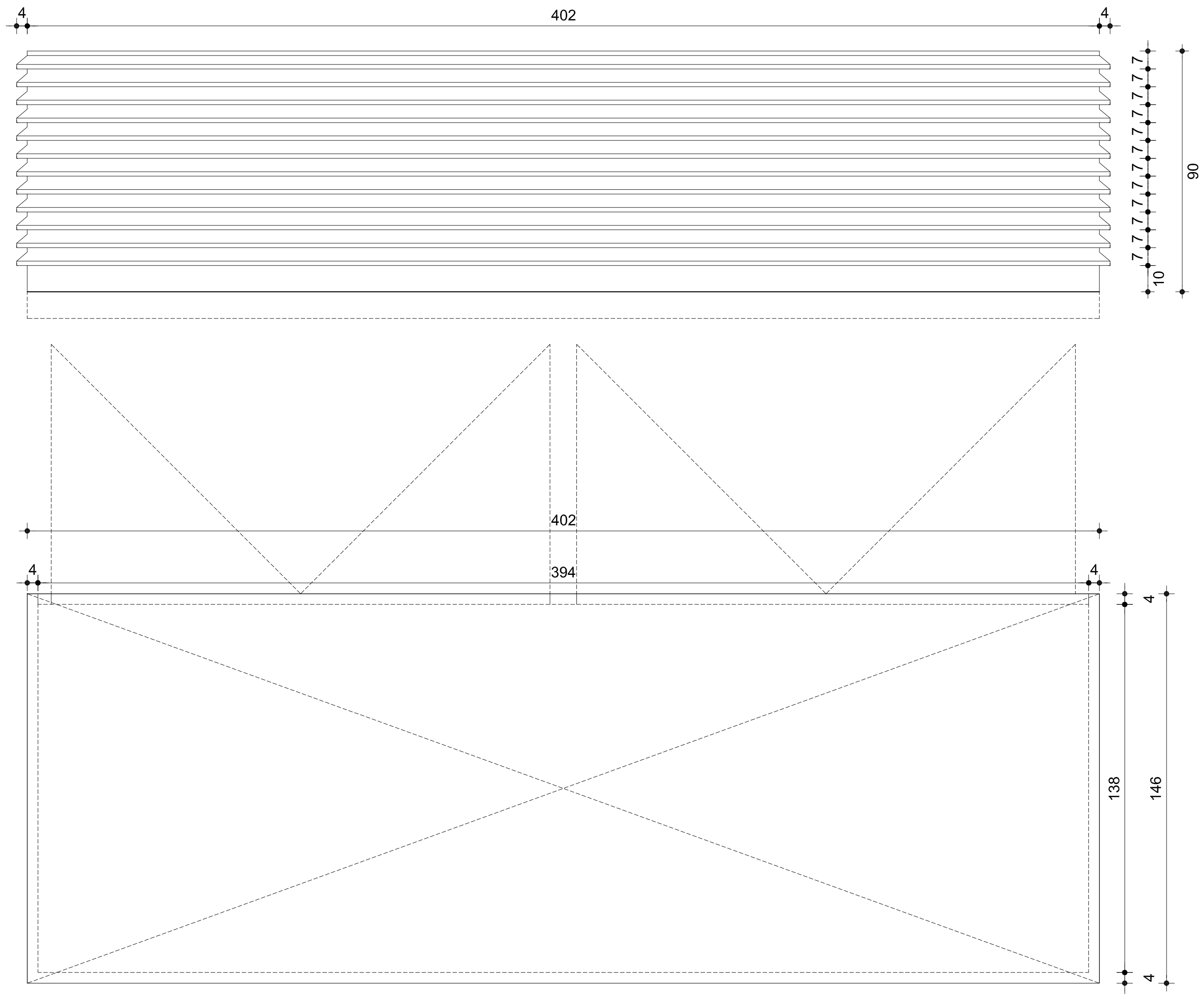

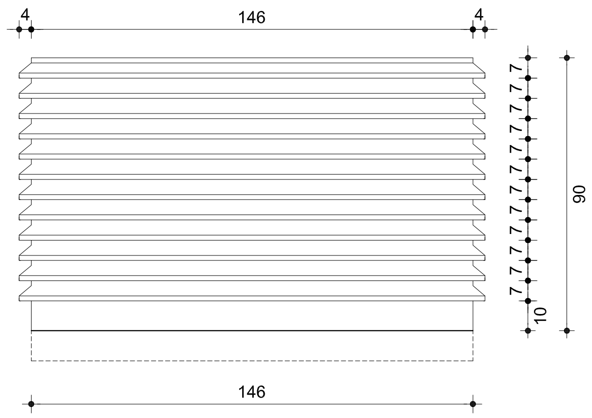

R4 1Ud

CAJON DE LAMAS TIPO VENTUM EN CUBIERTA
DE ALUMINIO ANODIZADO NATURAL O LACADO COLOR A DECIDIR
SUBESTRUCTURA INTERIOR, CON ESPACIO PARA ALOJAR EQUIPOS CLIMA
LATERAL INTERIOR CON PUERTAS ABATIBLES TOTALMENTE REGISTRABLE

COAVN
COLEGIO OFICIAL DE ARQUITECTOS VASCO-NAVARRO
EUSKAL HERRIKO ARKITEKTOEN ELKARGO OFIZIALA
NAVARRA NAFARROA
VISADO BISATUA
CSV E39312F760
VERIFICABLE EN http://www.coavn.org/verificacion
EXP N2020A1222
FECHA DATA 19/05/2021

4.11

E 1:25
0 15 30 75cm

MEMORIA CERRAJERÍA III

PER-41-MCARP

P. EJECUCIÓN REVISADO MAY.21

SERVICIO NAVARRO DE SALUD-OSASUNBIDEA

centro de salud zizur mayor-ardoi

ZIZUR MAYOR

ByE arquitectos JAVIER BARCOS y MANUEL ENRIQUEZ bye@byearquitectos.com Paseo de los Fueros-Etxaburua, 21 trasera. T 948247955. 31013 Berriozar. Navarra

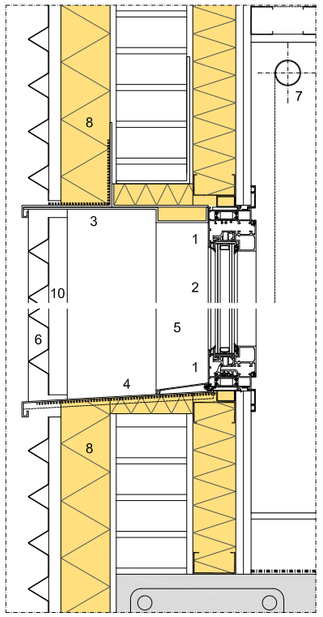

SEC.B
(CHAPA MICROPERFORADA FRENTE A HUECO, SEGUN CASOS)

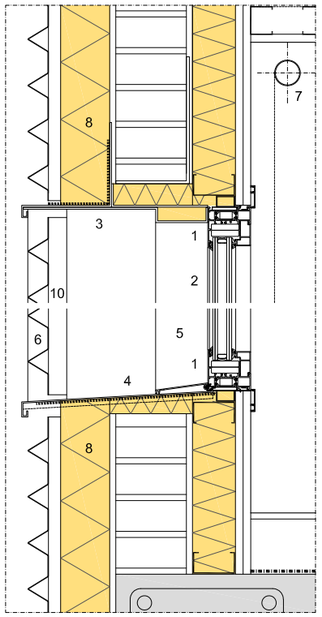

SEC. C
(CHAPA MICROPERFORADA FRENTE A HUECO, SEGUN CASOS)

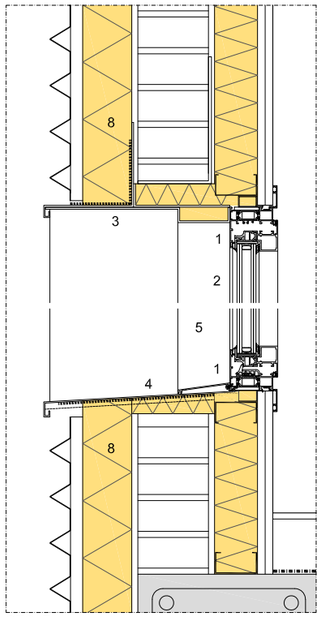

SEC. E

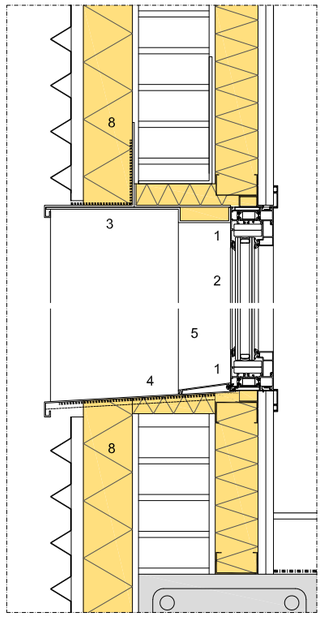

SEC. F

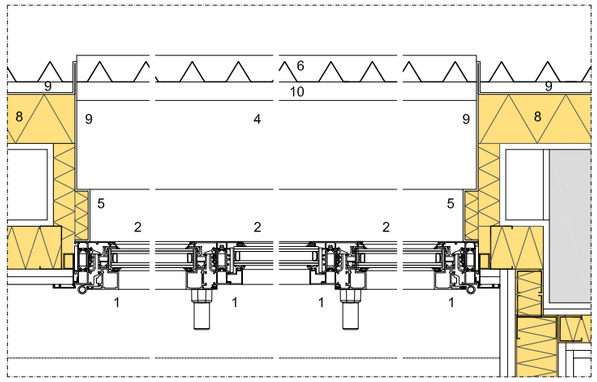

SEC. A
(CHAPA MICROPERFORADA FRENTE A HUECO, SEGUN CASOS)

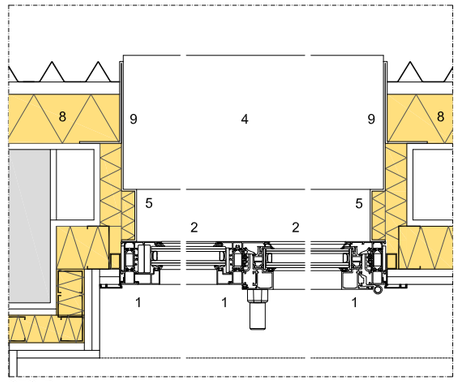

SEC. D

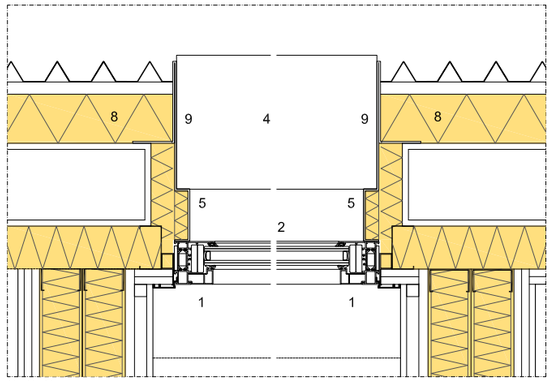

SEC. G

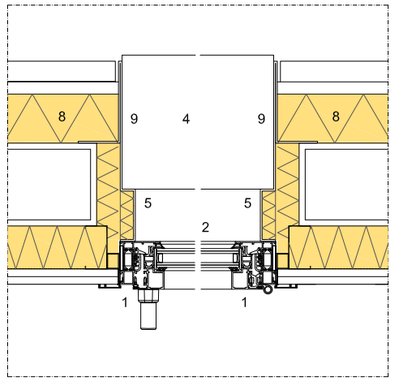

SEC. M

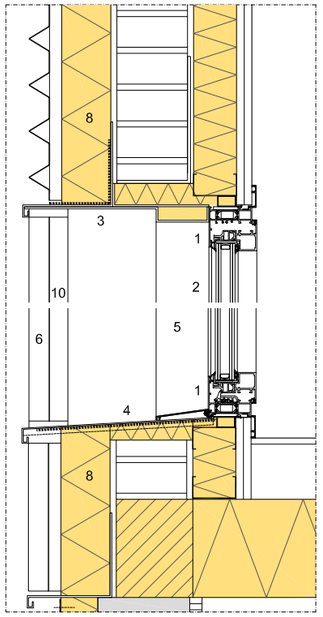

SEC. I

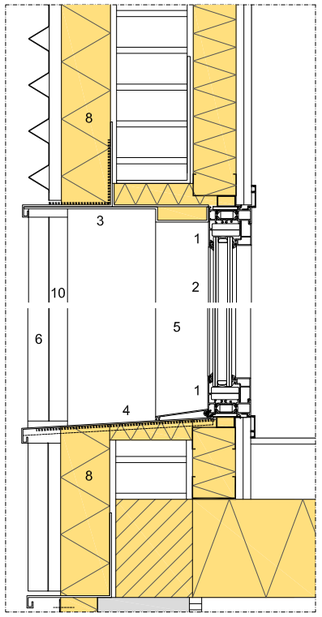

SEC. J

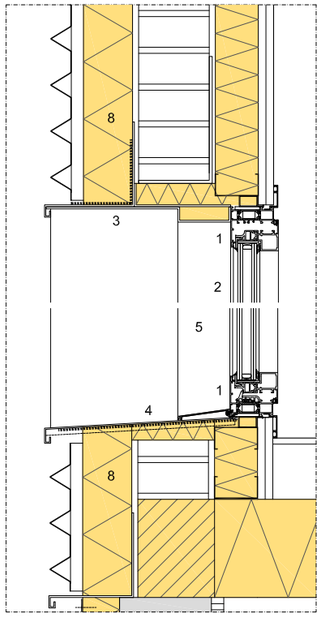

SEC. L

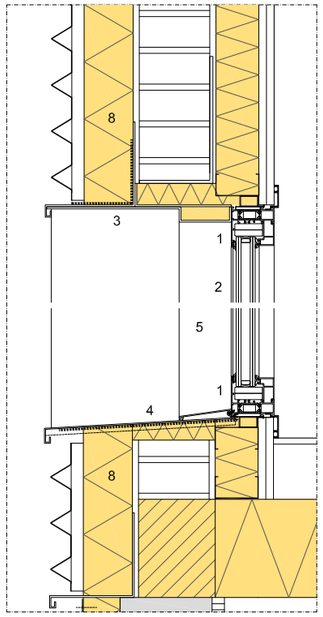

SEC. LL

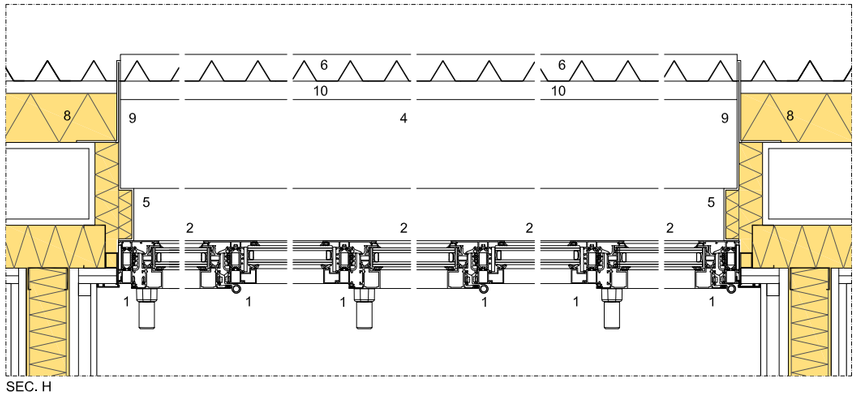

SEC. H

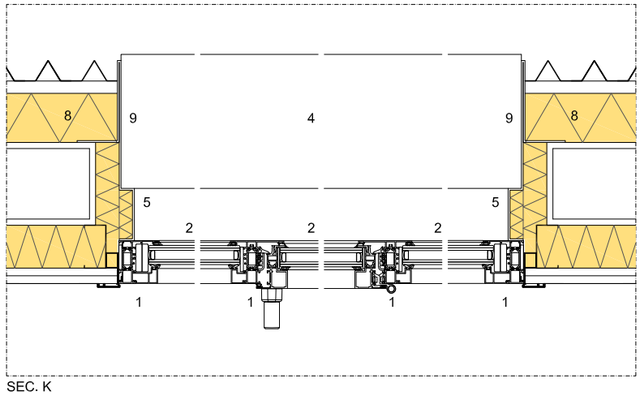

SEC. K

1 CARPINTERIA DE ALUMINIO ANODIZADO O LACADO. COLOR A DECIDIR TIPO COR 70 HOJA OCULTA, CON FIJOS Y OSCILOBATIENTES SEGUN MEMORIA
2 VIDRIO DOBLE BAJO EMISIVO Y CON FACTOR SOLAR SEGUN MEMORIA VIDRIOS
3 REMATE SUPERIOR EN CHAPA DE ALUMINIO PLEGADA PARA SELLADO DE HUECOS, PLEGADA SEGUN CIERRE EXTERIOR, CON SOBREAISLAMIENTO DE MARCOS Y BANDA IMPERMEABILIZANTE SUPERIOR
4 VIERTEAGUAS SOBRE TABLERO VIROC IGUAL A CARPINTERIA DE ALUMINIO CON BANDA IMPERMEABILIZANTE INFERIOR
5 JAMBAS LATERALES DE REMATE EN CHAPA DE ALUMINIO LACADO IGUAL A CARPINTERIA. SELLADO INTERIOR CON POLIURETANO Y CON CINTAS TIPO SIGA QUE GARANTICEN LA HERMETICIDAD Y ESTANQUEIDAD AL AIRE
6 SISTEMA DE CONTROL DE VISTAS Y CONTROL SOLAR MEDIANTE CHAPA MICROPERFORADA EXTERIOR SEGUN HUECOS Y ZONAS
7 POSIBLE SISTEMAS DE CONTROL DE VISTAS Y OSCURECIMIENTO MEDIANTE SCREEN INTERIOR SEGUN HUECOS Y ZONAS
8 SUBESTRUCTURA INTERIOR DE SUJECCION DE FACHADA VENTILADA DE CHAPA PERFILADA LACADA Y AISLAMIENTO DE LANA DE ROCA 8 cm
9 MAINEL DE COMPOSITE DE ALUMNIO TIPO ALUCOBOND, COLOR A DECIDIR, REVISTIENDO MACHONES ENTRE VENTANAS Y PARAMENTOS DE FACHADA DETRAS DE PAÑOS DE CHAPA MICROPERFORADA
10 SUBESTRUCTURA DE PERFILES DE ACERO GALVANIZADO PRELACADO, COLOR A DECIDIR, DE SUJECCION DE CHAPA MICROPERFORADA EXTERIOR POSICION HORIZONTAL O VERTICAL SEGUN HUECOS
11 PUERTA TIPO MILLENNIUM PLUS 70 RPT DE CORTIZO
12 CUBIERTA PLANA DE BALDOSA SOBRE PLOTS
13 CHAPA PLEGADA PARA ANCLAJE DE CARPINTERIA EN TODO SU PERIMETRO
14 PUERTA DE ACCESO AUTOMATICA TIPO MANUSA CORREDERA SIMPLE, APERTURA CENTRAL

COAVN
COLEGIO OFICIAL DE ARQUITECTOS VASCO-NAVARRO
EUSKAL HERRIKO ARKITEKTOEN ELKARGO OFIZIALA
NAVARRA NAFARROA
VISADO BISATUA
CSV E39312F760
VERIFICABLE EN http://www.coavn.org/verificacion
FECHA ORIA 19/05/2021
EXP N2020A1222

4.12

E 1:10
0 6 12 30cm

DETALLES DE CARP. EXTERIOR I

PER-412-DCARP

P. EJECUCIÓN REVISADO MAY.21

SERVICIO NAVARRO DE SALUD-OSASUNBIDEA

centro de salud zizur mayor-ardoi

ZIZUR MAYOR

ByE arquitectos JAVIER BARCOS y MANUEL ENRIQUEZ byE@byearquitectos.com Paseo de los Fueros-Etxaburua, 21 trasera. T 948247955. 31013 Berriozar. Navarra

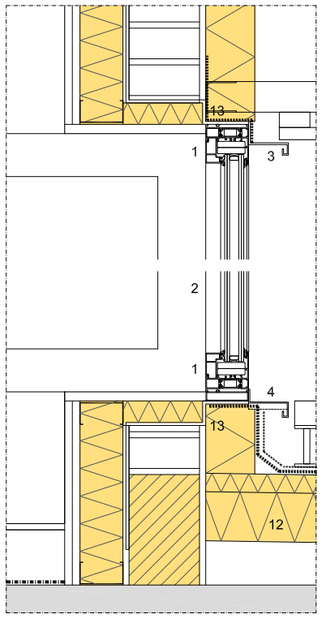

SEC.P
(V9)

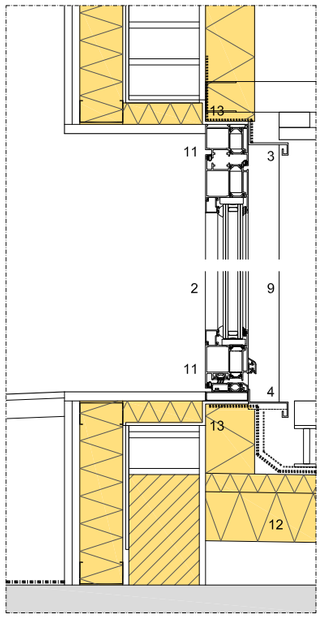

SEC.O
(V9) salida a terraza

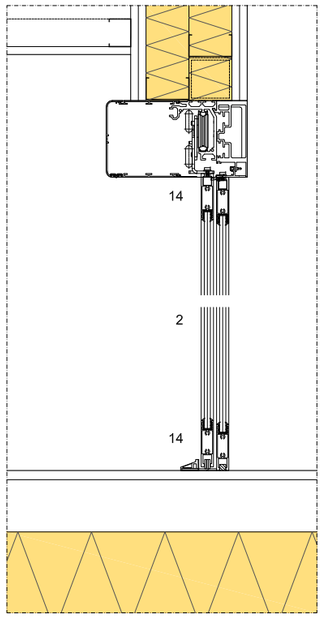

SEC.Q

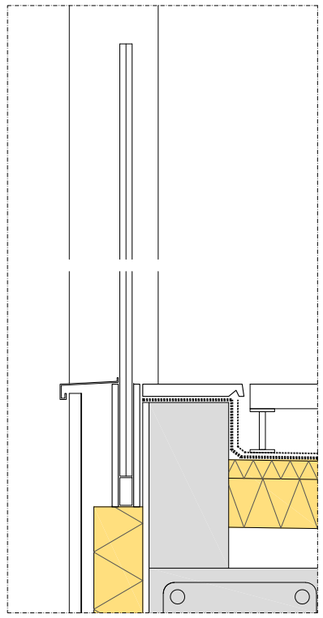

SEC.T
(BV1)

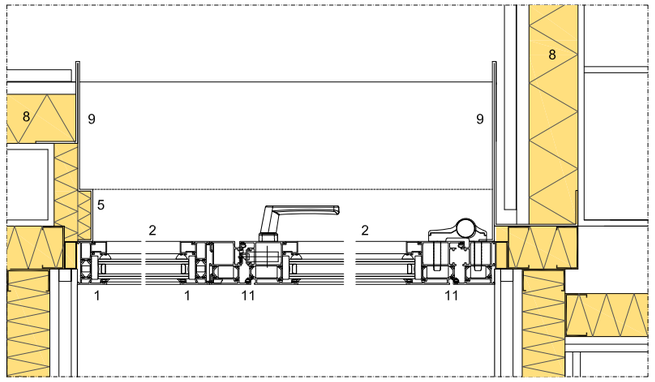

SEC. V
(V11)

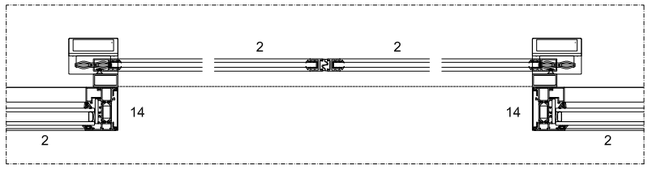

SEC. U

1 CARPINTERIA DE ALUMINIO ANODIZADO O LACADO. COLOR A DECIDIR TIPO COR 70 HOJA OCULTA, CON FIJOS Y OSCILOBATIENTES SEGUN MEMORIA
2 VIDRIO DOBLE BAJO EMISIVO Y CON FACTOR SOLAR SEGUN MEMORIA VIDRIOS
3 REMATE SUPERIOR EN CHAPA DE ALUMINIO PLEGADA PARA SELLADO DE HUECOS, PLEGADA SEGUN CIERRE EXTERIOR, CON SOBREAISLAMIENTO DE MARCOS Y BANDA IMPERMEABILIZANTE SUPERIOR
4 VIERTEAGUAS SOBRE TABLERO VIROC IGUAL A CARPINTERIA DE ALUMINIO CON BANDA IMPERMEABILIZANTE INFERIOR
5 JAMBAS LATERALES DE REMATE EN CHAPA DE ALUMINIO LACADO IGUAL A CARPINTERIA. SELLADO INTERIOR CON POLIURETANO Y CON CINTAS TIPO SIGA QUE GARANTICEN LA HERMETICIDAD Y ESTANQUEIDAD AL AIRE
6 SISTEMA DE CONTROL DE VISTAS Y CONTROL SOLAR MEDIANTE CHAPA MICROPERFORADA EXTERIOR SEGUN HUECOS Y ZONAS
7 POSIBLE SISTEMAS DE CONTROL DE VISTAS Y OSCURECIMIENTO MEDIANTE SCREEN INTERIOR SEGUN HUECOS Y ZONAS
8 SUBESTRUCTURA INTERIOR DE SUJECCION DE FACHADA VENTILADA DE CHAPA PERFILADA LACADA Y AISLAMIENTO DE LANA DE ROCA 8 cm
9 MAINEL DE COMPOSITE DE ALUMNIO TIPO ALUCOBOND, COLOR A DECIDIR, REVISTIENDO MACHONES ENTRE VENTANAS Y PARAMENTOS DE FACHADA DETRAS DE PAÑOS DE CHAPA MICROPERFORADA
10 SUBESTRUCTURA DE PERFILES DE ACERO GALVANIZADO PRELACADO, COLOR A DECIDIR, DE SUJECCION DE CHAPA MICROPERFORADA EXTERIOR POSICION HORIZONTAL O VERTICAL SEGUN HUECOS
11 PUERTA TIPO MILLENNIUM PLUS 70 RPT DE CORTIZO
12 CUBIERTA PLANA DE BALDOSA SOBRE PLOTS
13 CHAPA PLEGADA PARA ANCLAJE DE CARPINTERIA EN TODO SU PERIMETRO
14 PUERTA DE ACCESO AUTOMATICA TIPO MANUSA CORREDERA SIMPLE, APERTURA CENTRAL

COAVN
COLEGIO OFICIAL DE ARQUITECTOS VASCO-NAVARRO
EUSKAL HERRIKO ARKITEKTOEN ELKARGO OFIZIALA
NAVARRA NAFARROA
VISADO BISATUA
CSV E39312F760
VERIFICABLE EN http://www.coavn.org/verificacion
EXP N2020A1222
FECHA DATA 19/05/2021

4.13

E 1:10
0 6 12 30cm

DETALLES DE CARP. EXTERIOR II

PER-412-DCARP

P. EJECUCIÓN REVISADO MAY.21

SERVICIO NAVARRO DE SALUD-OSASUNBIDEA

centro de salud zizur mayor-ardoi

ZIZUR MAYOR

ByE arquitectos JAVIER BARCOS y MANUEL ENRIQUEZ bye@byearquitectos.com Paseo de los Fueros-Etxaburua, 21 trasera. T 948247955. 31013 Berriozar. Navarra

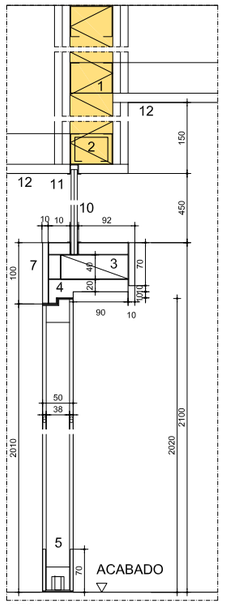

SEC. a

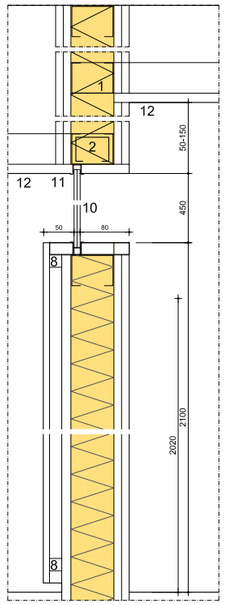

SEC. j

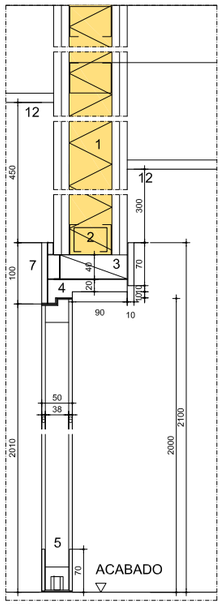

SEC. c

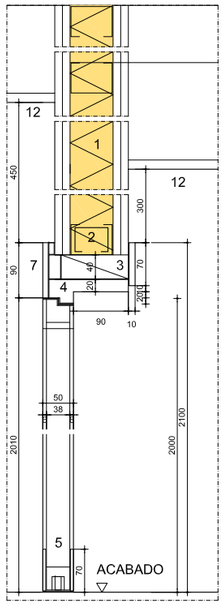

SEC. d

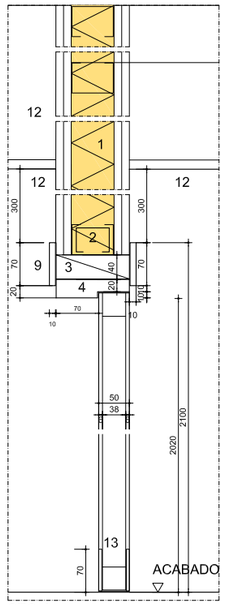

SEC. f

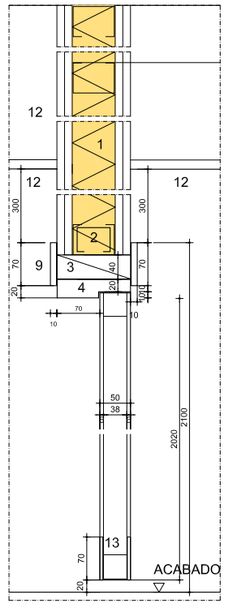

SEC. h

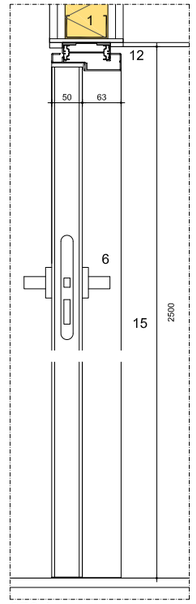

SEC. l

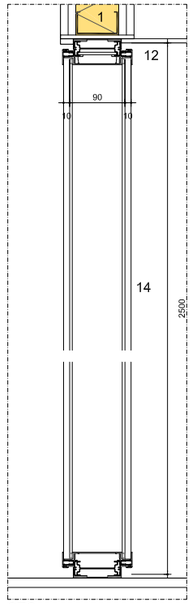

SEC. m

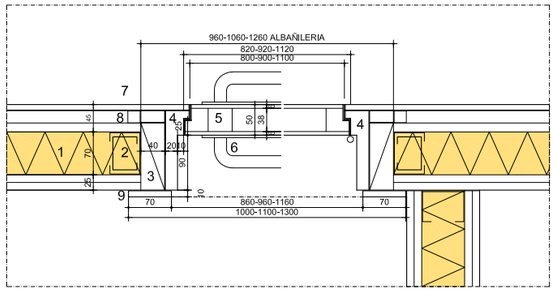

SEC. b

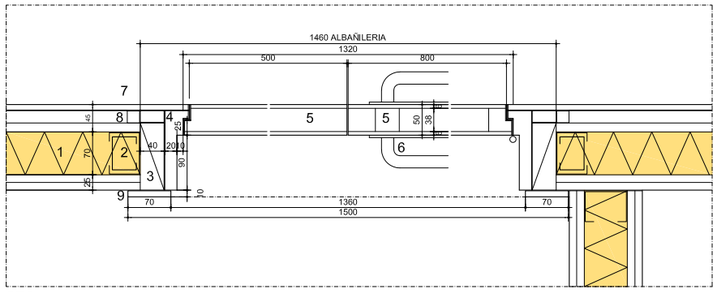

SEC. e

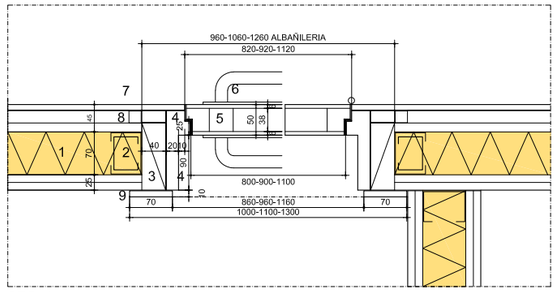

SEC. d

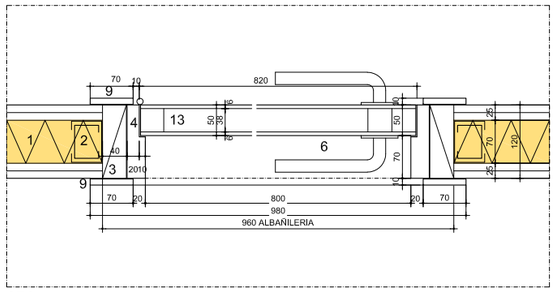

SEC. g

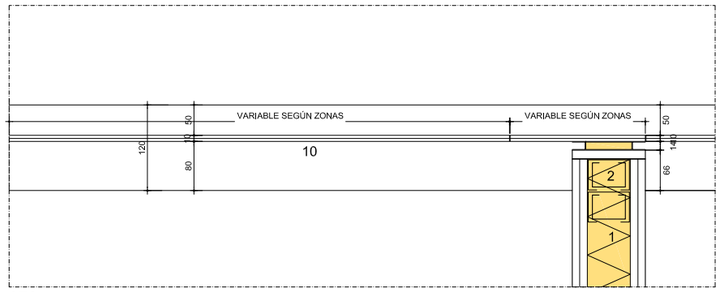

SEC. i

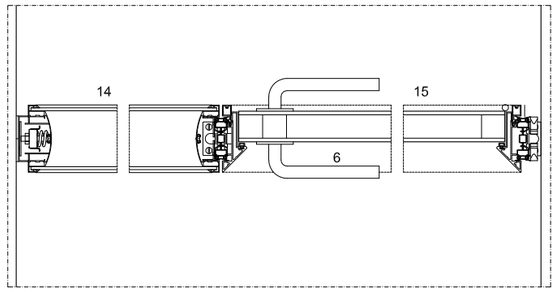

SEC. k

1 TABIQUE PLADUR. TIPO SEGUN MEMORIA ALBAÑILERIA
2 PERFIL DOBLE DE ACERO GALVANIZADO TIPO PLADUR PARA FORMACION DE MOCHETAS
3 PREMARCO DE MADERA DE PINO 120x40 O 110X40
4 MARCO EN MADERA MACIZA, REVESTIDO EN ESTRATIFICADO TIPO FORMICA COLOR SYSTEM A DECIDIR. CANTEADOS EN PVC EN IGUAL COLOR.
5 HOJA DE 50 mm. ENRASADA CON PARAMENTOS CONTIGUOS REVESTIDA EN ESTRATIFICADO TIPO FORMICA, COLOR SYSTEM A DECIDIR CANTEADOS EN PVC EN IGUAL COLOR. PLETINAS DE ALUMINIO LACADO 70.5 COLOR A DECIDIR, DE PROTECCION INFERIOR INTERIOR Y EXTERIOR
6 MANILLAS, PERNIO Y HERRAJES TIPO OCARIZ SEGUN PRESUPUESTO Y MEMORIA
7 REVESTIMIENTO DE TABLEROS EN ESTRATIFICADO TIPO FORMICA CON SUJECCIONES OCULTAS e= 10 mm. CANTEADO INFERIOR EN PVC EN IGUAL COLOR. INTERIOR CON CONTRALABEO. COLOR SYSTEM A DECIDIR. DESPIECE SEGUN MEMORIA Y DIRECCION DE OBRA
8 ENRASTRELADO DE MADERA 30x20 mm. DESPIECE SEGUN REVESTIMIENTO
9 JAMBAS Y RODAPIES EN EN ESTRATIFICADO TIPO FORMICA, COLOR SYSTEM A DECIDIR CANTEADOS EN PVC EN IGUAL COLOR
10 VIDRIO FIJO STADIP 5+5 CON BUTIRAL TRANSPARENTE, TRANSLUCIDO U OPACO, SEGUN ZONAS. CARPINTERIA HORIZONTAL OCULTA CON PERFILES OMEGA DE ALUMINIO EXTRUSIONADO LACADO, COLOR A DECIDIR. ENCUENTROS VERTICALES A HUESO CON CANTOS PULIDOS. SILICONA NEUTRA INCOLORA
11 PERFIL CORRIDO OMEGA DE ALUMINIO PRELACADO EXTRUSIONADO LACADO, COLOR A DECIDIR 15.35.15.35.15.2,5 DE SUJECCION DE VIDRIOS FIJOS Y REMATE TECHOS
12 FALSO TECHO SEGUN PLANO DE ACABADOS
13 HOJA DE 50mm CON TABLEROS DM 6mm SOBRE BASTIDORES DE PINO REVESTIDO EN ESTRATIFICADO TIPO FORMICA. COLOR SYSTEM A DECIDIR. CANTEADO EN PVC PLETINAS DE ALUMINIO ANODIZADO EN SU COLOR 70.5 DE PROTECCION INFERIOR
14 TABIQUE/MAMPARA, TIPO PREMO PRIMACY O SIMILAR; MARCOS DE ALUMINIO ANODIZADO EN SU COLOR O LACADOS COLOR A DECIDIR VENTANAS CON DOBLE CRISTAL LAMINADO 6+6, CON BUTIRAL TRANSPARENTE Y/O TRASLÚCIDO A DEFINIR POR D.O.
15 PUERTA PRIMACY PREMO, ESTRATIFICADO TIPO TIPO FORMICA COLOR SYSTEM A DECIDIR CANTEADO EN PVC EN IGUAL COLOR. BISAGRAS COLOR ALUMINIO INTEGRADAS EN LA PERFILERÍA. MANILLA ALUMINIO ANODIZADO F1. TIPO OCARIZ 1987/600 CH. CERRADURA TIPO TESA AMAESTREADA. RODAPIE INFERIOR A PLANO PLETINA DE ALUMINIO 70.5 EN AMBAS CARAS

COAVN
COLEGIO OFICIAL DE ARQUITECTOS VASCO-NAVARRO
EUSKAL HERRIKO ARKITEKTOEN ELKARGO OFIZIALA
NAVARRA NAFARROA
VISADO BISATUA
CSV E39312F760
VERIFICABLE EN http://www.coavn.org/verificacion
FECHA DATA 19/05/2021
EXP N2020A1222

4.14

E 1:10
0 6 12 30cm

DETALLES DE CARP. INTERIOR

PER-412-DCARP

P. EJECUCIÓN REVISADO MAY.21

SERVICIO NAVARRO DE SALUD-OSASUNBIDEA

centro de salud zizur mayor-ardoi

ZIZUR MAYOR

ByE arquitectos JAVIER BARCOS y MANUEL ENRIQUEZ bye@byearquitectos.com Paseo de los Fueros-Etxaburua, 21 trasera. T 948247955. 31013 Berriozar. Navarra