marian díaz gallardo
c/ iturrama Nº 37 - 1ºD. 31007 - PAMPLONA
estudiomdg@coavn.org - Tfno.619.543.679

proyecto: ADECUACION EDIFICIO_Chalet Caparroso
exp.nº: 1714_Camino Caparroso Nº4
cliente: Ayuntamiento Pamplona_Obras

REFORMA
Reformas: Alzados P-E

fecha: abril 2.021
revisado:
imp: 15/06/2021

21

1:100

0 1.0 2.0m

MARIA ECHAVARRI MIÑANO
Original firmado electrónicamente

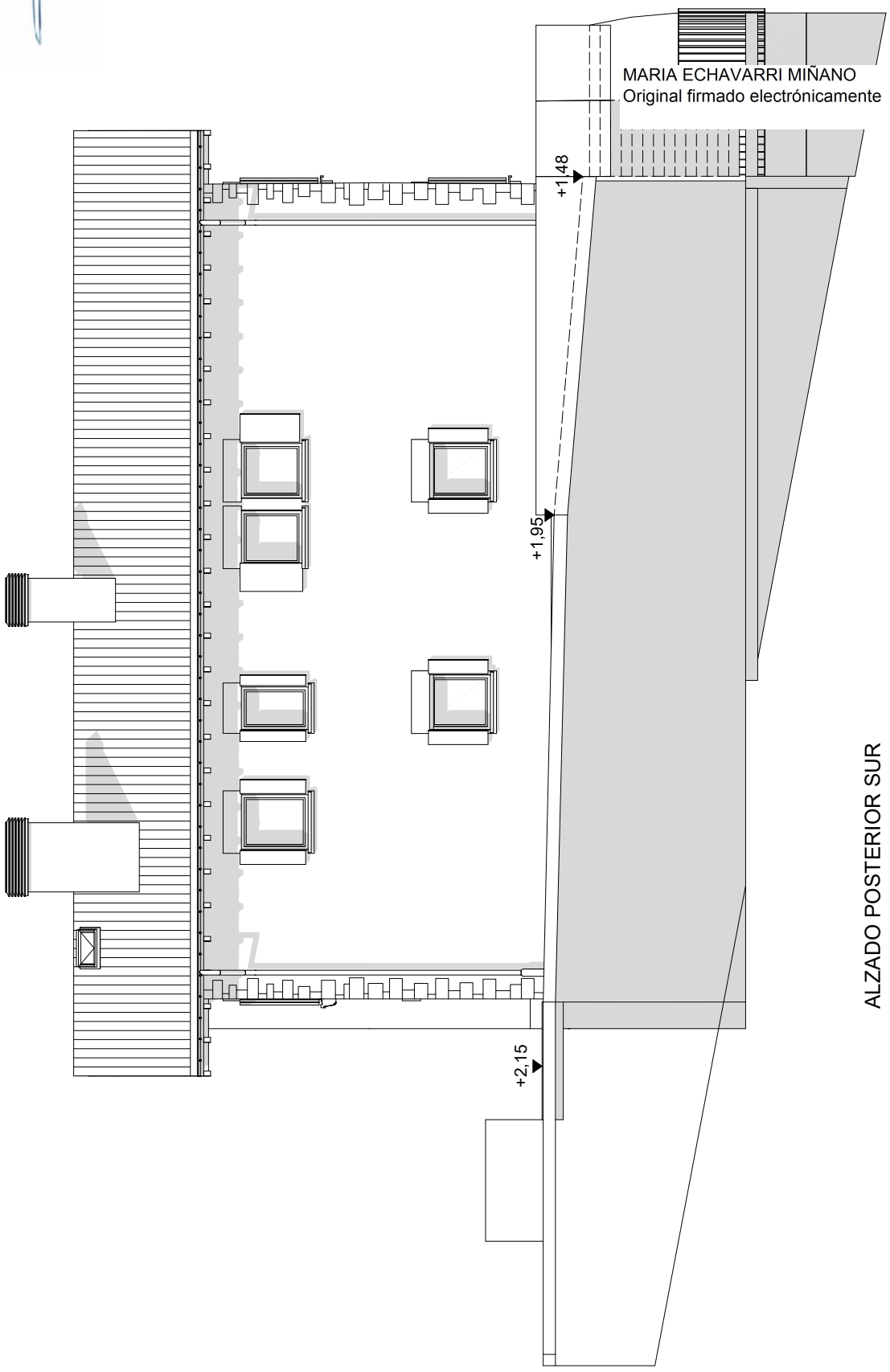

ALZADO POSTERIOR SUR

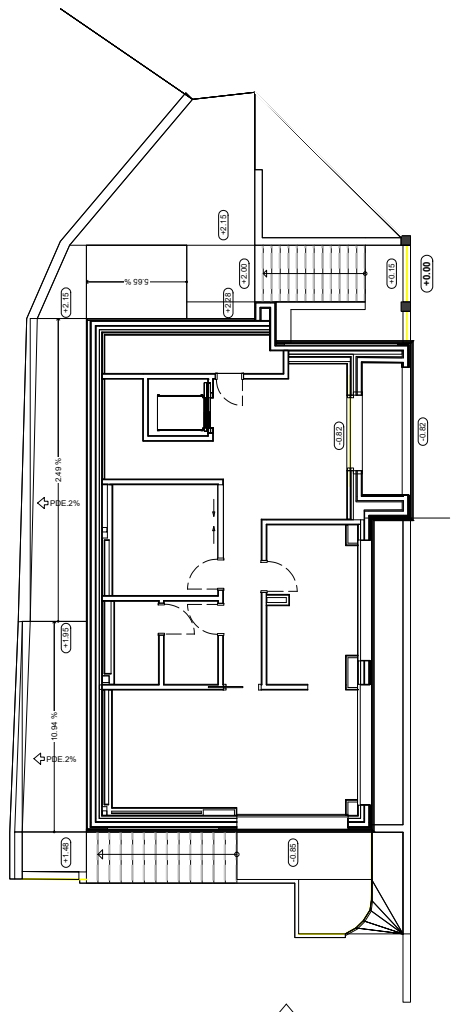

ALZADO POSTERIOR SUR

ALZADO ESTE

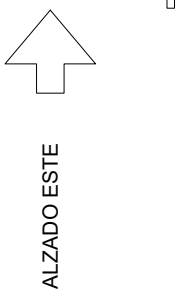

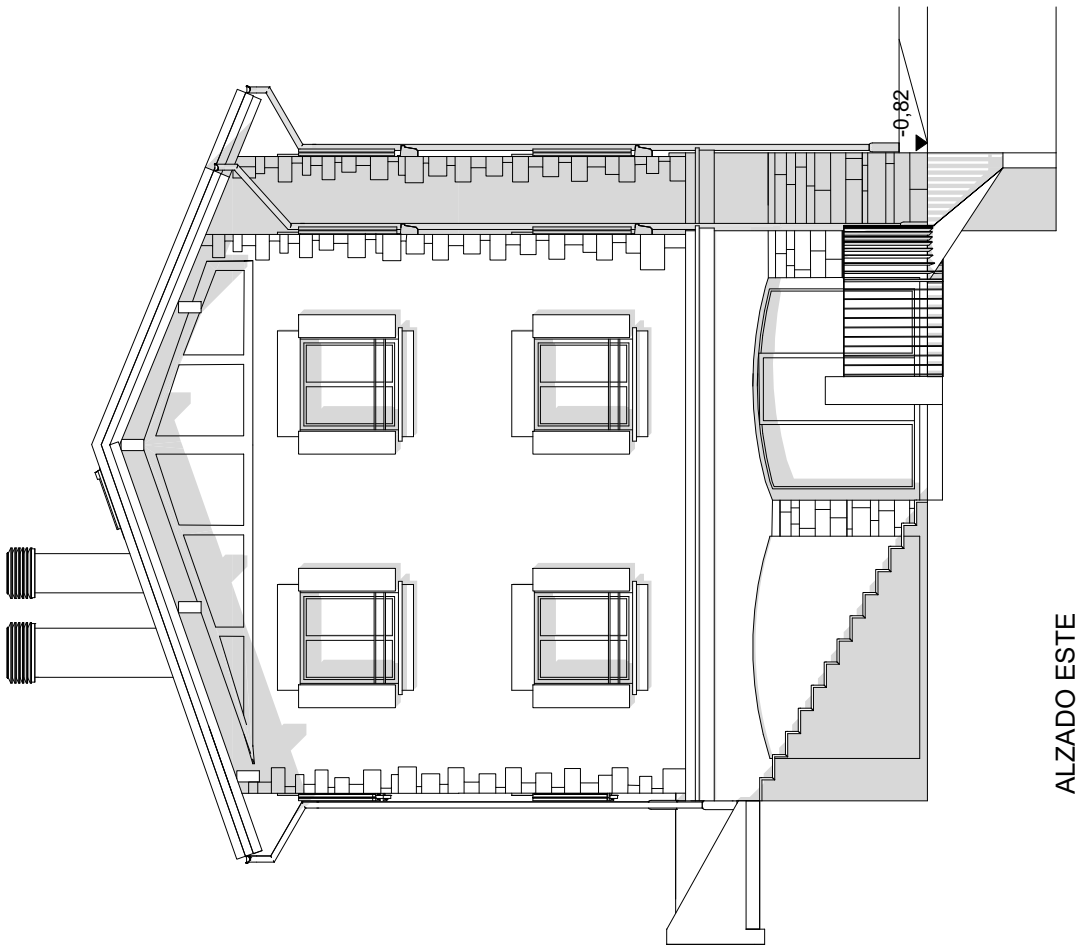

ALZADO ESTE

DIAZ GALLARDO MARIA ANGELES - 29149563F

Firmado digitalmente por DIAZ GALLARDO MARIA ANGELES - 29149563F
Nombre de reconocimiento (DN): c=ES, serialNumber=IDCES-29149563F, givenName=MARIA ANGELES, sn=DIAZ GALLARDO, cn=DIAZ GALLARDO MARIA ANGELES - 29149563F
Fecha: 2021.06.24 16:33:09 +02'00'

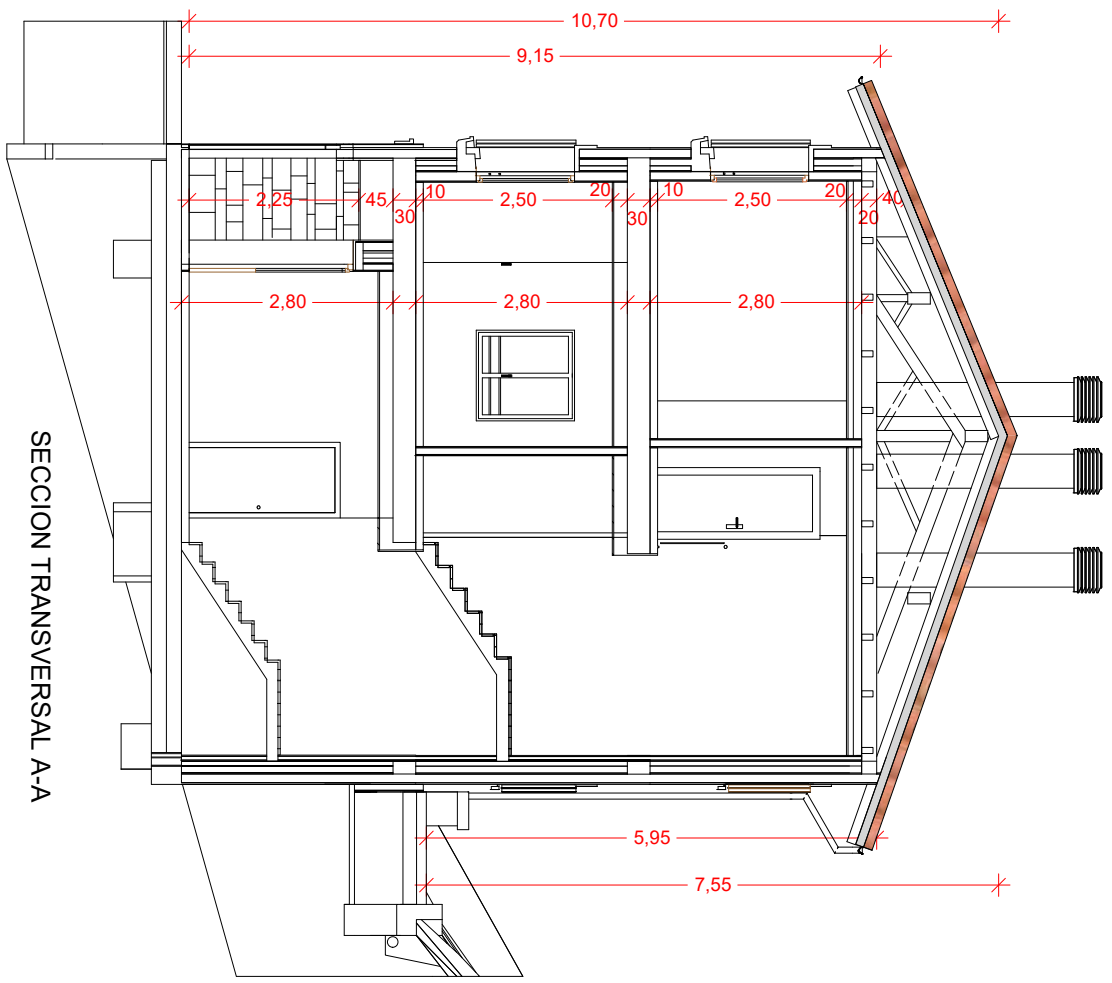

SECCION TRANSVERSAL A-A

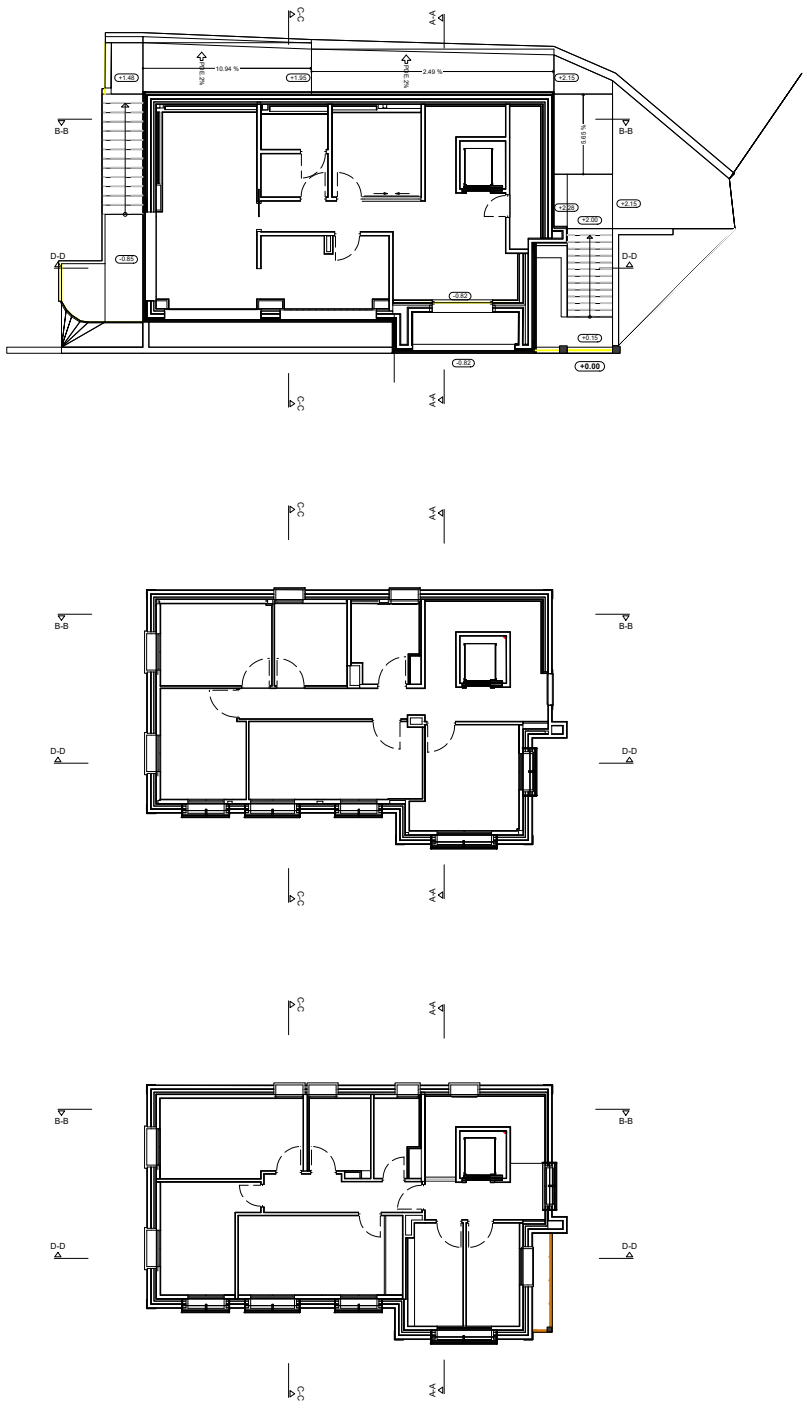

SECCION LONGITUDINAL B-B

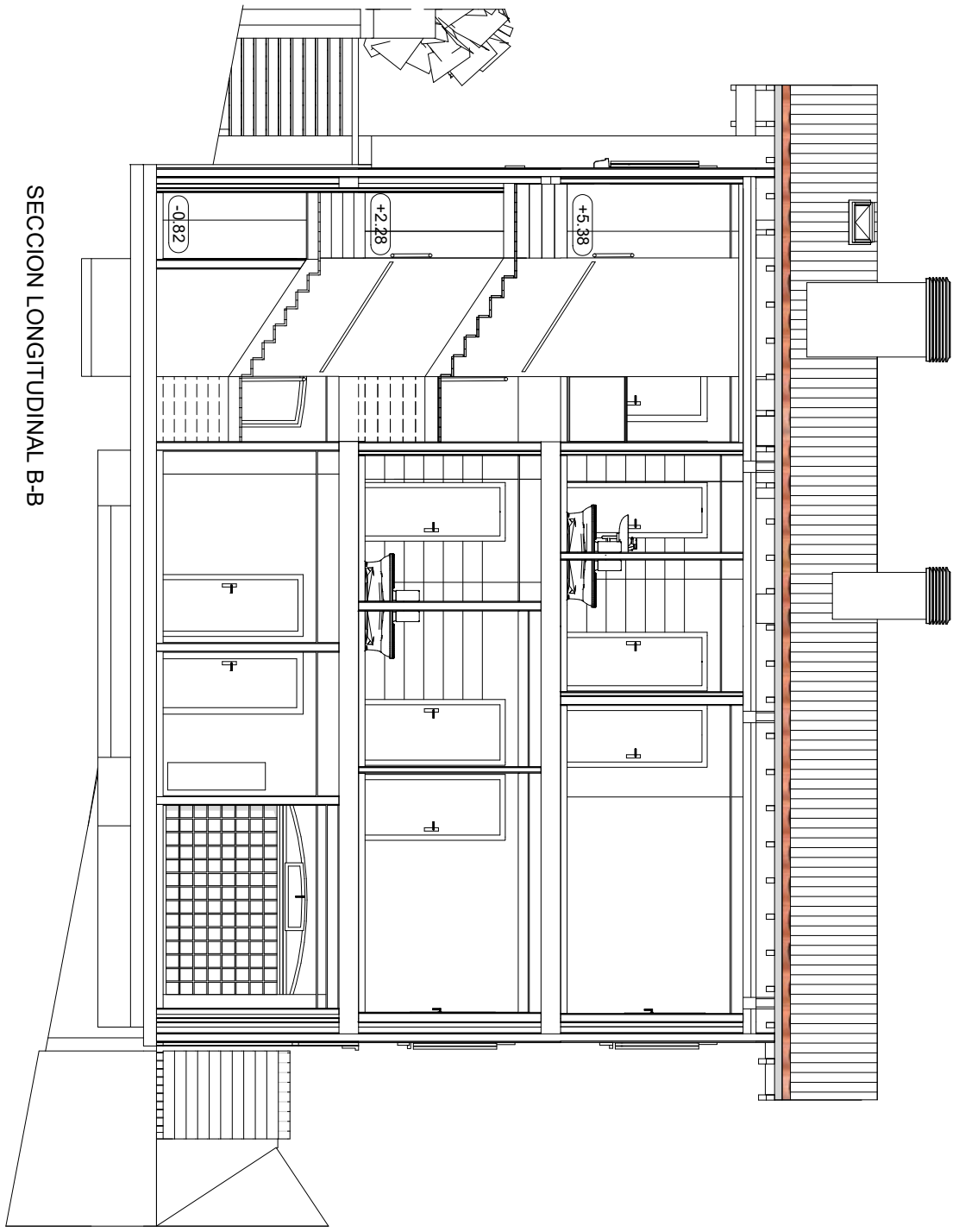

22	1:100	0 1.0 2.0m	
imp: 16/06/2021	revisado:	fecha: abril 2.021	

proyecto: ADECUACION EDIFICIO_Chalet Caparroso

exp.nº: 1714_Camino Caparroso Nº4 REFORMA

cliente: Ayuntamiento Pamplona_Obras Reforma: Seccion

marian díaz gallardo
c/ iturrama Nº 37 - 1ºD. 31007 - PAMPLONA
estudiomdg@coavn.org - Tfno.619.543.679

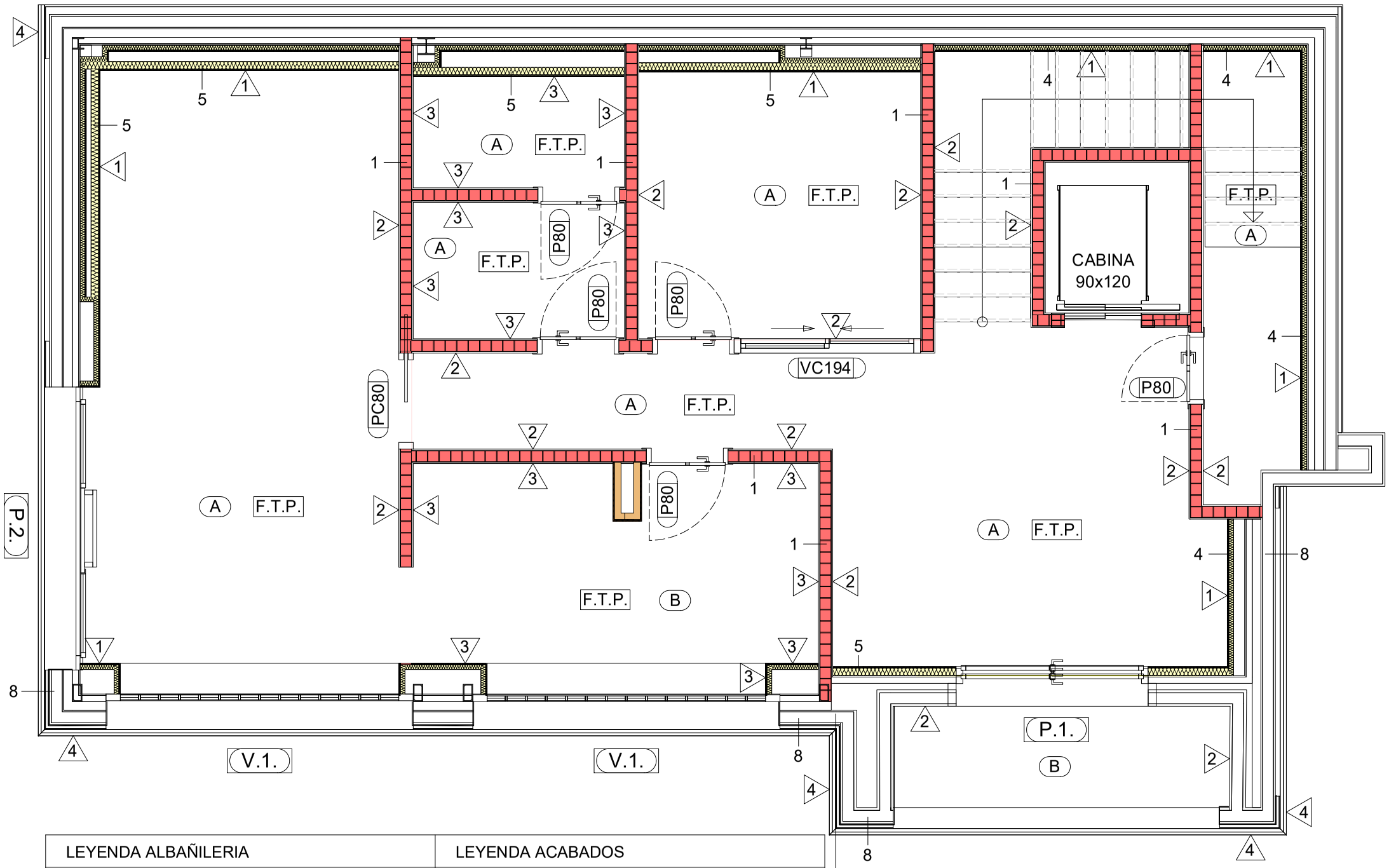

LEYENDA ALBAÑILERIA	
1	1/2 ASTA LADRILLO PERFORADO
2	TABICON LADRILLO DOBLE HUECO
3	TABIQUE
4	TRASDOSADO PLADUR® 61/400 (46) LM
5	TRASDOSADO PLADUR® 100/400 (70) 2N MW
6	TABIQUE PLADUR® 100/400 (70) LM/WA
7	APLACADO PIEDRA
8	CIERRE FACHADA EXISTENTE

LEYENDA VENTILACIONES	
VB	VENTILACION BAJANTE

LEYENDA FALSOS TECHOS	
F.T.P.	FALSO TECHO PLADUR O SIMILAR
F.T.P.A	FALSO TECHO PLADUR O SIMILAR + AISLAMIENTO
F.V.P.	FALSO VIGA PLADUR O SIMILAR + AISLAMIENTO

LEYENDA ACABADOS	
1	IMPRIMACION Y PINTURA
2	GUARNECIDO Y PINTURA
3	ZOCALO ALICATADO PORCELANICO+IMP.Y PINTURA
4	APLACADO PIEDRA
A	PAVIMENTO GRES PORCELÁNICO. CLASE 1
B	PAVIMENTO GRES PORCELÁNICO. CLASE 2
C	PELDAÑEADO GRES PORCELÁNICO
D	PAVIMENTO LAMINADO MADERA HAYA
E	BALDOSA HIDRAULICA PARA EXTERIOR

LEYENDA CARPINTERIAS	
V.1.	CARPINTERIA EXTERIOR
P100	CARPINTERIA INTERIOR EXISTENTE A REACONDICIONAR
P100N	CARPINTERIA INTERIOR NUEVA

VER CALIDADES EN PRESUPUESTO

NOTA PREVIO AL REPLANTEO DE DISTRIBUCIÓN, SE COMPROBARÁ LA DIMENSIÓN Y SITUACIÓN DE ESTRUCTURA Y FACHADA, AJUSTANDOSE ESTE AL RESULTADO

NOTA FACHADA EXISTENTE: PINTURA+REVOCO+1/2ASTA LADRILLO DOBLE HUECO+CAMARA+TABIQUE+TRASDOSADO PYL CON AISLAMIENTO

NOTA E-T : UBICACION DEL CUADRO ELECTRICO Y EL REGISTRO DE TELECOMUNICACIONES

NOTA: Se comprobarán cotas y niveles en obra, previa ejecución de cualquier partida.

marian díaz gallardo
c/ iturrama Nº 37 - 1ºD. 31007 - PAMPLONA
estudiomdg@coavn.org - Tfno.619.51.36.79

proyecto: ADECUACION EDIFICIO_Chalet Caparroso

exp.nº: 1714_Camino Caparroso Nº4

REFORMA

cliente: Ayuntamiento Pamplona_Obras

Reforma: Planta Baja A

Albañileria - Carpinteria

fecha: abril 2.021

revisado:

imp: 16/06/2021

23

1:50

0 0.5 1.0m

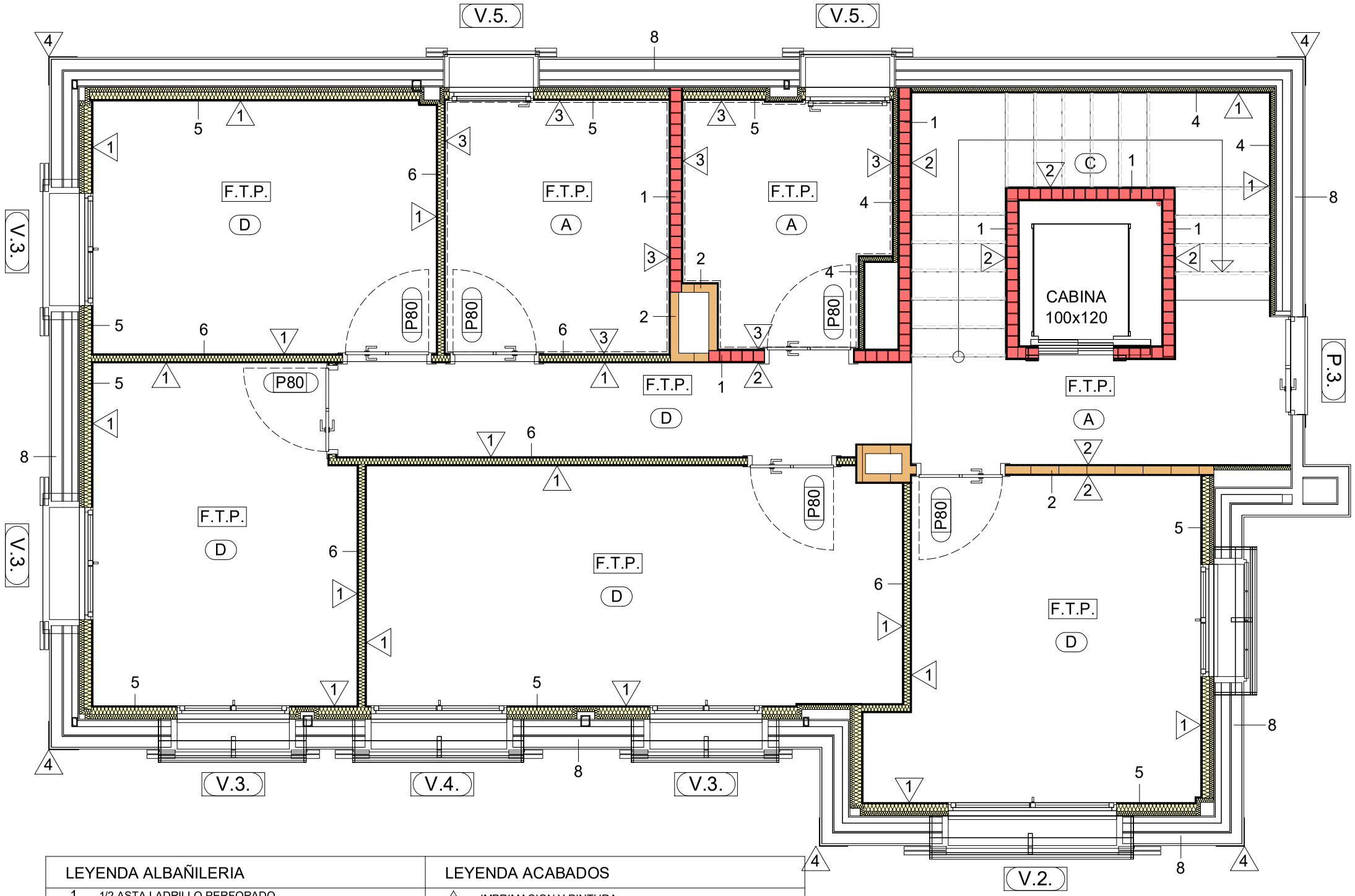

LEYENDA ALBAÑILERIA	
1	1/2 ASTA LADRILLO PERFORADO
2	TABICON LADRILLO DOBLE HUECO
3	TABIQUE
4	TRASDOSADO PLADUR® 61/400 (46) LM
5	TRASDOSADO PLADUR® 100/400 (70) 2N MW
6	TABIQUE PLADUR® 100/400 (70) LM/WA
7	APLACADO PIEDRA
8	CIERRE FACHADA EXISTENTE

LEYENDA VENTILACIONES	
VB	VENTILACION BAJANTE

LEYENDA FALSOS TECHOS	
F.T.P.	FALSO TECHO PLADUR O SIMILAR
F.T.P.A	FALSO TECHO PLADUR O SIMILAR + AISLAMIENTO
F.V.P.	FALSO VIGA PLADUR O SIMILAR + AISLAMIENTO

LEYENDA ACABADOS	
1	IMPRIMACION Y PINTURA
2	GUARNECIDO Y PINTURA
3	ZOCALO ALICATADO PORCELANICO+IMP.Y PINTURA
4	APLACADO PIEDRA
A	PAVIMENTO GRES PORCELÁNICO. CLASE 1
B	PAVIMENTO GRES PORCELÁNICO. CLASE 2
C	PELDAÑEADO GRES PORCELÁNICO
D	PAVIMENTO LAMINADO MADERA HAYA
E	BALDOSA HIDRAULICA PARA EXTERIOR

LEYENDA CARPINTERIAS	
V.1.	CARPINTERIA EXTERIOR
P100	CARPINTERIA INTERIOR EXISTENTE A REACONDICIONAR
P100N	CARPINTERIA INTERIOR NUEVA

VER CALIDADES EN PRESUPUESTO

NOTA PREVIO AL REPLANTEO DE DISTRIBUCIÓN, SE COMPROBARÁ LA DIMENSIÓN Y SITUACIÓN DE ESTRUCTURA Y FACHADA, AJUSTANDOSE ESTE AL RESULTADO

NOTA FACHADA EXISTENTE: PINTURA+REVOCO+1/2ASTA LADRILLO DOBLE HUECO+CAMARA+TABIQUE+TRASDOSADO PYL CON AISLAMIENTO

NOTA E-T : UBICACION DEL CUADRO ELECTRICO Y EL REGISTRO DE TELECOMUNICACIONES

NOTA: Se comprobarán cotas y niveles en obra, previa ejecución de cualquier partida.

marian díaz gallardo
c/ iturrama Nº 37 - 1ºD. 31007 - PAMPLONA
estudiomdg@coavn.org - Tfno.619 51 36 79

proyecto: ADECUACION EDIFICIO_Chalet Caparroso
exp.nº: 1714_Camino Caparroso Nº4
cliente: Ayuntamiento Pamplona_Obras

REFORMA
Reforma: Planta Primera A
Albañileria - Carpinteria

fecha: abril 2.021
revisado:
imp: 16/06/2021

24

1:50

0 0.5 1.0m

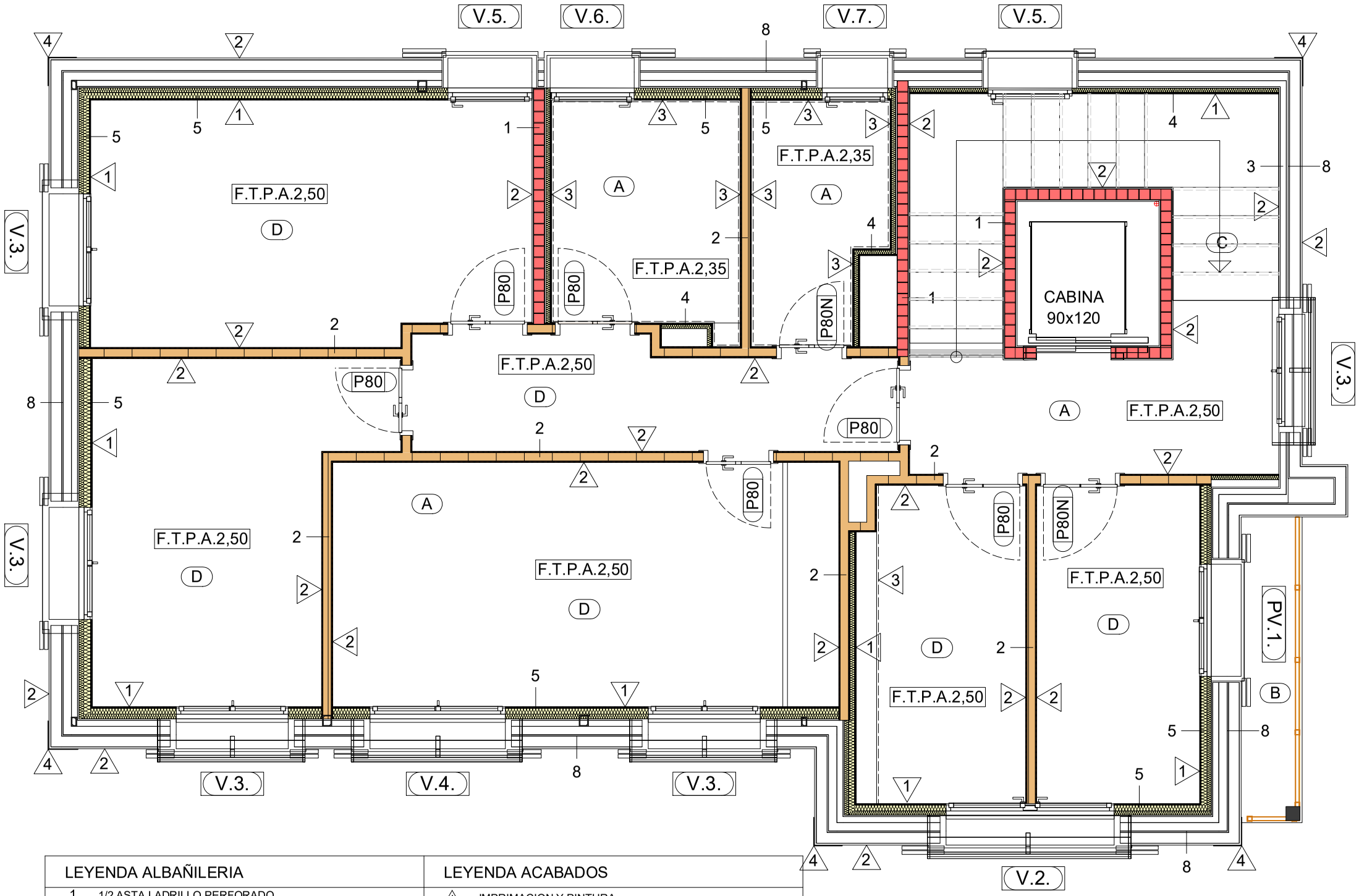

LEYENDA ALBAÑILERIA

1	1/2 ASTA LADRILLO PERFORADO
2	TABICON LADRILLO DOBLE HUECO
3	TABIQUE
4	TRASDOSADO PLADUR® 61/400 (46) LM
5	TRASDOSADO PLADUR® 100/400 (70) 2N MW
6	TABIQUE PLADUR® 100/400 (70) LM/WA
7	APLACADO PIEDRA
8	CIERRE FACHADA EXISTENTE

LEYENDA VENTILACIONES

VB	VENTILACION BAJANTE

LEYENDA FALSOS TECHOS

F.T.P.	FALSO TECHO PLADUR O SIMILAR
F.T.P.A.	FALSO TECHO PLADUR O SIMILAR + AISLAMIENTO
F.V.P.	FALSO VIGA PLADUR O SIMILAR + AISLAMIENTO

VER CALIDADES EN PRESUPUESTO

LEYENDA ACABADOS

1	IMPRIMACION Y PINTURA
2	GUARNECIDO Y PINTURA
3	ZOCALO ALICATADO PORCELANICO+IMP.Y PINTURA
4	APLACADO PIEDRA
A	PAVIMENTO GRES PORCELÁNICO. CLASE 1
B	PAVIMENTO GRES PORCELÁNICO. CLASE 2
C	PELDAÑEADO GRES PORCELÁNICO
D	PAVIMENTO LAMINADO MADERA HAYA
E	BALDOSA HIDRAULICA PARA EXTERIOR

LEYENDA CARPINTERIAS

V.1.	CARPINTERIA EXTERIOR
P100	CARPINTERIA INTERIOR EXISTENTE A REACONDICIONAR
P100N	CARPINTERIA INTERIOR NUEVA

NOTA PREVIO AL REPLANTEO DE DISTRIBUCIÓN, SE COMPROBARÁ LA DIMENSIÓN Y SITUACIÓN DE ESTRUCTURA Y FACHADA, AJUSTANDOSE ESTE AL RESULTADO

NOTA FACHADA EXISTENTE: PINTURA+REVOCO+1/2ASTA LADRILLO DOBLE HUECO+CAMARA+TABIQUE+TRASDOSADO PYL CON AISLAMIENTO

NOTA E-T : UBICACION DEL CUADRO ELECTRICO Y EL REGISTRO DE TELECOMUNICACIONES

NOTA: Se comprobarán cotas y niveles en obra, previa ejecución de cualquier partida.

marian díaz gallardo
c/ iturrama Nº 37 - 1ºD. 31007 - PAMPLONA
estudiomdg@coavn.org - Tfno.619.51.36.79

proyecto: ADECUACION EDIFICIO_Chalet Caparroso

exp.nº: 1714_Camino Caparroso Nº4

cliente: Ayuntamiento Pamplona_Obras

REFORMA

Reforma: Planta Segunda A

Albañileria - Carpinteria

fecha: abril 2.021

revisado:

imp: 16/06/2021

25

1:50

0 0.5 1.0m

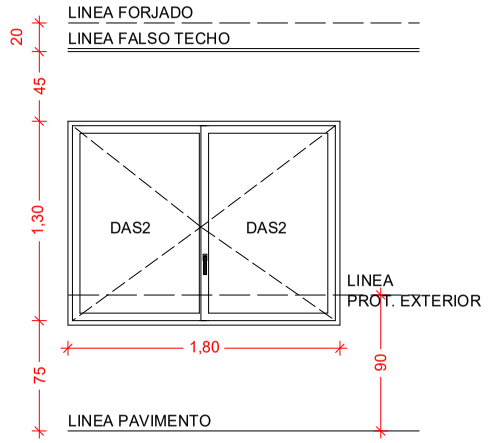

V.2 PI1 1 Ud.
PI2 1 Ud. FASE II

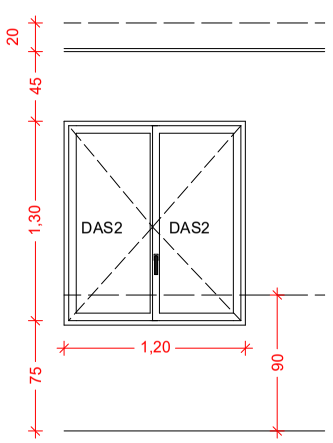

V.3 PI1 4 Uds.
PI2 4 Uds. FASE II

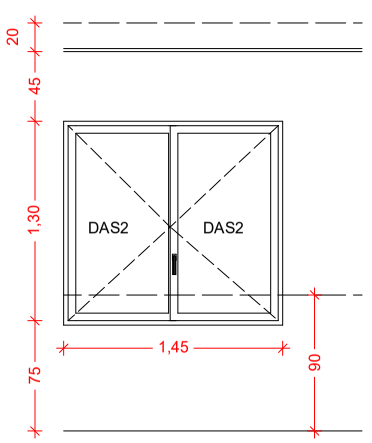

V.4 PI1 1 Ud.
PI2 1 Ud. FASE II

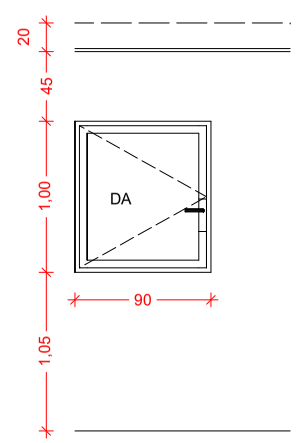

V.5 PI1 1 Ud.
PI2 2 Uds. FASE II

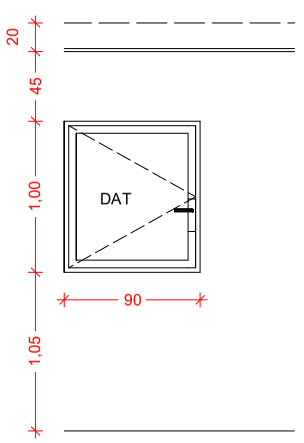

V.6 PI1 1 Ud.
PI2 1 Ud. FASE II

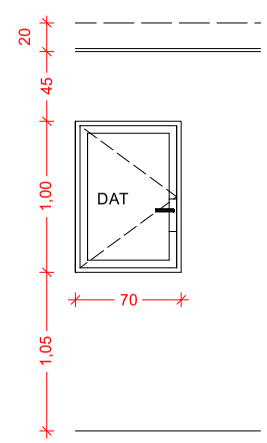

V.7 -
PI2 1 Ud. FASE II

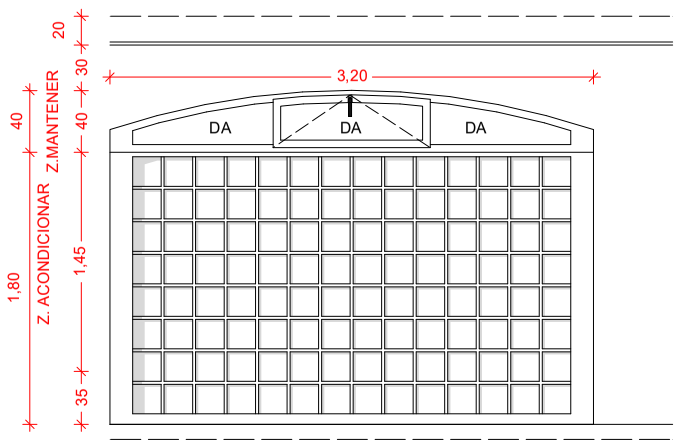

V.1 PB 2 Uds.

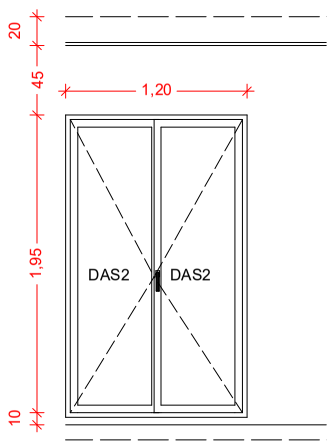

PV.1 -
PI2 1 Ud. FASE II

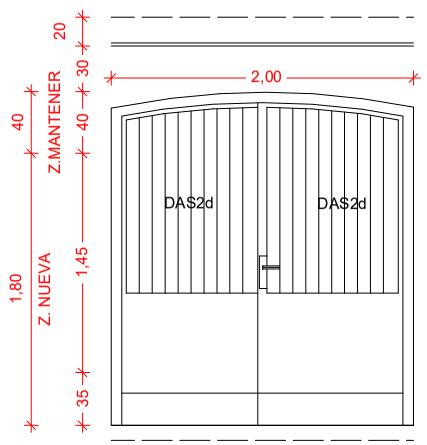

P.1 PB 1 Ud.

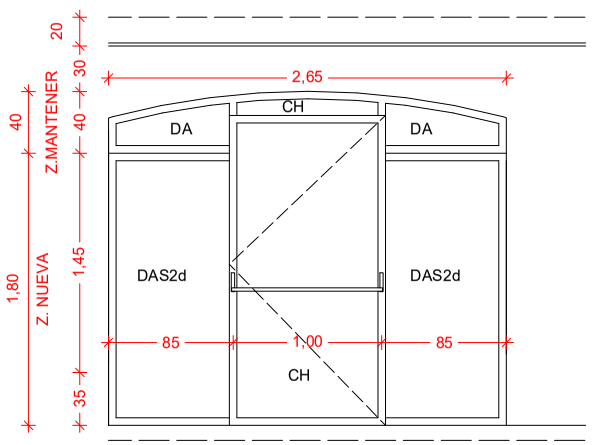

P.2. PB 1 Ud.

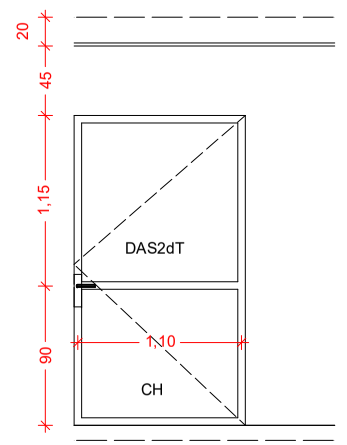

P.3 PI1 1 Ud.

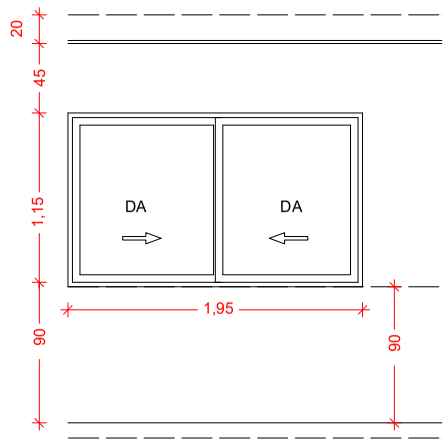

VC.194 MADERA PB 1 Ud.

OBSERVACIONES

TODAS LAS COTAS DE CARPINTERIA SE COMPROBARÁN DESPUÉS DE CONCLUÍDA LA FASE DE FACHADA

EL SENTIDO DE APERTURA SERÁ EL INDICADO EN LOS PLANOS DE ARQUITECTURA Y ALBAÑILERÍA

LAS DIMENSIONES DE LOS PERFILES DEBERÁN FIJARSE TRAS EL CÁLCULO ESTÁTICO DEFINITIVO.
SE DEBERÁN SEGUIR TODAS LAS NORMAS DE FABRICACIÓN DE LOS SISTEMAS.
TODAS LAS JUNTAS, UNIONES, MECANIZADOS, ETC., DEBERÁN IMPERMEABILIZARSE SEGÚN DIRECTRICES.
SE EVITARÁ TODO CONTACTO ENTRE ALUMINIO Y ACERO MEDIANTE EL AISLANTE ADECUADO EN CADA CASO.
TODAS LAS MEDIDAS Y ÁNGULOS INDICADOS SERÁN COMPROBADOS EN OBRA POR EL CARPINTERO,
BAJO SU RESPONSABILIDAD.
TODAS LAS UNIONES Y SUS PIEZAS DEBERÁN REALIZARSE DE ACUERDO AL CONCEPTO DE MONTAJE ELEGIDO,
AL CÁLCULO ESTÁTICO Y A LAS NORMATIVAS VIGENTES.
TANTO LOS MONTANTES, COMO LOS TRAVESAÑOS, ASÍ COMO LOS REMATES A OBRA, DEBERÁN SER FIJADOS
SEGÚN LAS NECESIDADES ESTÁTICAS DEFINITIVAS.
LA DISPOSICIÓN DE LAS JUNTAS CONSTRUCTIVAS DE LOS MONTANTES DEBERA ATENERSE A LAS CORRESPONDIENTES
DILATACIONES.

VENTANAS ABATIBLES
SISTEMA 3500 CON RPT CANAL EUROPEO

PERFILES DE ALUMINIO PROVISTOS DE ROTURA DE PUENTE TERMICO OBTENIDA POR INSERCION DE VARILLAS AISLANTES TUBULARES DE POLIAMIDA, REFORZADAS DE FIBRA DE VIDRIO.
ESTANQUEIDAD POR UN SISTEMA DE TRIPLE JUNTA DE EPDM
ALUMINIO LACADO COLOR BRONCE OSCURO EXTERIOR-INTERIOR

FORRADO DE JAMBAS, ALFEIZAR Y CIERRE COMPLETO DE HUECOS CARPINTERÍA MEDIANTE ALUMINIO LACADO

NOTA: Se comprobarán cotas y niveles en obra, previa ejecución de cualquier partida.

PRESTACIONES MINIMAS DE LAS CARPINTERIAS EXTERIORES

PERMEABILIDAD AL AIRE		clase 4
ESTANQUEIDAD AL AGUA		clase E1200
RESISTENCIA AL VIENTO		clase C5
TRANSMITANCIA TERMICA MARCO *		U ≤ 3,50 W/m²K
TRANSMITANCIA TERMICA VIDRIO *		U ≤ 1,80 W/m²K
TRANSMITANCIA TERMICA HUECO conforme tabla 2.3 del DB HE.1 del CTE	FACHADAS	U ≤ 2,70 W/m²K
AISLAMIENTO RUIDO AEREO CARPINTERIA		R_{Atr} ≥30 dBA
DURABILIDAD MECANICA (resistencia a repetidas aperturas y cierres)		clase 1

* Prestaciones mínimas de transmitancia térmica obligatorias

ALTURA DE LOS MECANISMOS DE APERTURA Y CIERRE DE LAS CARPINTERIAS

EN ZONAS COMUNES Y ZONAS ACCESIBLES	0,80m ≤ h ≤ 1,20m

LEYENDA ACRISTALAMIENTO

DA	DOBLE ACRISTALAMIENTO	4/12/6 mm	TODOS ACRISTALAMIENTOS BAJO EMISIVOS
DAT	DOBLE ACRISTALAMIENTO TRASLUCIDO	4 MATE/12/6 mm	
DAS 1	DOBLE ACRISTALAMIENTO DE SEGURIDAD 1(B)1	4/12/3+3 mm	VER GIROS DE HOJAS EN PLANOS DE PLANTA
DAS 2	DOBLE ACRISTALAMIENTO DE SEGURIDAD 2(B)2	4/12/3+3 mm	
DAS e	DOBLE ACRISTALAMIENTO DE SEGURIDAD 2(B)2 EXT	4+4/12/4+4 mm	COMPROBAR MEDIDAS EN OBRA
DAS 2d	DOBLE ACRISTALAMIENTO DE SEGURIDAD 2(B)2 DOBLE	4+4/12/4+4 mm	VER ESPECIFICACIONES Y CALIDADES EN PRESUPUESTO
VS 1	VIDRIO DE SEGURIDAD 1(B)1	5+5 mm	
VS 2	VIDRIO DE SEGURIDAD 2(B)2	4+4 mm	LAS CARPINTERIAS EXTERIORES (EN ESTANCIAS CONTARAN CON UN SISTEMA DE VENTILACION SEGUN C.T.E. DE ACUERDO CON LOS CAUDALES DE VENTILACION RECOGIDOS EN EL PROYECTO REDACTADO POR LA INGENIERIA
VST 1	VIDRIO DE SEGURIDAD TRASLUCIDO 1(B)1	4+4 mm	
VST 2	VIDRIO DE SEGURIDAD TRASLUCIDO 2(B)2	4+4 mm	
CH	CHAPA DE ALUMINIO		

LOS VIDRIOS SITUADOS EN AREAS CON RIESGO DE IMPACTO:
VER FIGURA 1.2 DEL DB.SUA2
TENDRAN UNA CLASIFICACION DE PRESTACIONES:

2(B)2 CUANDO LA DIFERENCIA DE COTAS ENTRE AMBOS LADOS DE LA SUPERFICIE ACRISTALADA SEA ≤ 12 m.
1(B)1 CUANDO LA DIFERENCIA DE COTAS ENTRE AMBOS LADOS DE LA SUPERFICIE ACRISTALADA SEA > 12 m.

DETERMINADA SEGUN LA NORMA UNE-EN 12600:2003

Marian díaz gallardo
c/ iturrama Nº 37 - 1ºD. 31007 - PAMPLONA
estudiomdg@coavn.org - Tfno.619.51.36.79

proyecto: ADECUACION EDIFICIO_Chalet Caparroso Reforma: Memoria Carpinteria
exp.nº: 1714_Camino Caparroso Nº4
cliente: Ayuntamiento Pamplona_Obras

fecha: abril 2.021
revisado:
imp: 16/06/2021

Marian díaz Gallardo
c/ iturrama Nº 37 - 1ºD. 31007 - PAMPLONA
estudiomdg@coavn.org - Tfno.619.543.679

LOCAL RIESGO ESPECIAL

OCUPACION NULA

Suelo CLASE 2

Peldañeado Escalera 0.3x0.165 Ancho escalera >1.0m

Suelo CLASE 2

OCUPACION NULA

LOCAL RIESGO ESPECIAL

r.75

Máxº recorrido evacuación. 6.80 m

Máxº recorrido evacuación. 14,40 m

OCUPACION PLANTA BJ
17 PERSONAS

Suelo CLASE 1

Salida PªBj

ANTIPANICO

0,5P m²
0,1P m

Suelo CLASE 2

Suelo CLASE 2

Pto.final recorrido evacuación
Salida Habitual PªBj

Suelo CLASE 2

Espacio Exterior Seguro

0,5P m²
0,1P m

	CUADRO ELECTRICO
	EXTINTOR 5 Kg CO2 EFICACIA 34B
	EXTINTOR 6 Kg POLVO EFICACIA 21A-113B
	SEÑALIZACION EXTINTOR
	LUMINARIA EMERGENCIA CON SEÑALIZACION RECORRIDO EVACUACION
	LUMINARIA EMERGENCIA CON SEÑALIZACION SALIDA
	DETECTOR HUMOS
C	CENTRALITA DETECCION

Suelo CLASE Nº Mínª Clase exigible a los suelos. DB SUA-1 T.1.2.

OCUPACION EN BASE A NUMERO DE CAMAS

proyecto: ADECUACION EDIFICIO_Chalet Caparroso

exp.nº: 1714_Camino Caparroso Nº4

cliente: Ayuntamiento Pamplona_Obras

REFORMA

Reforma: Planta Baja PCI

Justificación DB SI_DB SUA

fecha: abril 2.021

revisado:

imp: 16/06/2021

27

1:50

0 0.5 1.0m

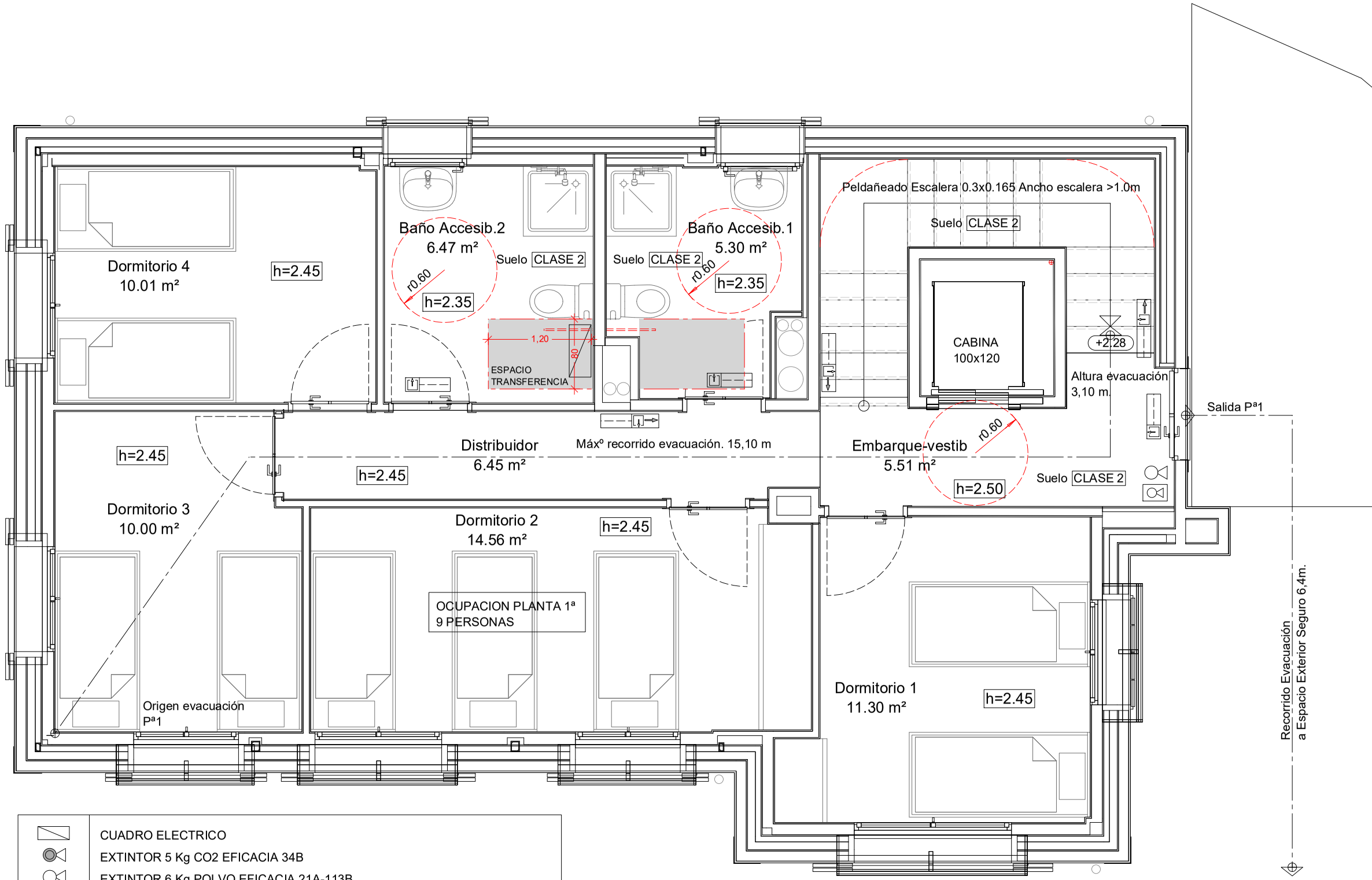

	CUADRO ELECTRICO
	EXTINTOR 5 Kg CO2 EFICACIA 34B
	EXTINTOR 6 Kg POLVO EFICACIA 21A-113B
	SEÑALIZACION EXTINTOR
	LUMINARIA EMERGENCIA CON SEÑALIZACION RECORRIDO EVACUACION
	LUMINARIA EMERGENCIA CON SEÑALIZACION SALIDA
	DETECTOR HUMOS

OCUPACION SEGUN NUMERO DE CAMAS

Marian díaz Gallardo
c/ iturrama Nº 37 - 1ºD. 31007 - PAMPLONA
estudiomdg@coavn.org - Tfno.619.543.679

proyecto: ADECUACION EDIFICIO_Chalet Caparroso
exp.nº: 1714_Camino Caparroso Nº4 REFORMA
cliente: Ayuntamiento Pamplona_Obras Reforma: Planta Primera PCI
Justificacion DB_SI DB_SUA

fecha: abril 2.021
revisado:
imp: 16/06/2021

28

1:50
0 0.5 1.0m

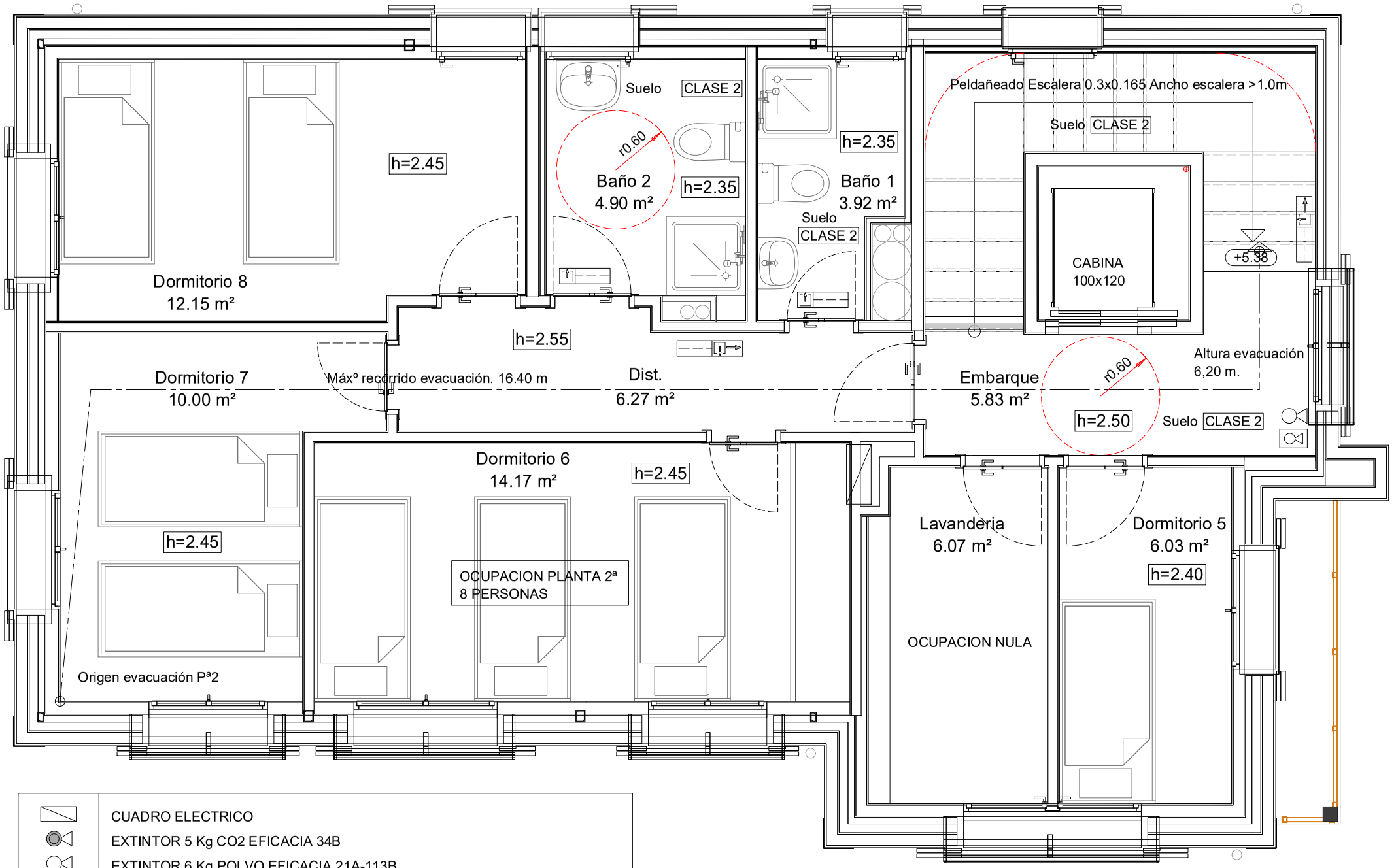

	CUADRO ELECTRICO
	EXTINTOR 5 Kg CO2 EFICACIA 34B
	EXTINTOR 6 Kg POLVO EFICACIA 21A-113B
	SEÑALIZACION EXTINTOR
	LUMINARIA EMERGENCIA CON SEÑALIZACION RECORRIDO EVACUACION
	LUMINARIA EMERGENCIA CON SEÑALIZACION SALIDA
	DETECTOR HUMOS

OCUPACION SEGUN NUMERO DE CAMAS

marian díaz gallardo
c/ iturrama Nº 37 - 1ºD. 31007 - PAMPLONA
estudiomdg@coavn.org - Tfno.619 543 679

proyecto: ADECUACION EDIFICIO_Chalet Caparroso
exp.nº: 1714_Camino Caparroso Nº4 REFORMA
cliente: Ayuntamiento Pamplona_Obras Reforma: Planta Segunda PCI
Justificacion DB_SI DB_SUA

fecha: abril 2.021
revisado:
imp: 16/06/2021

29

1:50

0 0.5 1.0m

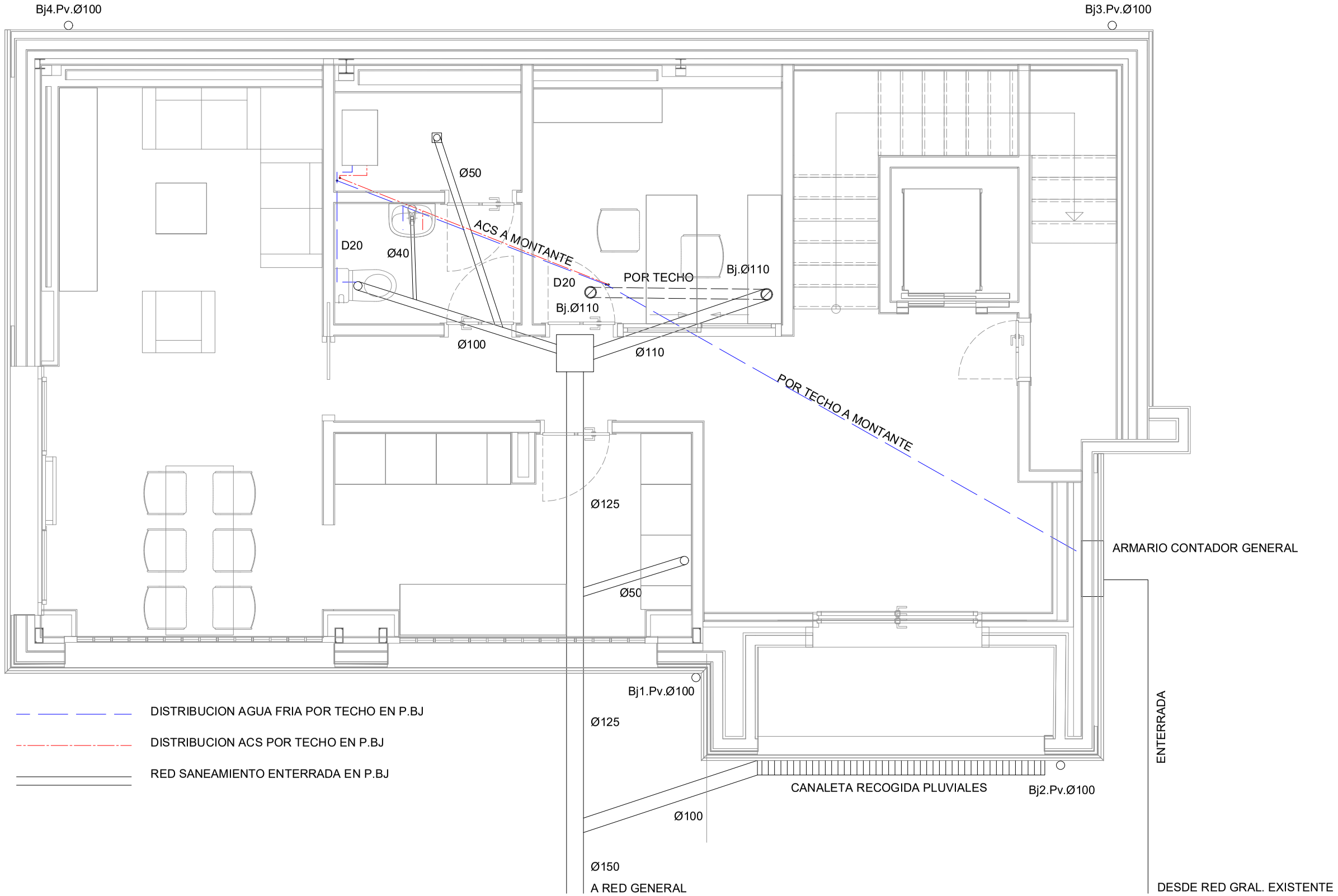

marian díaz gallardo
c/ iturrama Nº 37 - 1ºD. 31007 - PAMPLONA
estudiomdg@coavn.org - Tfno.619.543.679

proyecto: ADECUACION EDIFICIO_Chalet Caparroso

exp.nº: 1714_Camino Caparroso Nº4

cliente: Ayuntamiento Pamplona_Obras

REFORMA

Reforma:Planta Baja San

Esquema Inst.Fon-San

fecha: abril 2.021

revisado:

imp: 16/06/2021

30

1:50

0 0.5 1.0m