

dg

DOCUMENTACIÓN GRÁFICA

AM273235a reforma e.t.a.p. de eguillor

MANCOMUNIDAD DE LA COMARCA DE PAMPLONA E.T.A.P. EGUILLOR. NAVARRA

PROYECTO EJECUCION. ENE 20

Javier Barcos y Manuel Enriquez ByE arquitectos Paseo Fueros-Etxaburua, 21. 31013 Berriozar. Navarra

JAVIER BARCOS BERRUEZO
MANUEL ENRIQUEZ JIMENEZ

ByE arquitectos

paseo de los fueros. etxaburua 21, trasera. berriozar
31013 navarra. T948247955. F948246562
bye@byearquitectos.com www.byearquitectos.com

MANCOMUNIDAD DE LA COMARCA DE PAMPLONA

PROYECTO DE EJECUCION
AM273235a REFORMA E.T.A.P. DE EGUILLOR
E.T.A.P. EGUILLOR. NAVARRA

DG. DOCUMENTACION GRAFICA

0. SITUACIÓN		
0.1 SITUACIÓN-EMPLAZAMIENTO	*1/200*	*01-EMPLA*
1. ESTADO ACTUAL		
1.1 PLANTA BAJA	*1/150*	*11-EAC*
1.2 PLANTA PRIMERA	*1/150*	*11-EAC*
1.3 PLANTA BAJO CUBIERTA	*1/150*	*11-EAC*
1.4 ALZADOS	*1/200*	*14-ALSEC*
1.5 SECCIONES	*1/200*	*14-ALSEC*
2. PROPUESTA		
2.1 PLANTA BAJA	*1/150*	*21-PROP*
2.2 PLANTA PRIMERA	*1/150*	*21-PROP*
2.3 PLANTA BAJO CUBIERTA	*1/150*	*21-PROP*
2.4 ALZADOS	*1/200*	*24-PROPALS*
2.5 SECCIONES	*1/200*	*24-PROPALS*
3. TRABAJOS PREVIOS		
3.1 PLANTA BAJA	*1/150*	*31-TPR*
3.2 PLANTA PRIMERA	*1/150*	*31-TPR*
3.3 PLANTA BAJOCUBIERTA	*1/150*	*31-TPR*
4. ALBAÑILERÍA Y ACABADOS		
4.1 PLANTA BAJA	*1/150*	*41-ALBA*
4.2 PLANTA PRIMERA	*1/150*	*41-ALBA*
4.3 PLANTA BAJOCUBIERTA	*1/150*	*41-ALBA*
4.4 ACABADOS PLANTA 1ª	*1/150*	*44-ACAB*
4.5 ACABADOS TECHOS PLANTA 1ª	*1/150*	*45-ACTECH*
5. CARPINTERÍA		
5.1 MEMORIA DE CARPINTERÍA I	*1/25*	*51-MCAR*
5.2 MEMORIA DE CARPINTERÍA II	*1/25*	*51-MCAR*
5.3 MEMORIA DE CARPINTERÍA III	*1/25*	*51-MCAR*
5.4 MEMORIA DE CARPINTERÍA IV	*1/25*	*51-MCAR*
5.5 MEMORIA DE CARPINTERÍA V	*1/25*	*51-MCAR*
5.6 MEMORIA DE CARPINTERÍA VI	*1/25*	*51-MCAR*
5.7 DETALLES DE CARPINTERÍA I	*1/5*	*58-DCAR*
6. SECCIÓN CONSTRUCTIVA		
6.1 SECCIÓN CONSTRUCTIVA	*1/20*	*61-CONS*
7. ESCALERA EXTERIOR		
7.1 PLANTAS	*1/50*	*71-ESC*
7.2 ALZADO	*1/50*	*71-ESC*
7.3 SECCIÓN	*1/50*	*71-ESC*
7.4 ESTRUCTURA	*1/50*	*71-ESC*



E 1:2500
E 1:200

0 2 4 6m

0.1

SITUACIÓN- EMPLAZAMIENTO

PE-01-EMPL

MANCOMUNIDAD DE LA COMARCA DE PAMPLONA E.T.A.P. EGUILLOR. NAVARRA

PROYECTO EJECUCION ENE.20

AM273235a reforma e.t.a.p. de eguillor

JAVIER BARCOS Y MANUEL ENRIQUEZ
ByE arquitectos bye@byearqultectos.com Paseo Fueros-Etxaburua, 21 trasera. T 948247955. F 948246562. 31013 Berrlozar. Navarra

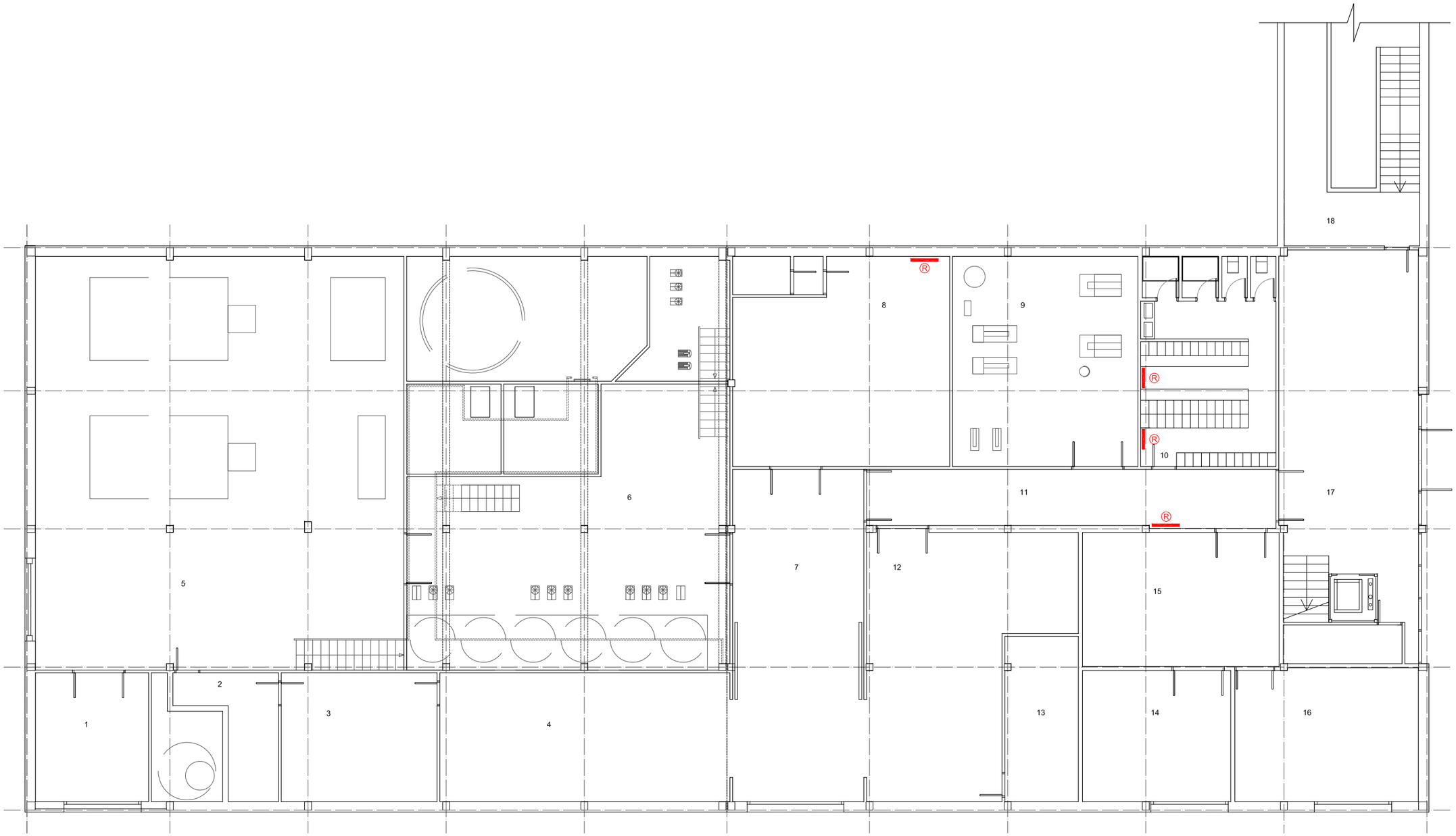

1 ALMACÉN DE REACTIVOS
2 TRATAMIENTO DE GASES
3 SALA DE CLOROMETROS
4 ALMACÉN DE CLORO
5 TRATAMIENTO DE FANGOS
6 ALMACENAMIENTO DE REACTIVOS
7 MUELLE DESCARGA
8 TALLER MECÁNICO
9 SALA DE SOPLANTES
10 VESTUARIO DE HOMBRES
11 ZONA INDUSTRIAL
12 ALMACÉN DE REPUESTOS / TALLER DE SOLDADURA
13 ALMACENAMIENTO DE GASES
14 CENTRO DE TRANSFORMACIÓN
15 INSTALACIONES DE FUERZA ELÉCTRICA
16 GRUPO ELECTRÓGENO
17 VESTÍBULO
18 FILTROS

RADIADORES EXISTENTES

PLANTA BAJA

E 1:150

0 1.5 3 4.5m

1.1

ESTADO ACTUAL. P. BAJA

PE-1-EAC

MANCOMUNIDAD DE LA COMARCA DE PAMPLONA E.T.A.P. EGUILLOR. NAVARRA

PROYECTO EJECUCION ENE.20

AM273235a reforma e.t.a.p. de eguillor

JAVIER BARCOS Y MANUEL ENRIQUEZ
ByE arquitectos bye@byearquitectos.com Paseo Fueros-Etxaburua, 21 trasera. T 948247955. F 948246562. 31013 Berrlozar. Navarra

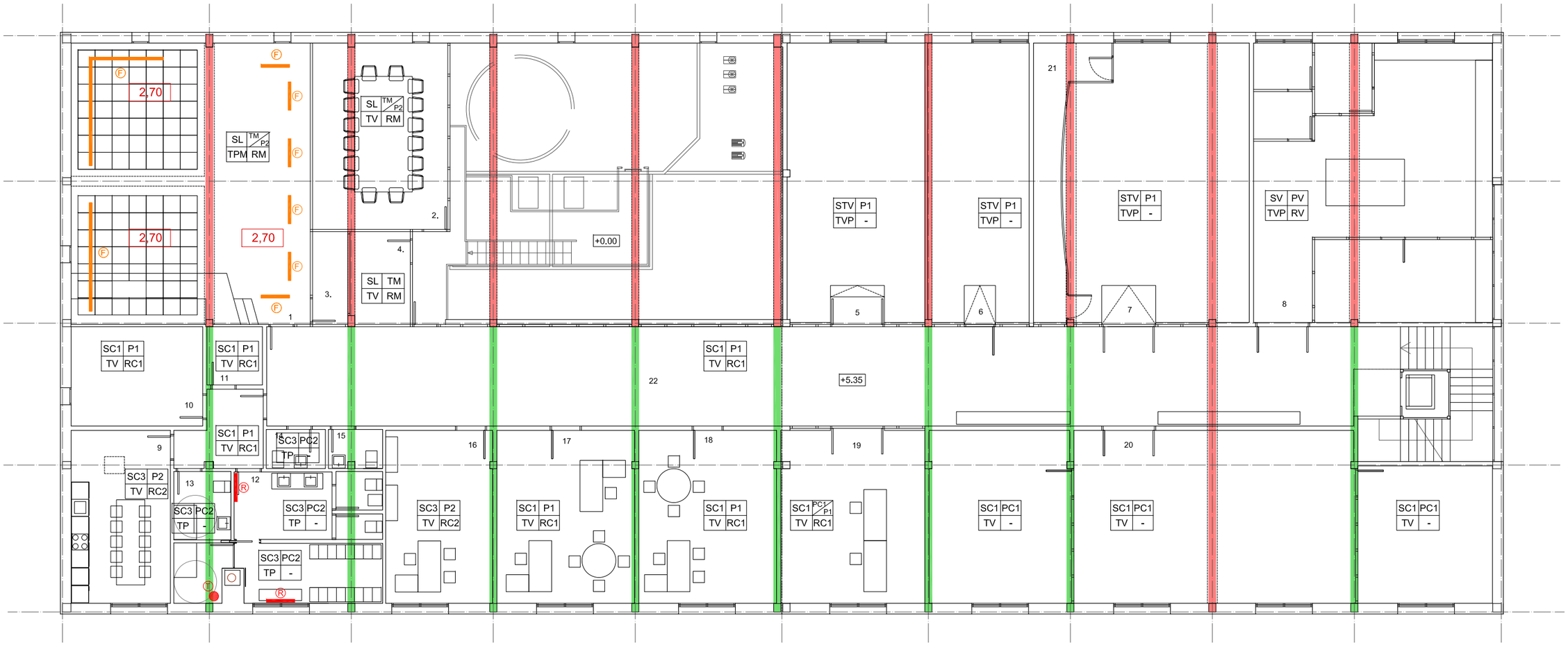

PLANTA PRIMERA

1	SALA AUDIOVISUAL	83,36m2
2	SALA DE REUNIONES	31,19m2
3	ARCHIVO - ALMACEN	4,05m2
4	CUARTO DE LIMPIEZA	6,88m2
5	CCM´s	47,82m2
6	LABORATORIO DE BACTERIOLOGIA	35,24m2
7	SALA DE CONTROL	61,46m2
8	LABORATORIO DE MICROBIOLOGIA	81,10m2
9	SALA DE DESCANSO - OFFICE	21,28m2
10	ALMACEN DEL LABORATORIO	16,21m2
11	BOTIQUIN	4,00m2
12	VESTUARIO DE MUJERES	26,50m2
13	VESTUARIO ADAPTADO	4,85m2
14	ASEO VISITAS FEMENINO	2,86m2
15	ASEO VISITAS MASCULINO	2,56m2
16	DESPACHO SUBJEFE DE PLANTA	22,90m2
17	DESPACHO JEFE DE PLANTA	30,95m2
18	DESPACHO JEFES DE LABORATORIO DE PLANTA	29,51m2
19	MEDICION CONTINUA	29,51m2
20	LABORATORIO QUIMICO	113,66m2
	- LAB Z1	
	- LAB Z2	
	- LAB Z3	
21	CUARTO DE SERVIDORES (INTEGRADO EN CONTROL)	12,84m2
22	CIRCULACIONES	146,20m2
	TOTAL UTIL PLANTA PRIMERA	814,93m2

S P
T R

S	SUELOS	P	PAREDES	T	TECHOS	R	RODAPIE
SC1	CERAMICA 33x33	P1	PINTURA GOTA	TV	VINILO 60x60	RC1	CERAMICO 33
SC2	CERAMICA 10x10	P2	PINTURA LISA	TP	PLADUR CONTINUO	RC2	CERAMICO 60
SC3	CERAMICA 60x60	PC1	ALICATADO CERÁMICO	TVP	VINILO + PLADUR	RV	1/2 CAÑA VINILO
SV	VINILO	PC2	CERÁMICA 60X30	TPM	PLADUR + METALICO DESM.	RM	MADERA
SL	LINOLEO	TM	TABIQUERÍA MODULAR				
STV	TECNICO VINILICO	PV	VINILO				

ALTURA DE VIGAS

H VIGA 2,40m

H VIGA 2,60m

Ⓡ RADIADORES EXISTENTES

Ⓕ LUMINARIAS EXISTENTES

1.2

ESTADO ACTUAL. P. PRIMERA

E 1:150

0 1.5 3 4.5m

PE-1-EAC

MANCOMUNIDAD DE LA COMARCA DE PAMPLONA E.T.A.P. EGUILLOR. NAVARRA

PROYECTO EJECUCION ENE.20

AM273235a reforma e.t.a.p. de eguillor

JAVIER BARCOS Y MANUEL ENRIQUEZ
ByE arquitectos bye@byearquitectos.com Paseo Fueros-Etxaburua, 21 trasera. T 948247955. F 948246562. 31013 Berrlozar. Navarra

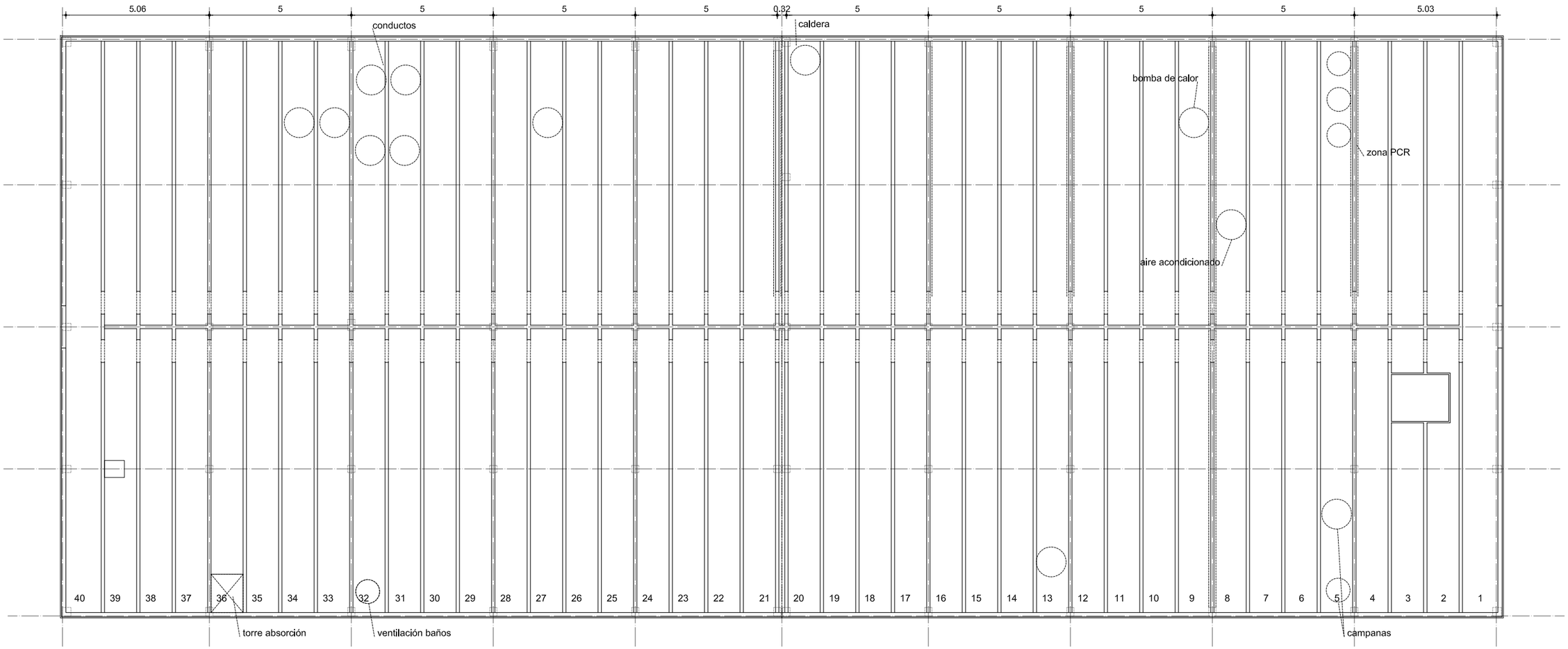

PLANTA BAJOCUBIERTA



E 1:150

0 1.5 3 4.5m

1.3

EST. ACT. P.BAJO CUBIERTA

PE-1-EAC

MANCOMUNIDAD DE LA COMARCA DE PAMPLONA E.T.A.P. EGUILLOR. NAVARRA

PROYECTO EJECUCION ENE.20

AM273235a reforma e.t.a.p. de eguillor

JAVIER BARCOS Y MANUEL ENRIQUEZ
ByE arquitectos bye@byearquitectos.com Paseo Fueros-Etxaburua, 21 trasera. T 948247955. F 948246562. 31013 Berriozar. Navarra

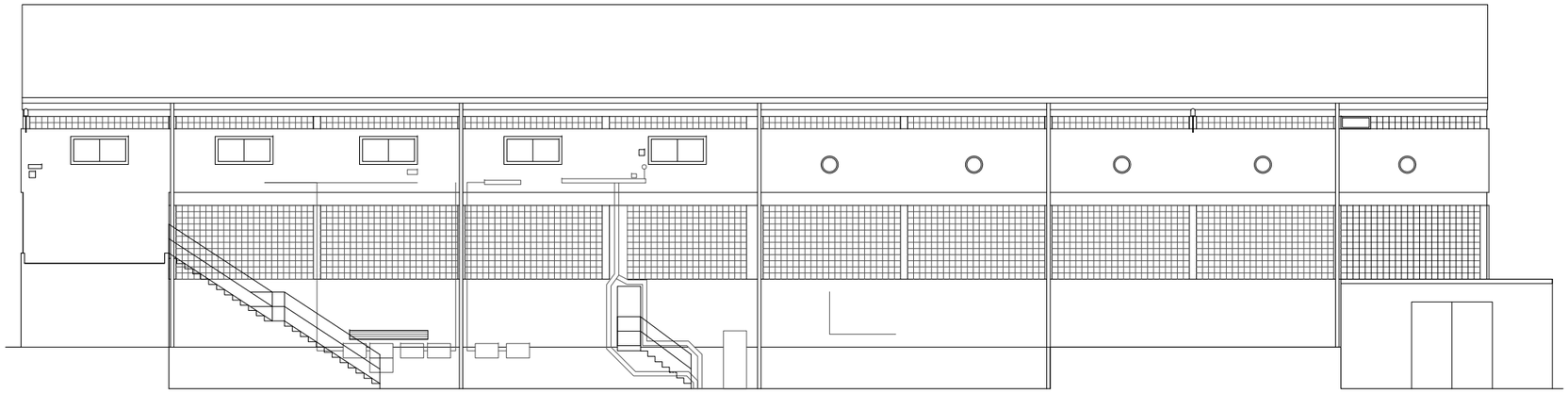

ALZADO NORTE

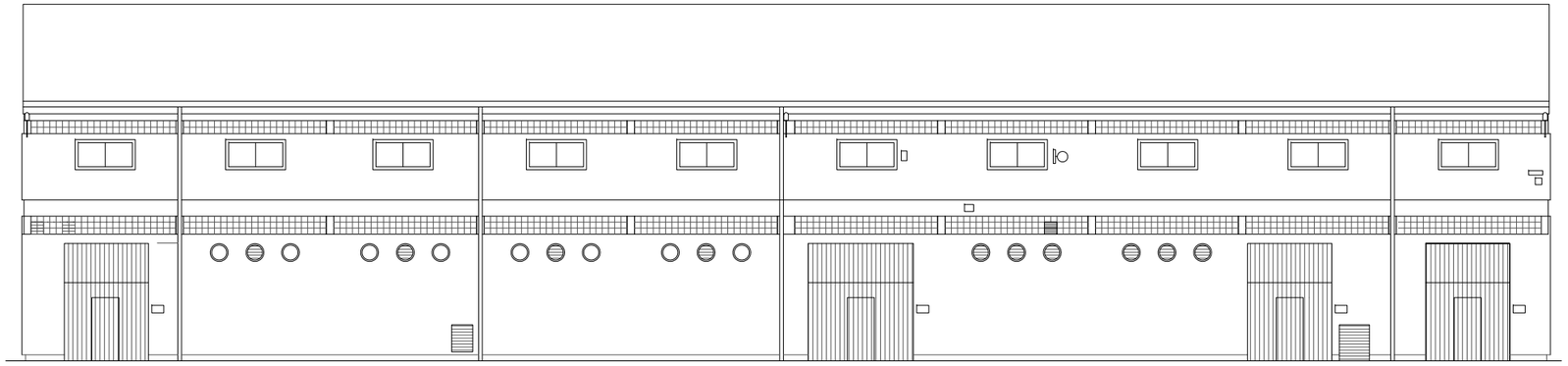

ALZADO SUR

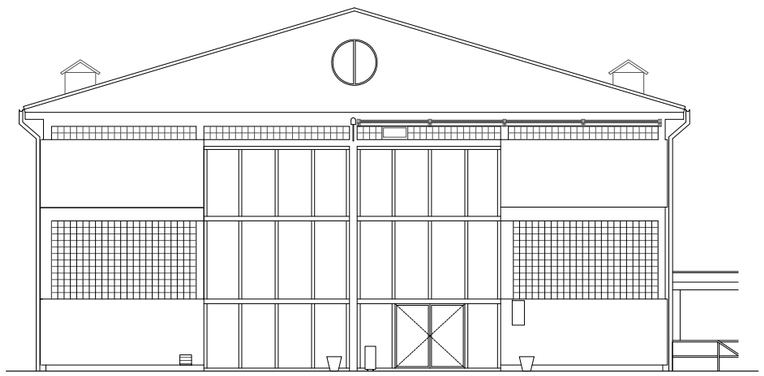

ALZADO ESTE

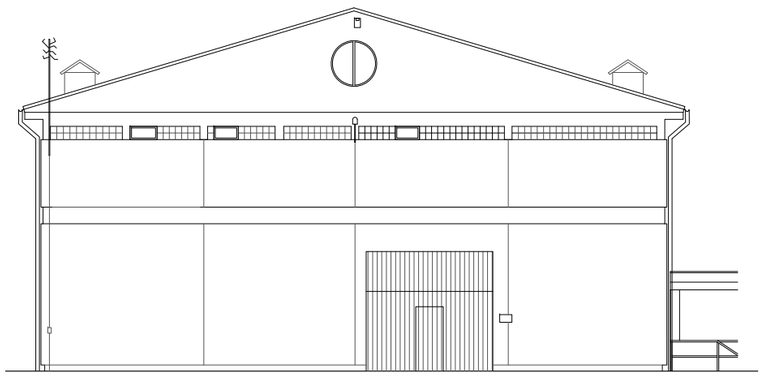

ALZADO OESTE

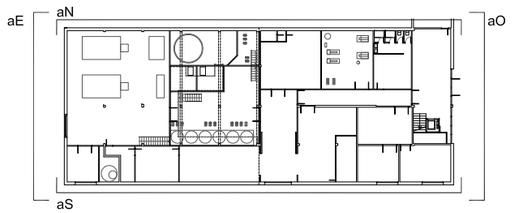

P. BAJA

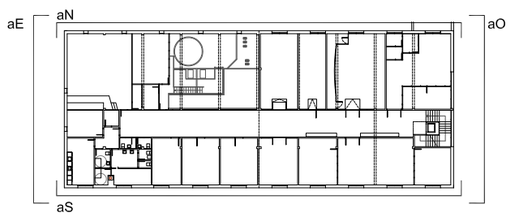

P. PRIMERA

1.4

ESTADO ACTUAL. ALZADOS

E 1:200

0 2 4 6m

PE-1-ALZSEC

MANCOMUNIDAD DE LA COMARCA DE PAMPLONA E.T.A.P. EGUILLOR. NAVARRA

PROYECTO EJECUCION ENE.20

AM273235a reforma e.t.a.p. de eguillor

JAVIER BARCOS Y MANUEL ENRIQUEZ
ByE arquitectos bye@byearquitectos.com Paseo Fueros-Etxaburua, 21 trasera. T 948247955. F 948246562. 31013 Berriozar. Navarra

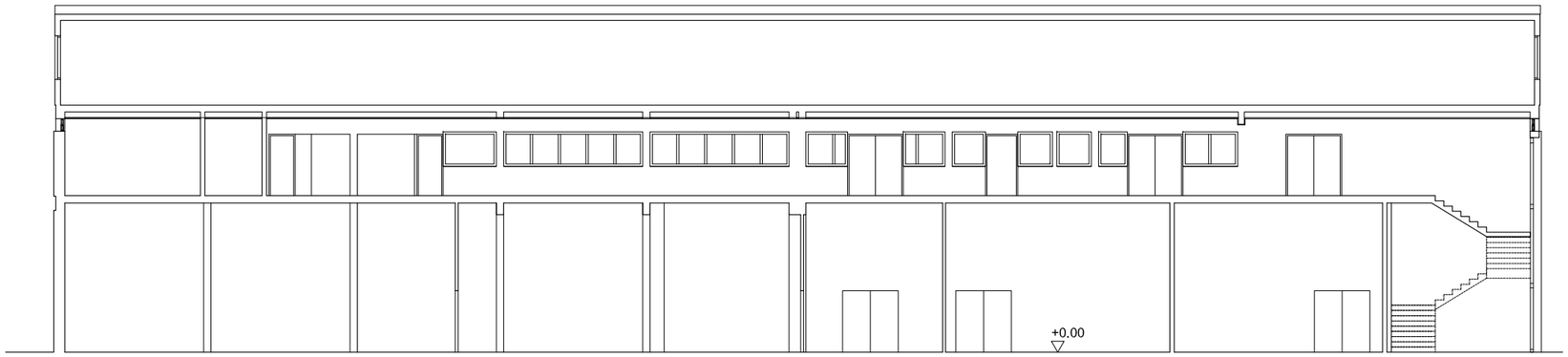

SECCION LONGITUDINAL



SECCION TRANSVERSAL 1

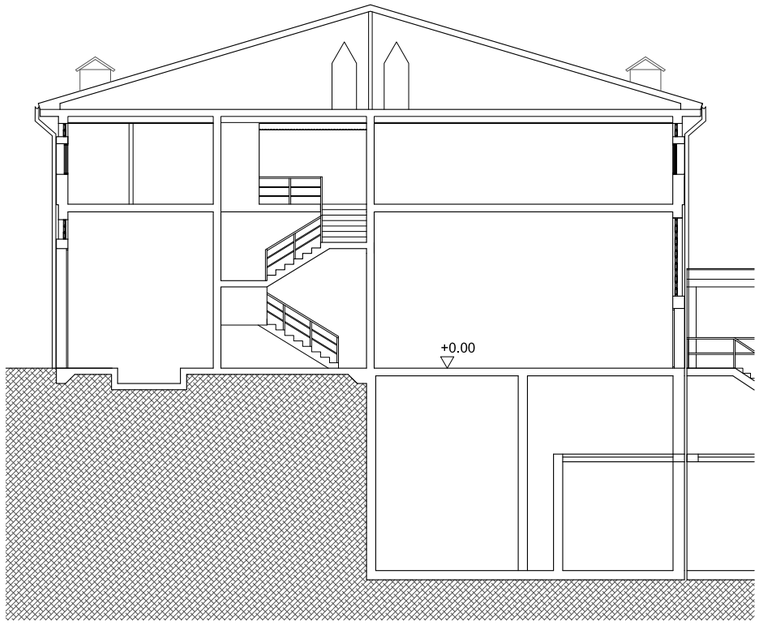

SECCION TRANSVERSAL 2



SECCION TRANSVERSAL 3

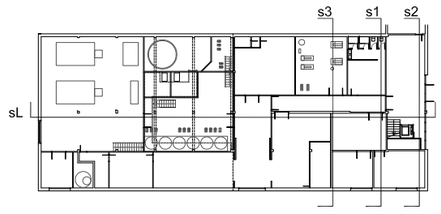

P. BAJA

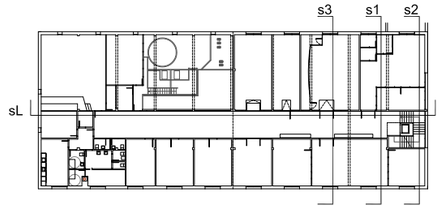

P. PRIMERA

1.5

ESTADO ACTUAL. SECCIONES

E 1:200

0 2 4 6m

PE-1-ALZSEC

MANCOMUNIDAD DE LA COMARCA DE PAMPLONA E.T.A.P. EGUILLOR. NAVARRA

PROYECTO EJECUCION ENE.20

AM273235a reforma e.t.a.p. de eguillor

JAVIER BARCOS Y MANUEL ENRIQUEZ
ByE arquitectos bye@byearquitectos.com Paseo Fueros-Ekaburua, 21 trasera. T 948247955. F 948246562. 31013 Berriozar. Navarra

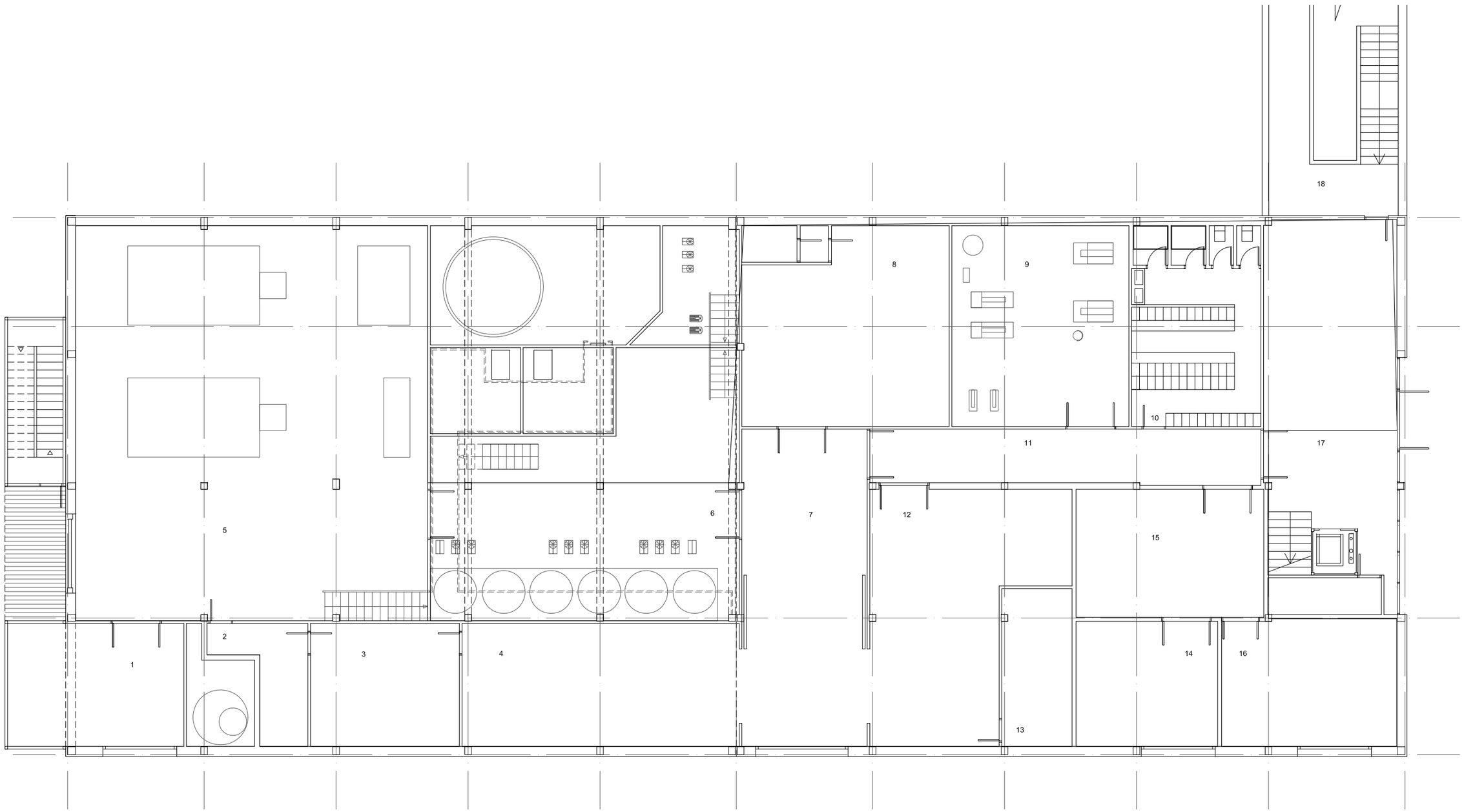

PLANTA BAJA

1	INSTALACIONES	31,10 m2
2	TRATAMIENTO DE GASES	
3	SALA DE CLOROMETROS	
4	ALMACÉN DE CLORO	
5	TRATAMIENTO DE FANGOS	
6	ALMACENAMIENTO DE REACTIVOS	
7	MUELLE DESCARGA	
8	TALLER MECÁNICO	
9	SALA DE SOPLANTES	
10	VESTUARIO DE HOMBRES	
11	ZONA INDUSTRIAL	
12	ALMACÉN DE REPUESTOS / TALLER DE SOLDADURA	
13	ALMACENAMIENTO DE GASES	
14	CENTRO DE TRANSFORMACIÓN	
15	INSTALACIONES DE FUERZA ELÉCTRICA	
16	GRUPO ELECTRÓGENO	
17	VESTÍBULO	
18	FILTROS	

E 1:150

0 1.5 3 4.5m

2.1

PROPUESTA. P. BAJA

PE-2-PROP

MANCOMUNIDAD DE LA COMARCA DE PAMPLONA E.T.A.P. EGUILLOR. NAVARRA

PROYECTO EJECUCION ENE.20

AM273235a reforma e.t.a.p. de eguillor

JAVIER BARCOS Y MANUEL ENRIQUEZ
ByE arquitectos bye@byearquitectos.com Paseo Fueros-Etxaburua, 21 trasera. T 948247955. F 948246562. 31013 Berriozar. Navarra

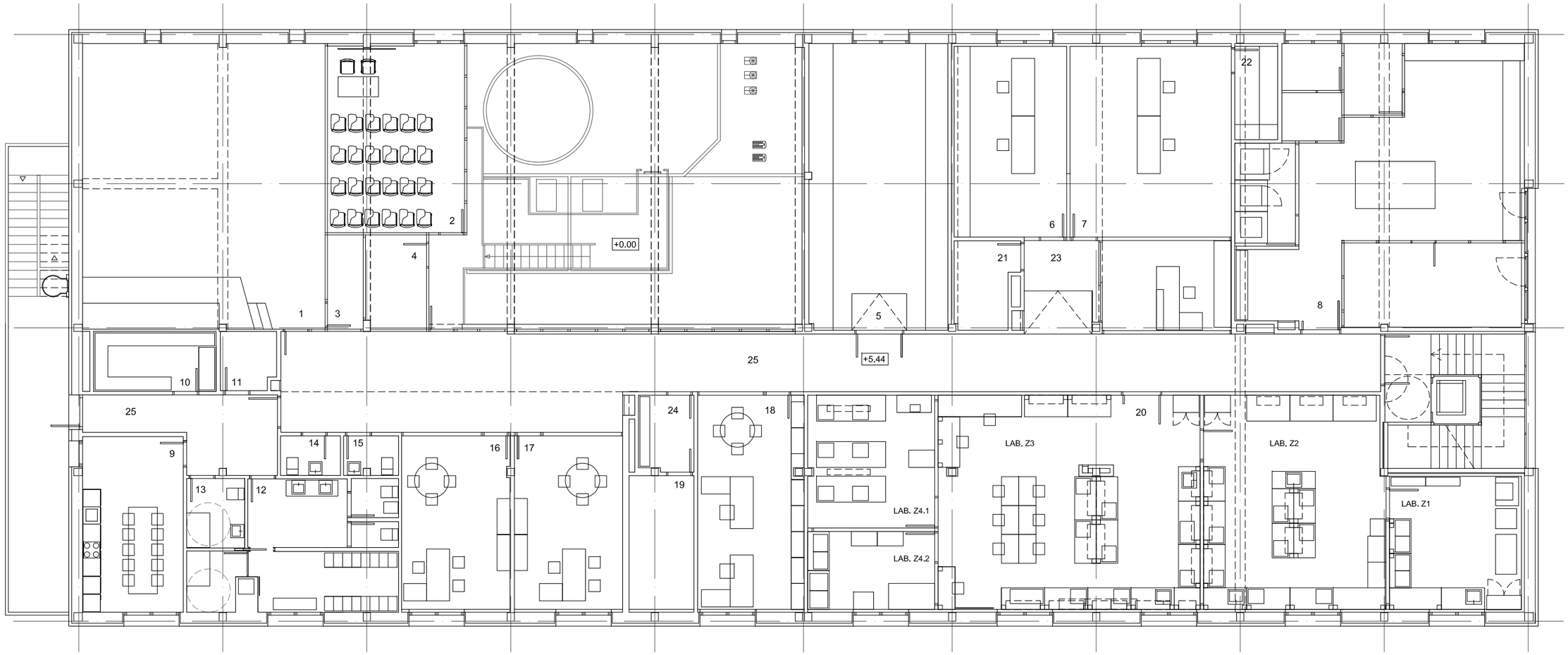

PLANTA PRIMERA

1	EXPOSICION	83,36m2
2	SALA DE REUNIONES	30,94m2
3	ARCHIVO - ALMACEN	4,05m2
4	CUARTO DE LIMPIEZA	6,88m2
5	CCM´s	47,94m2
6	SALA DE EXPLOTACION	25,86m2
7	SALA DE CONTROL	37,04m2
8	LABORATORIO DE MICROBIOLOGIA	90,20m2
9	SALA DE DESCANSO - OFFICE	21,28m2
10	ALMACEN DEL LABORATORIO	8,84m2
11	BOTIQUIN	3,86m2
12	VESTUARIO DE MUJERES	26,50m2
13	VESTUARIO ADAPTADO	4,85m2
14	ASEO VISITAS MASCULINO	2,86m2
15	ASEO VISITAS FEMENINO	2,56m2
16	DESPACHO JEFE MANTENIMIENTO	22,62m2
17	DESPACHO JEFE E.T.A.P.	22,62m2
18	OFICINA PAISAJE CALIDAD	27,38m2
19	MEDICION CONTINUA	10,45m2
20	LABORATORIO QUIMICO	167,86m2
	- LAB Z1. LIMPIEZA	(22,14m2)
	- LAB Z2. PREP. MUESTRAS Y REACTIVOS	(46,47m2)
	- LAB Z3. GENERAL Y RECEPCION	(67,08m2)
	- LAB Z4.1. CROMATOGRAFIA	(20,26m2)
	- LAB Z4.2. ICP	(11,91m2)
21	CUARTO DE SERVIDORES (INTEGRADO EN CONTROL)	6,27m2
22	ALMACEN / ARCHIVO DE CONTROL	4,82m2
23	RECEPCION	22,63m2
24	CUADRO ELECTRICO	5,07m2
25	CIRCULACIONES	107,23m2
	TOTAL UTIL PLANTA PRIMERA	793,97m2

E 1:150

0 1.5 3 4.5m

2.2

PROPUESTA. P. PRIMERA

PE-2-PROP

MANCOMUNIDAD DE LA COMARCA DE PAMPLONA E.T.A.P. EGUILLOR. NAVARRA

PROYECTO EJECUCION ENE.20

AM273235a reforma e.t.a.p. de eguillor

JAVIER BARCOS Y MANUEL ENRIQUEZ
ByE arquitectos bye@byearquitectos.com Paseo Fueros-Etxaburua, 21 trasera. T 948247955. F 948246562. 31013 Berriozar. Navarra

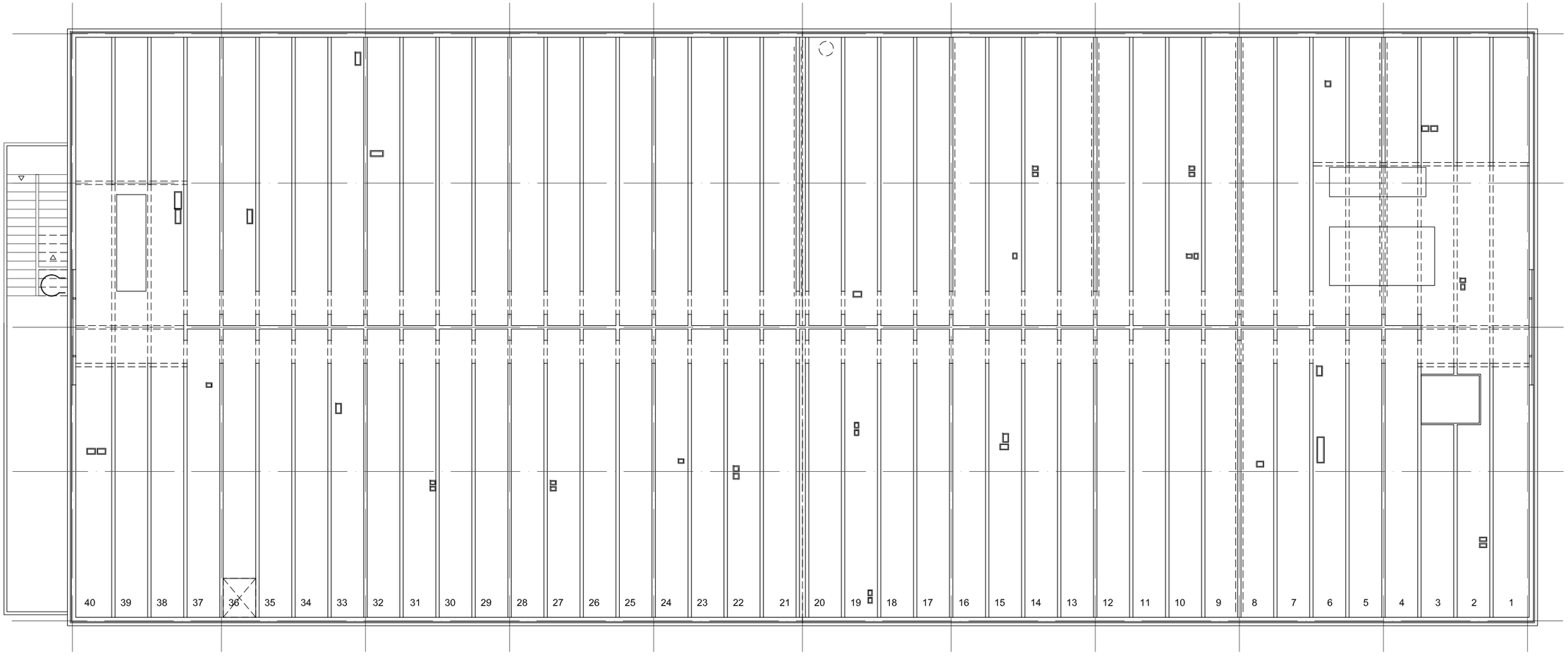

PLANTA BAJOCUBIERTA

E 1:150

0 1.5 3 4.5m

2.3

PROP. P. BAJO CUBIERTA

PE-2-PROP

MANCOMUNIDAD DE LA COMARCA DE PAMPLONA E.T.A.P. EGUILLOR. NAVARRA

PROYECTO EJECUCION ENE.20

AM273235a reforma e.t.a.p. de eguillor

JAVIER BARCOS Y MANUEL ENRIQUEZ
ByE arquitectos bye@byearqultectos.com Paseo Fueros-Etxaburua, 21 trasera. T 948247955. F 948246562. 31013 Berrlozar. Navarra

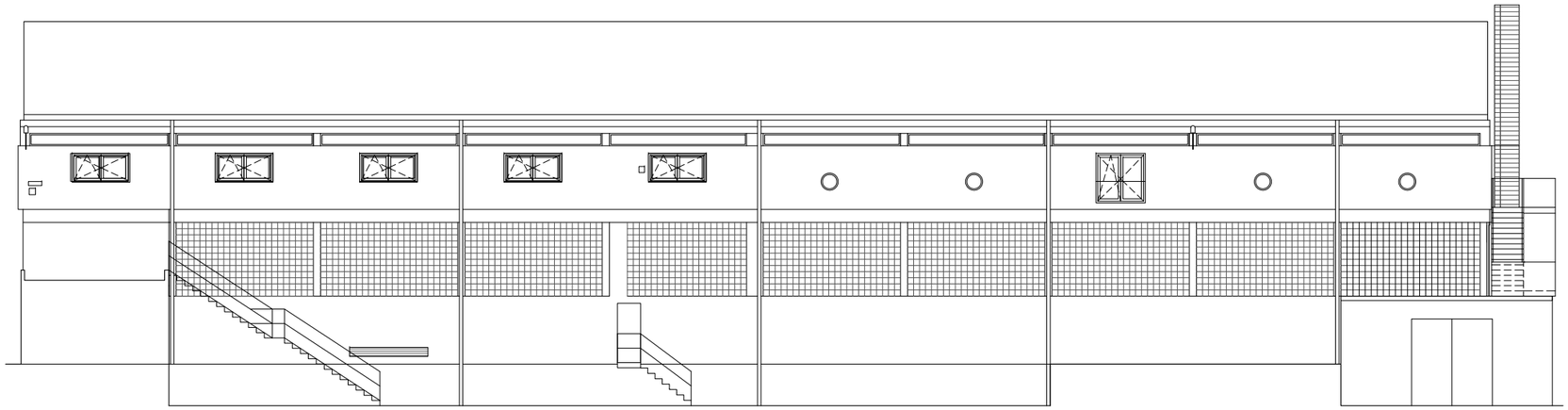

ALZADO NORTE

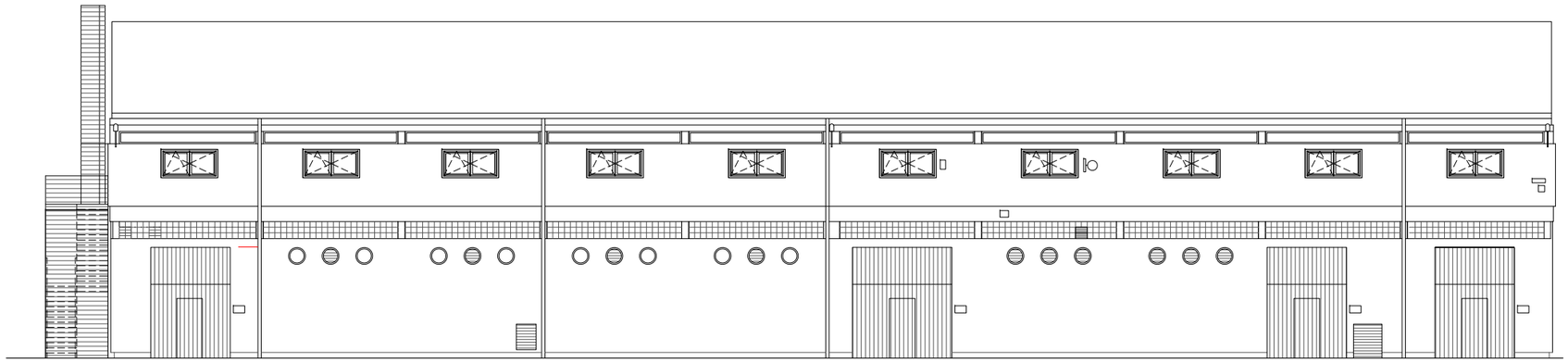

ALZADO SUR



ALZADO ESTE

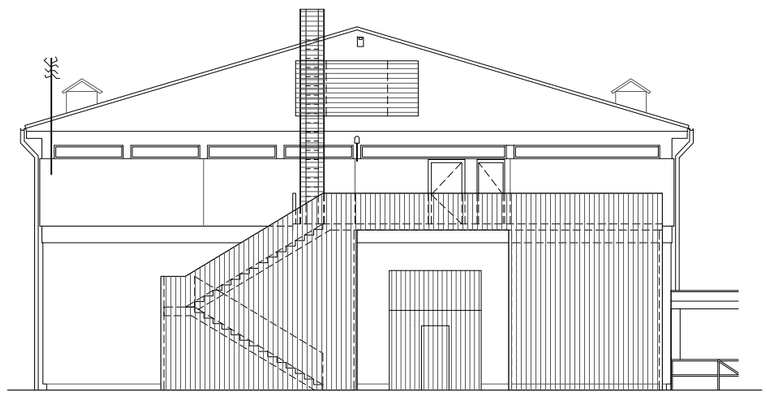

ALZADO OESTE

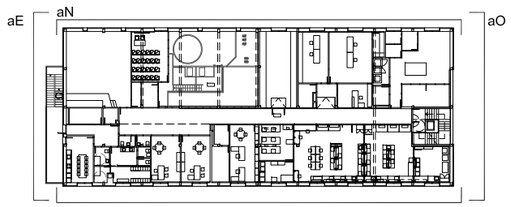

P. BAJA

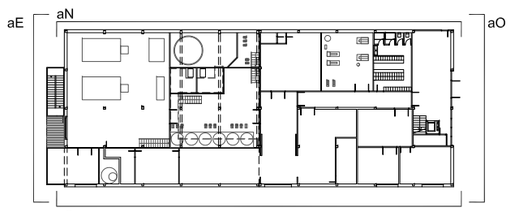

P. PRIMERA

2.4

PROPUESTA. ALZADOS

E 1:200

0 2 4 6m

PE-2-ALZSEC

MANCOMUNIDAD DE LA COMARCA DE PAMPLONA E.T.A.P. EGUILLOR. NAVARRA

PROYECTO EJECUCION ENE.20

AM273235a reforma e.t.a.p. de eguillor

JAVIER BARCOS Y MANUEL ENRIQUEZ
ByE arquitectos bye@byearquitectos.com Paseo Fueros-Etxaburua, 21 trasera. T 948247955. F 948246562. 31013 Berriozar. Navarra

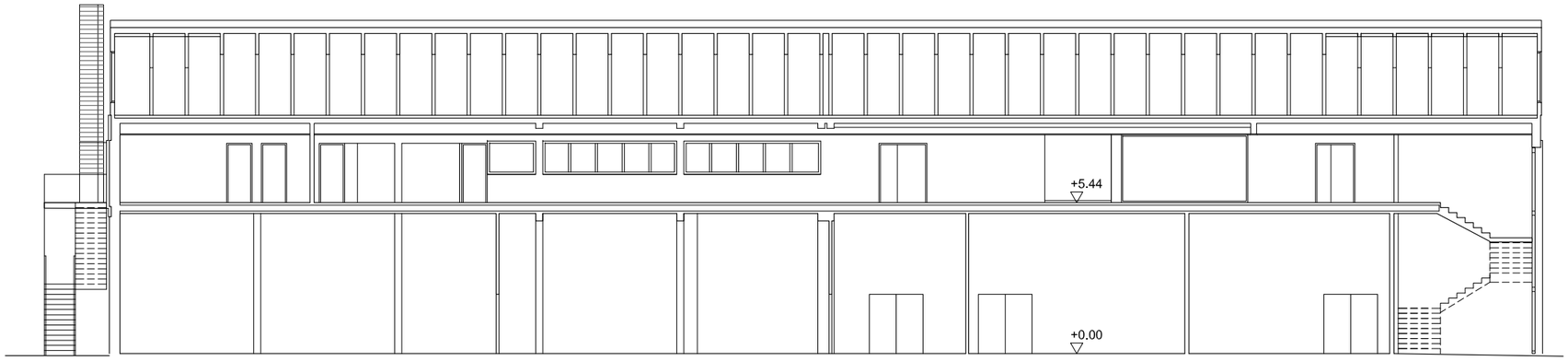

SECCION LONGITUDINAL



SECCION TRANSVERSAL 3

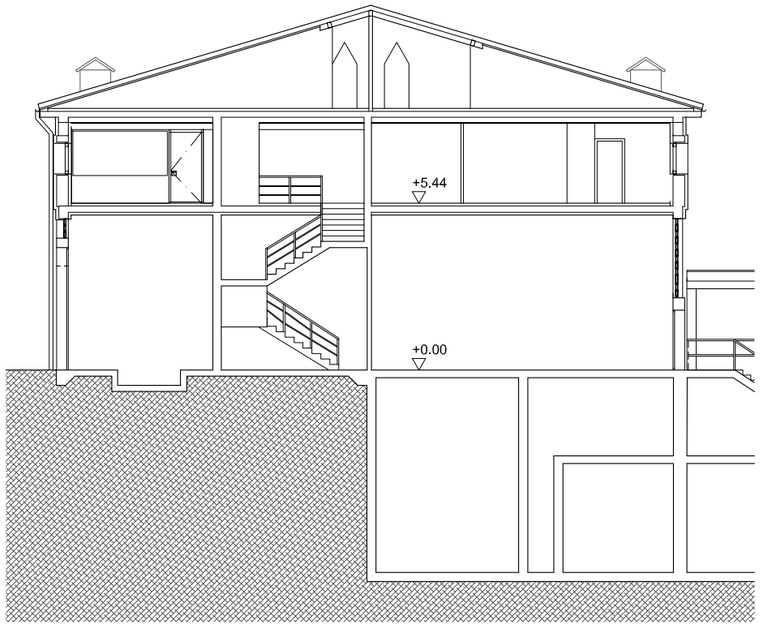

SECCION TRANSVERSAL 2



SECCION TRANSVERSAL 1

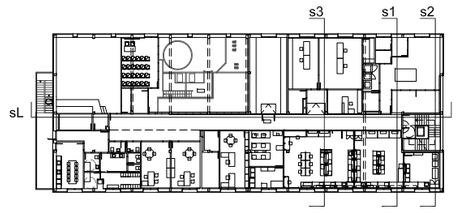

P. BAJA

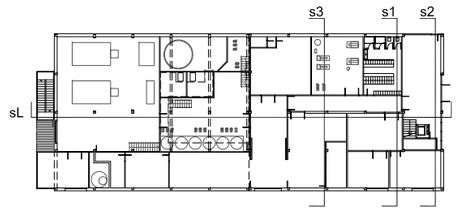

P. PRIMERA

2.5

PROPUESTA. SECCIONES

PE-2-ALZSEC

E 1:200

0 2 4 6m

MANCOMUNIDAD DE LA COMARCA DE PAMPLONA E.T.A.P. EGUILLOR. NAVARRA

PROYECTO EJECUCION ENE.20

AM273235a reforma e.t.a.p. de eguillor

JAVIER BARCOS Y MANUEL ENRIQUEZ
ByE arquitectos bye@byearquitectos.com Paseo Fueros-Ekaburua, 21 trasera. T 948247955. F 948246562. 31013 Berriozar. Navarra

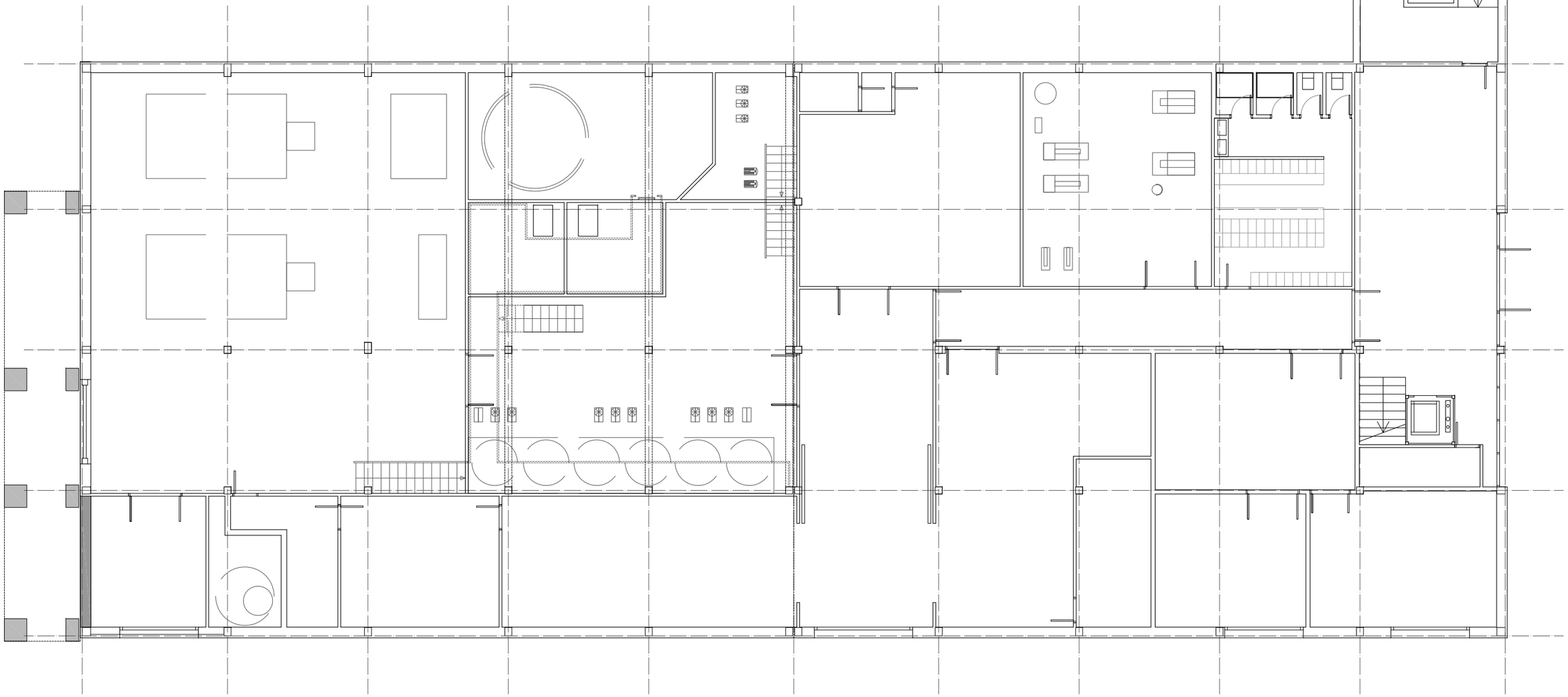

PLANTA BAJA

DEMOLICIÓN DE CERRAMIENTOS Y TABIQUES EXISTENTES

LEVANTADO DE CARPINTERÍA EXTERIOR EXISTENTE

LEVANTADO DE CARPINTERÍA INTERIOR EXISTENTE

ADAPTACIÓN DE RAMPAS

LEVANTADO DE PAVIMENTO EXISTENTE

DESMONTAJE DE FALSO TECHO

EXCAVACIÓN ZAPATAS

DESMONTAJE DE CIERRE DE PANEL DE CONTROL, INCLUIDAS INSTALACIONES

LEVANTADO DE REVESTIMIENTOS CERÁMICOS

COLOCACIÓN DE SUBESTRUCTURAS PARA ELIMINACIÓN DE TABIQUES CONEJEROS, PARA UBICACIÓN DE EQUIPOS DE CLIMATIZACIÓN

CIERRE DE HUECOS EXISTENTES EN FORJADO CON BAJO CUBIERTA

APERTURA DE NUEVOS HUECOS SEGÚN INSTALACIONES.REUBICACIÓN DE TODAS LAS INSTALACIONES AFECTADAS

E 1:150

0 1.5 3 4.5m

PROYECTO EJECUCION ENE.20

3.1

TRABAJOS PREVIOS. P. BAJA

PE-3-TRP

MANCOMUNIDAD DE LA COMARCA DE PAMPLONA E.T.A.P. EGUILLOR. NAVARRA

AM273235a reforma e.t.a.p. de eguillor

JAVIER BARCOS Y MANUEL ENRIQUEZ
ByE arquitectos bye@byearquitectos.com Paseo Fueros-Etxaburua, 21 trasera. T 948247955. F 948246562. 31013 Berriozar. Navarra

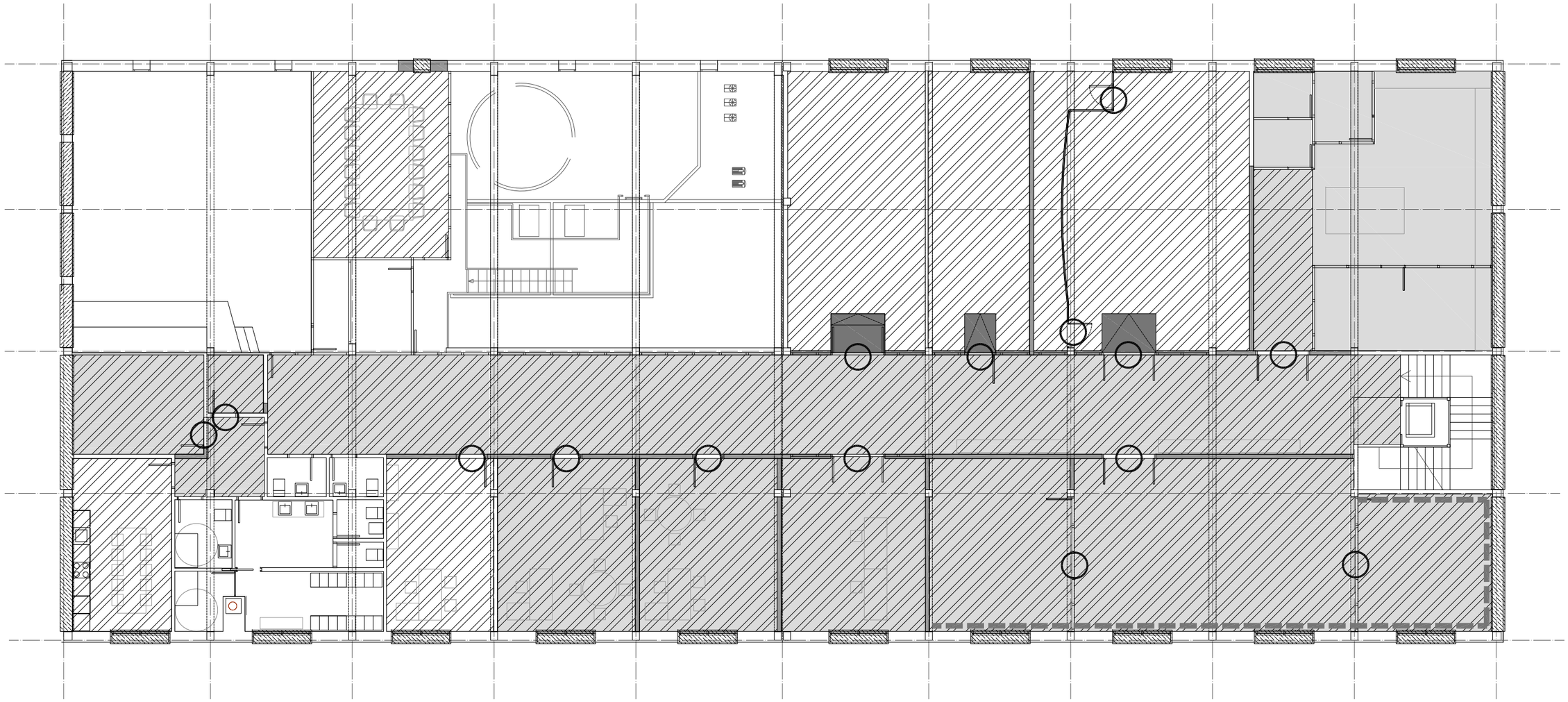

PLANTA PRIMERA

DEMOLICIÓN DE CERRAMIENTOS Y TABIQUES EXISTENTES

LEVANTADO DE CARPINTERÍA EXTERIOR EXISTENTE

LEVANTADO DE CARPINTERÍA INTERIOR EXISTENTE

ADAPTACIÓN DE RAMPAS

LEVANTADO DE PAVIMENTO EXISTENTE

DESMONTAJE DE FALSO TECHO

EXCAVACIÓN ZAPATAS

DESMONTAJE DE CIERRE DE PANEL DE CONTROL, INCLUIDAS INSTALACIONES

LEVANTADO DE REVESTIMIENTOS CERÁMICOS

COLOCACIÓN DE SUBESTRUCTURAS PARA ELIMINACIÓN DE TABIQUES CONEJEROS, PARA UBICACIÓN DE EQUIPOS DE CLIMATIZACIÓN

CIERRE DE HUECOS EXISTENTES EN FORJADO CON BAJO CUBIERTA

APERTURA DE NUEVOS HUECOS SEGÚN INSTALACIONES.REUBICACIÓN DE TODAS LAS INSTALACIONES AFECTADAS

3.2

E 1:150 TRABAJOS PREVIOS. P. PRIMERA

PE-3-TRP

0 1.5 3 4.5m

MANCOMUNIDAD DE LA COMARCA DE PAMPLONA E.T.A.P. EGUILLOR. NAVARRA

PROYECTO EJECUCION ENE.20

AM273235a reforma e.t.a.p. de eguillor

JAVIER BARCOS Y MANUEL ENRIQUEZ
ByE arquitectos bye@byearquitectos.com Paseo Fueros-Etxaburua, 21 trasera. T 948247955. F 948246562. 31013 Berriozar. Navarra

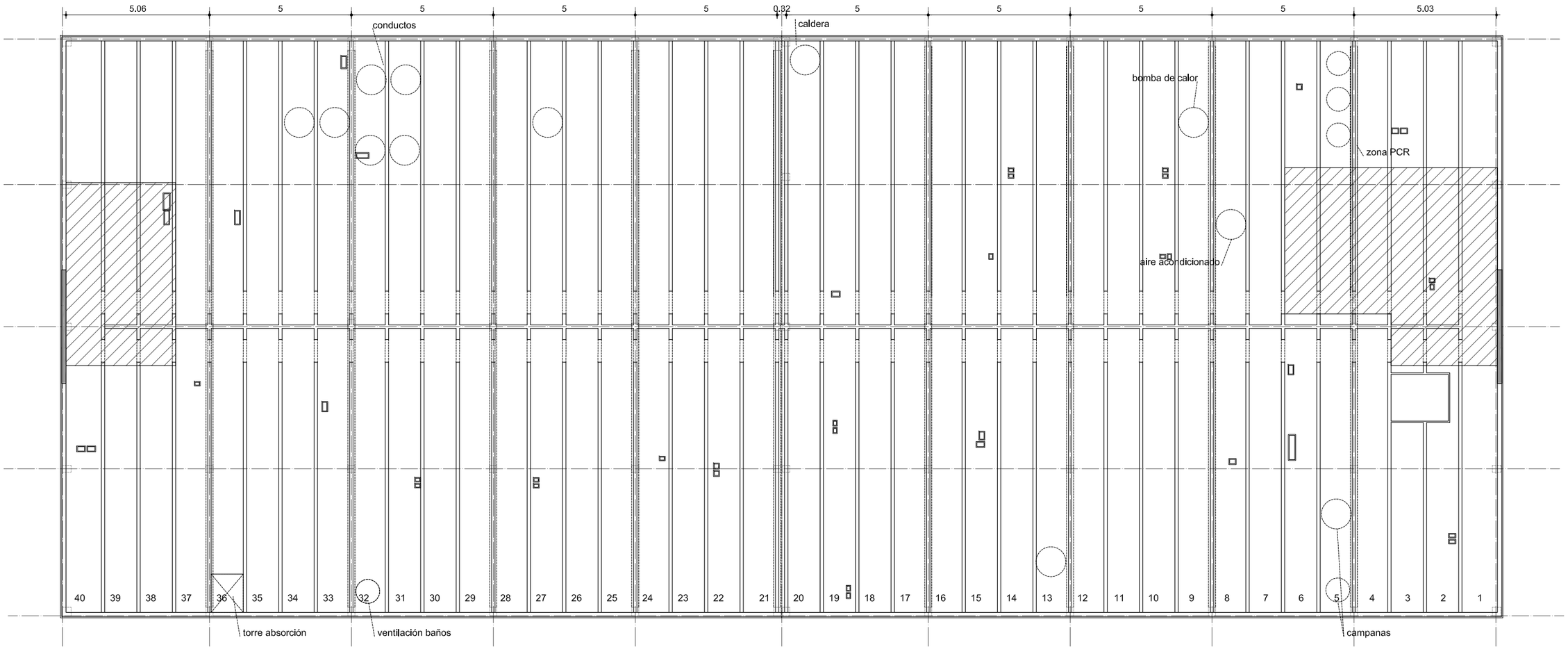

PLANTA BAJOCUBIERTA

DEMOLICIÓN DE CERRAMIENTOS Y TABIQUES EXISTENTES

LEVANTADO DE CARPINTERÍA EXTERIOR EXISTENTE

LEVANTADO DE CARPINTERÍA INTERIOR EXISTENTE

ADAPTACIÓN DE RAMPAS

LEVANTADO DE PAVIMENTO EXISTENTE

DESMONTAJE DE FALSO TECHO

EXCAVACIÓN ZAPATAS

DESMONTAJE DE CIERRE DE PANEL DE CONTROL, INCLUIDAS INSTALACIONES

LEVANTADO DE REVESTIMIENTOS CERÁMICOS

COLOCACIÓN DE SUBESTRUCTURAS PARA ELIMINACIÓN DE TABIQUES CONEJEROS, PARA UBICACIÓN DE EQUIPOS DE CLIMATIZACIÓN

CIERRE DE HUECOS EXISTENTES EN FORJADO CON BAJO CUBIERTA

APERTURA DE NUEVOS HUECOS SEGÚN INSTALACIONES.REUBICACIÓN DE TODAS LAS INSTALACIONES AFECTADAS

E 1:150

0 1.5 3 4.5m

PROYECTO EJECUCION ENE.20

3.3

TRAB. PREV. P. BAJO CUBIERTA

PE-3-TRP

MANCOMUNIDAD DE LA COMARCA DE PAMPLONA E.T.A.P. EGUILLOR. NAVARRA

AM273235a reforma e.t.a.p. de eguillor

JAVIER BARCOS Y MANUEL ENRIQUEZ

ByE arquitectos bye@byearquitectos.com Paseo Fueros-Etxaburua, 21 trasera. T 948247955. F 948246562. 31013 Berriozar. Navarra

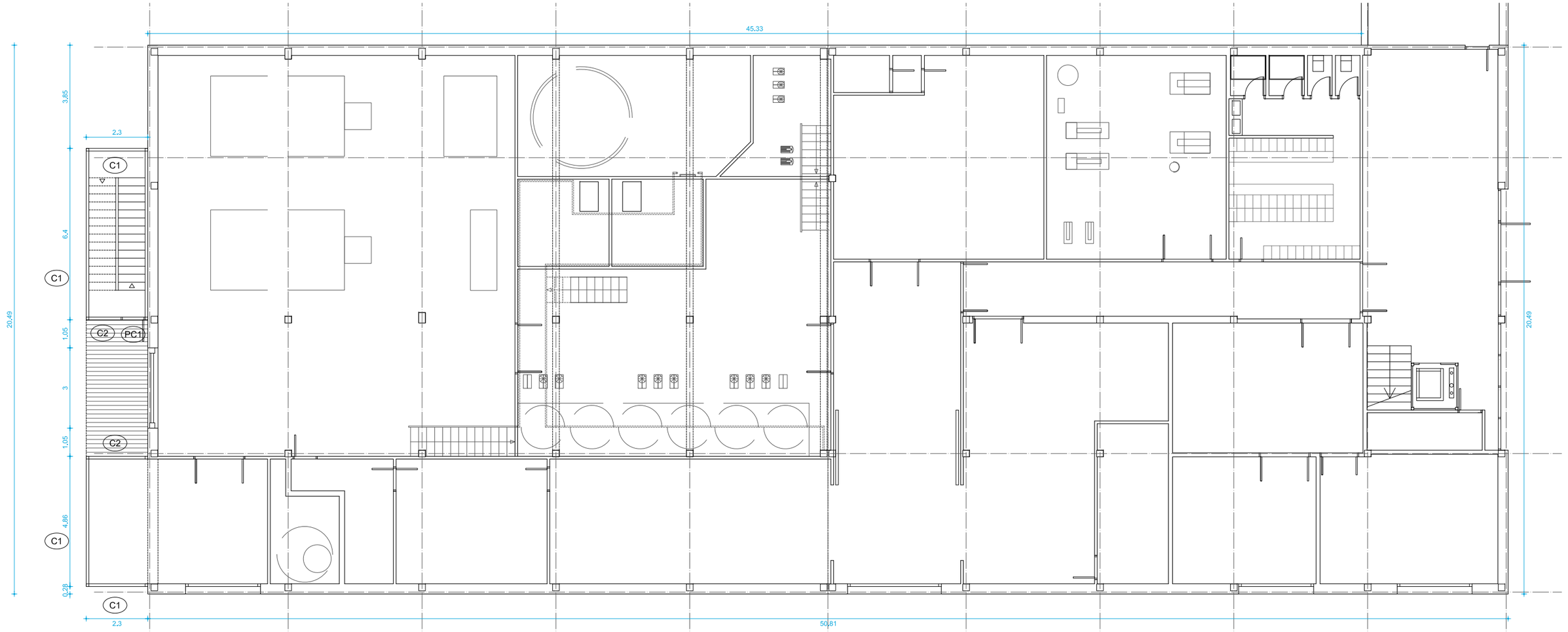

SECCIÓN HORIZONTAL

CUBIERTA

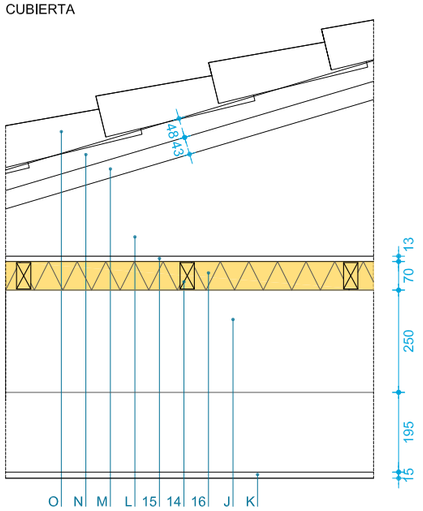

FORJADO ENTRE PB Y P.1ª

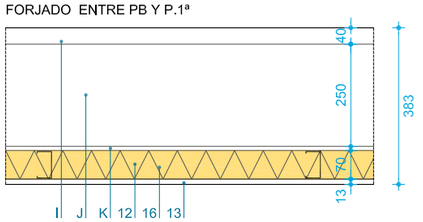

SECCIÓN VERTICAL

TABIQUERIA INTERIOR

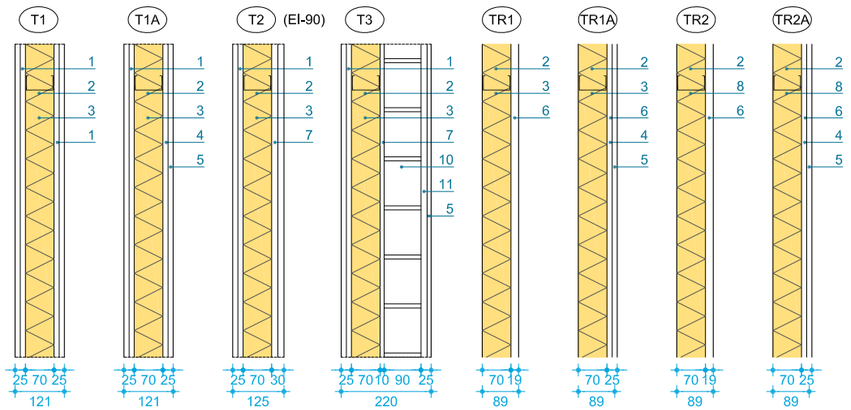

FACHADA EXTERIOR

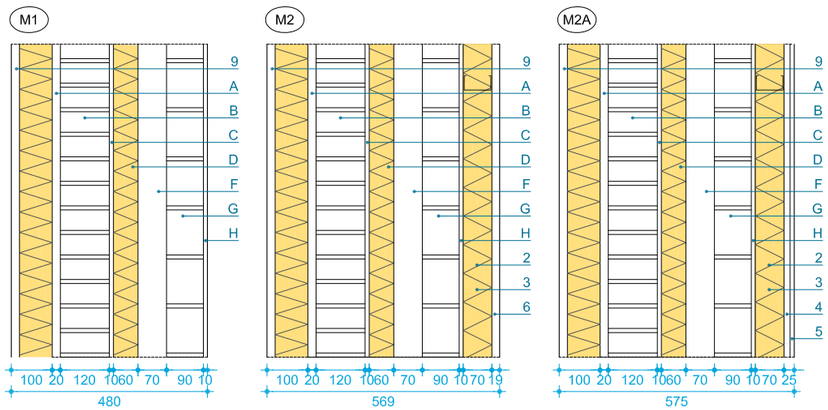

PLANTA BAJA

A REVESTIMIENTO TIPO COTEGRAN CON ÁRIDO VISTO 2cm
B LADRILLO PERFORADO 1/2 ASTA, e=12cm
C RASEO DE MORTERO 1cm
D 2 PLACAS DE EPS DE 3 cm, e=9cm
F CÁMARA DE AIRE 4cm
G LADRILLO HUECO DOBLE 9cm
H LUCIDO DE YESO 1cm
I PAVIMENTO DE GRES SOBRE CAPA DE NIVELACIÓN
J FORJADO. UNIDIRECCIONAL CON BOVEDILLAS DE HORMIGÓN
K FALSO TECHO DESMONTABLE 60X60
L CÁMARA DE AIRE ESPACIO BAJO CUBIERTA
M TABLERO DE HORMIGÓN
N CAPA DE COMPRESIÓN
O TEJA CERÁMICA

1 DOBLE PLACA DE YESO LAMINADO 12,5 mm
2 PERFIL DE SUJECCION DE 70 mm CADA 400 mm
3 AISLAMIENTO DE LANA DE ROCA 80 mm
4 PLACA DE YESO LAMINADO 15 mm CON TRATAMIENTO HIDROFUGO
5 ALICATADO CERAMICO RECIBIDO CON CEMENTO COLA 10 mm
6 PLACA DE YESO LAMINADO 19 mm
7 DOBLE PLACA DE YESO LAMINADO 15+15 mm TIPO PLADUR FOC
8 AISLAMIENTO DE LANA DE ROCA 80 mm, CON LÁMINA PARAVAPOR
9 FACHADA DE SATE 120mm, 100mm AISLAMIENTO DE LANA DE ROCA
10 LADRILLO HUECO DOBLE, TABICON
11 MORTERO 1,5cm
12 PERFIL DE SUJECCION DE 70 mm CADA 400 mm, HORIZONTAL
13 PLACA DE YESO LAMINAR 13mm
14 RASTREL DE MADERA TRATADA
15 TABLERO DE MADERA TRATADA
16 AISLAMIENTO LANA DE ROCA 120mm

E 1:150

0 1.5 3 4.5m

4.1

ALBAÑILERIA. P. PRIMERA

PE-4-ALBA

MANCOMUNIDAD DE LA COMARCA DE PAMPLONA E.T.A.P. EGUILLOR. NAVARRA

PROYECTO EJECUCION ENE.20

AM273235a reforma e.t.a.p. de eguillor

JAVIER BARCOS Y MANUEL ENRIQUEZ
ByE arquitectos bye@byearquitectos.com Paseo Fueros-Etxaburua, 21 trasera. T 948247955. F 948246562. 31013 Berriozar. Navarra

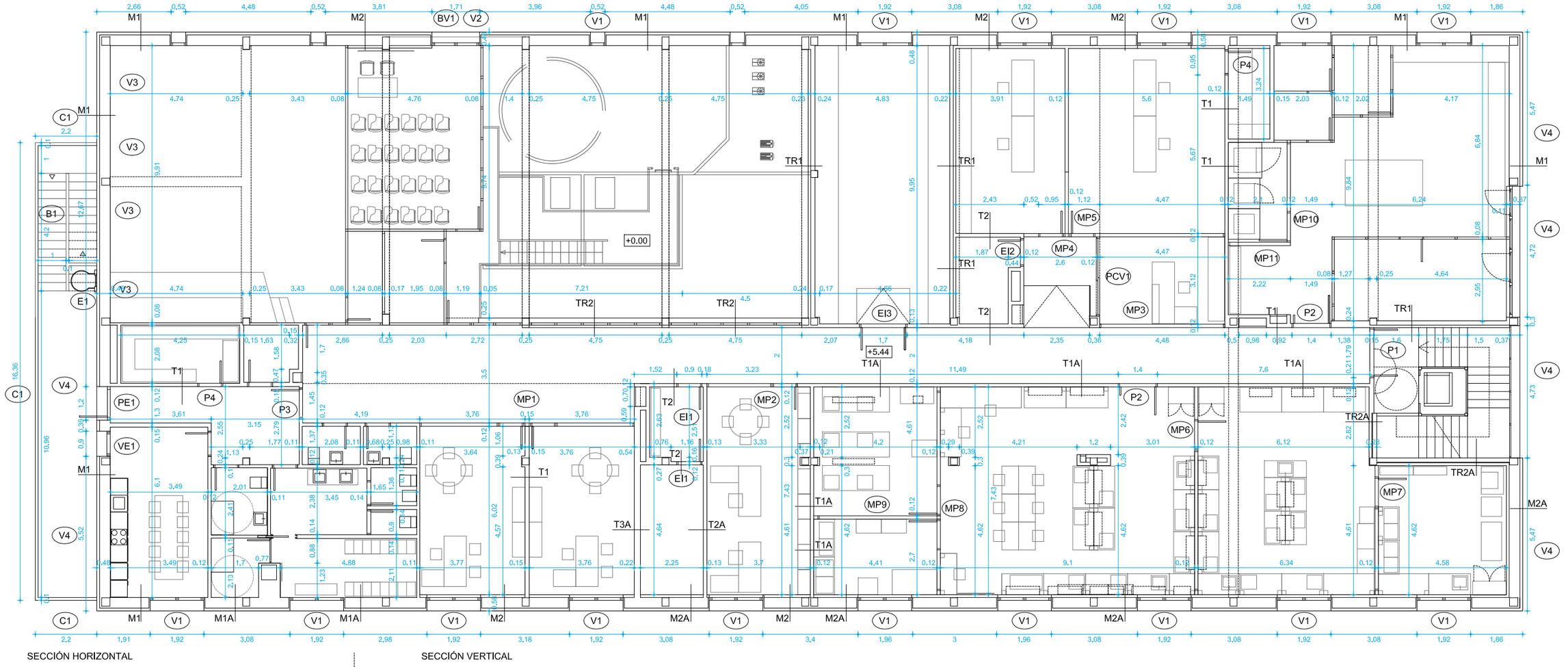

SECCIÓN HORIZONTAL

CUBIERTA

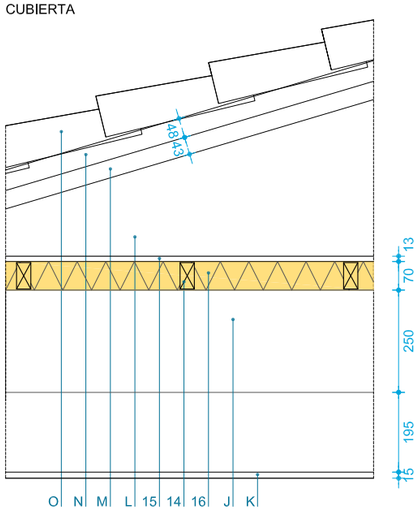

FORJADO ENTRE PB Y P.1ª

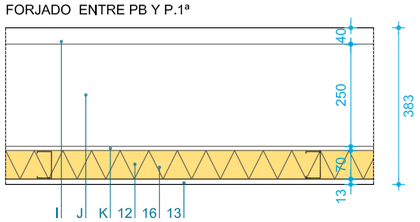

SECCIÓN VERTICAL

TABIQUERIA INTERIOR

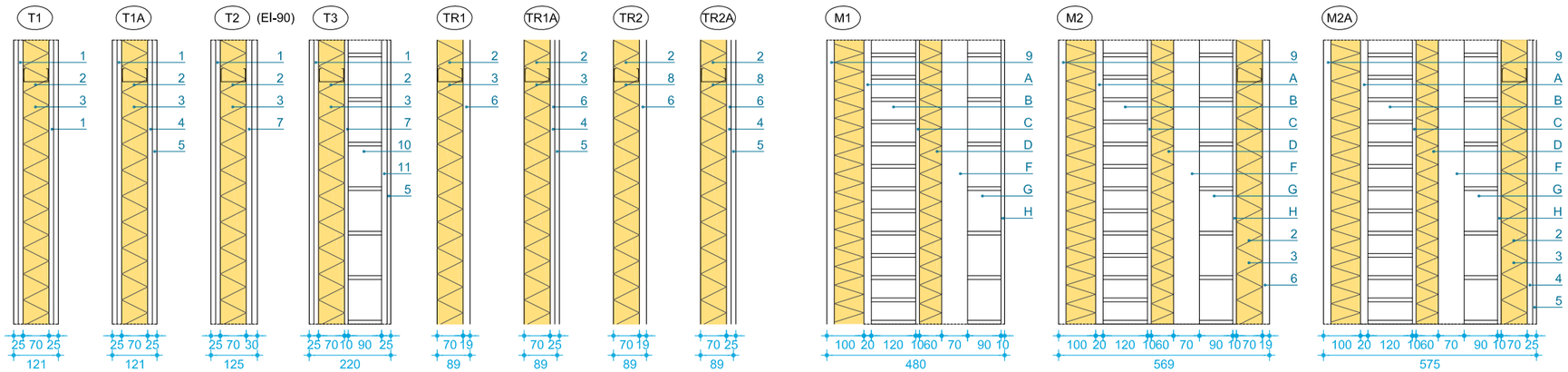

FACHADA EXTERIOR

A REVESTIMIENTO TIPO COTEGRAN CON ÁRIDO VISTO 2cm
B LADRILLO PERFORADO 1/2 ASTA, e=12cm
C RASEO DE MORTERO 1cm
D 2 PLACAS DE EPS DE 3 cm, e=9cm
F CÁMARA DE AIRE 4cm
G LADRILLO HUECO DOBLE 9cm
H LUCIDO DE YESO 1cm
I PAVIMENTO DE GRES SOBRE CAPA DE NIVELACIÓN
J FORJADO. UNIDIRECCIONAL CON BOVEDILLAS DE HORMIGÓN
K FALSO TECHO DESMONTABLE 60X60
L CÁMARA DE AIRE ESPACIO BAJO CUBIERTA
M TABLERO DE HORMIGÓN
N CAPA DE COMPRESIÓN
O TEJA CERÁMICA

1 DOBLE PLACA DE YESO LAMINADO 12,5 mm
2 PERFIL DE SUJECCION DE 70 mm CADA 400 mm
3 AISLAMIENTO DE LANA DE ROCA 80 mm
4 PLACA DE YESO LAMINADO 15 mm CON TRATAMIENTO HIDROFUGO
5 ALICATADO CERAMICO RECIBIDO CON CEMENTO COLA 10 mm
6 PLACA DE YESO LAMINADO 19 mm
7 DOBLE PLACA DE YESO LAMINADO 15+15 mm TIPO PLADUR FOC
8 AISLAMIENTO DE LANA DE ROCA 80 mm, CON LÁMINA PARAVAPOR
9 FACHADA DE SATE 120mm, 100mm AISLAMIENTO DE LANA DE ROCA
10 LADRILLO HUECO DOBLE, TABICON
11 MORTERO 1,5cm
12 PERFIL DE SUJECCION DE 70 mm CADA 400 mm, HORIZONTAL
13 PLACA DE YESO LAMINAR 13mm
14 RASTREL DE MADERA TRATADA
15 TABLERO DE MADERA TRATADA
16 AISLAMIENTO LANA DE ROCA 120mm

E 1:150

0 1.5 3 4.5m

4.2

ALBAÑILERIA. P. PRIMERA

PE-4-ALBA

MANCOMUNIDAD DE LA COMARCA DE PAMPLONA E.T.A.P. EGUILLOR. NAVARRA

PROYECTO EJECUCION ENE.20

AM273235a reforma e.t.a.p. de eguillor

JAVIER BARCOS Y MANUEL ENRIQUEZ
ByE arquitectos bye@byearquitectos.com Paseo Fueros-Etxaburua, 21 trasera. T 948247955. F 948246562. 31013 Berrlozar. Navarra

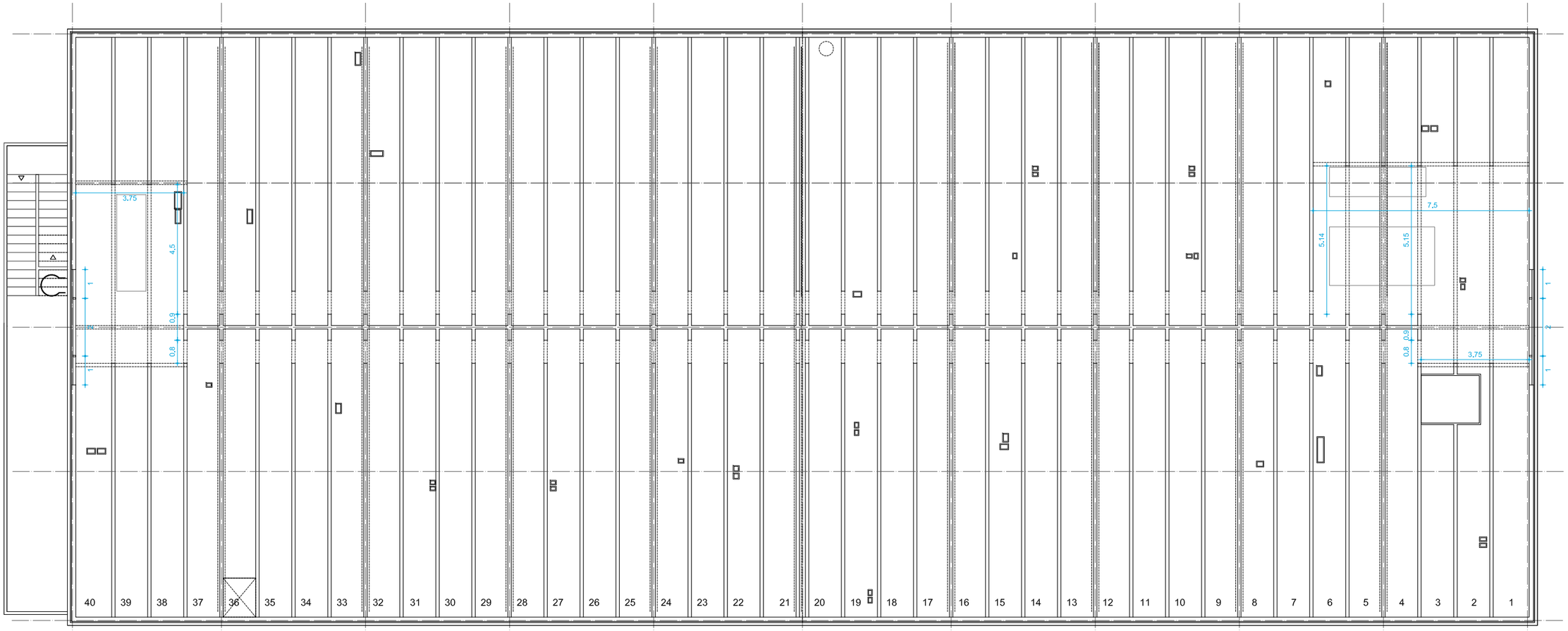

SECCIÓN HORIZONTAL

CUBIERTA

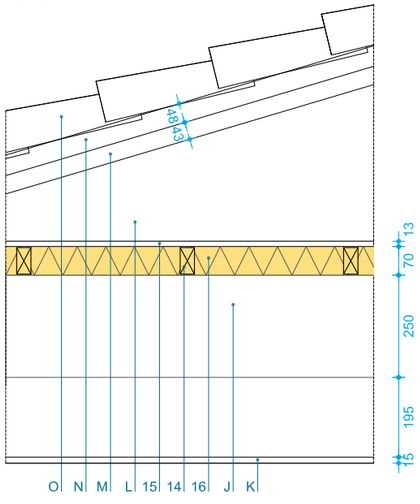

FORJADO ENTRE PB Y P.1ª

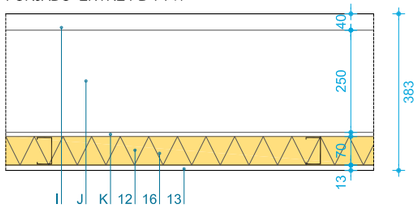

SECCIÓN VERTICAL

TABIQUERIA INTERIOR

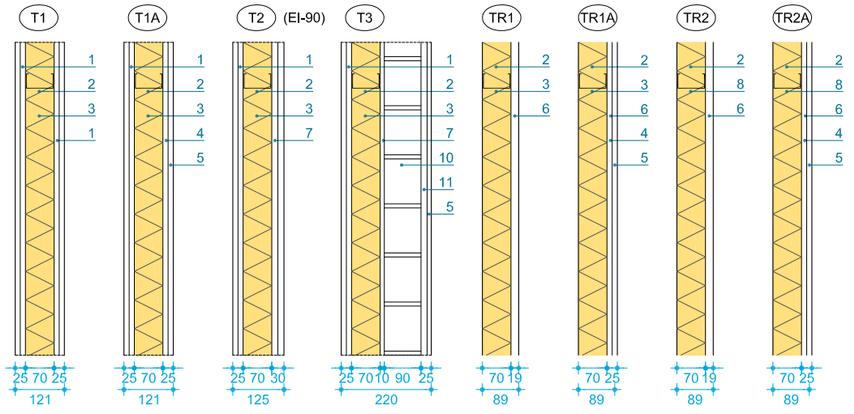

FACHADA EXTERIOR

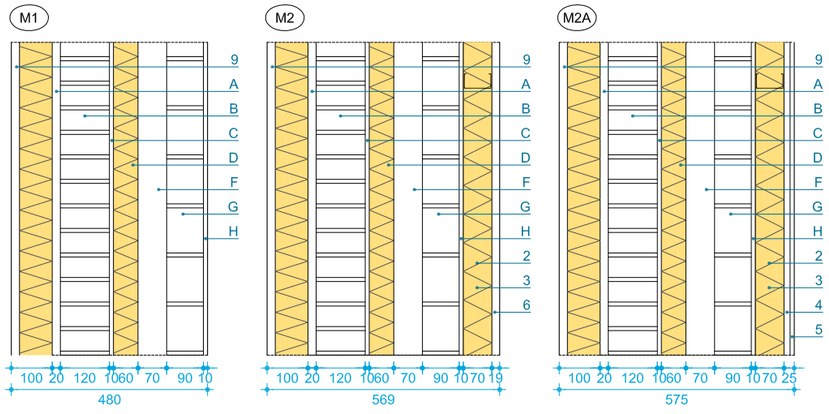

A REVESTIMIENTO TIPO COTEGRAN CON ÁRIDO VISTO 2cm
B LADRILLO PERFORADO 1/2 ASTA, e=12cm
C RASEO DE MORTERO 1cm
D 2 PLACAS DE EPS DE 3 cm, e=9cm
F CÁMARA DE AIRE 4cm
G LADRILLO HUECO DOBLE 9cm
H LUCIDO DE YESO 1cm
I PAVIMENTO DE GRES SOBRE CAPA DE NIVELACIÓN
J FORJADO. UNIDIRECCIONAL CON BOVEDILLAS DE HORMIGÓN
K FALSO TECHO DESMONTABLE 60X60
L CÁMARA DE AIRE ESPACIO BAJO CUBIERTA
M TABLERO DE HORMIGÓN
N CAPA DE COMPRESIÓN
O TEJA CERÁMICA

1 DOBLE PLACA DE YESO LAMINADO 12,5 mm
2 PERFIL DE SUJECCION DE 70 mm CADA 400 mm
3 AISLAMIENTO DE LANA DE ROCA 80 mm
4 PLACA DE YESO LAMINADO 15 mm CON TRATAMIENTO HIDROFUGO
5 ALICATADO CERAMICO RECIBIDO CON CEMENTO COLA 10 mm
6 PLACA DE YESO LAMINADO 19 mm
7 DOBLE PLACA DE YESO LAMINADO 15+15 mm TIPO PLADUR FOC
8 AISLAMIENTO DE LANA DE ROCA 80 mm, CON LÁMINA PARAVAPOR
9 FACHADA DE SATE 120mm, 100mm AISLAMIENTO DE LANA DE ROCA
10 LADRILLO HUECO DOBLE, TABICON
11 MORTERO 1,5cm
12 PERFIL DE SUJECCION DE 70 mm CADA 400 mm, HORIZONTAL
13 PLACA DE YESO LAMINAR 13mm
14 RASTREL DE MADERA TRATADA
15 TABLERO DE MADERA TRATADA
16 AISLAMIENTO LANA DE ROCA 120mm

PLANTA BAJOCUBIERTA

4.3

E 1:150

0 1.5 3 4.5m

ALBAÑILERIA. P. BAJOCUBIERTA

PE-4-ALBA

MANCOMUNIDAD DE LA COMARCA DE PAMPLONA E.T.A.P. EGUILLOR. NAVARRA

PROYECTO EJECUCION DIC.19

AM273235a reforma e.t.a.p. de eguillor

JAVIER BARCOS Y MANUEL ENRIQUEZ
ByE arquitectos bye@byearquitectos.com Paseo Fueros-Etxaburua, 21 trasera. T 948247955. F 948246562. 31013 Berrlozar. Navarra

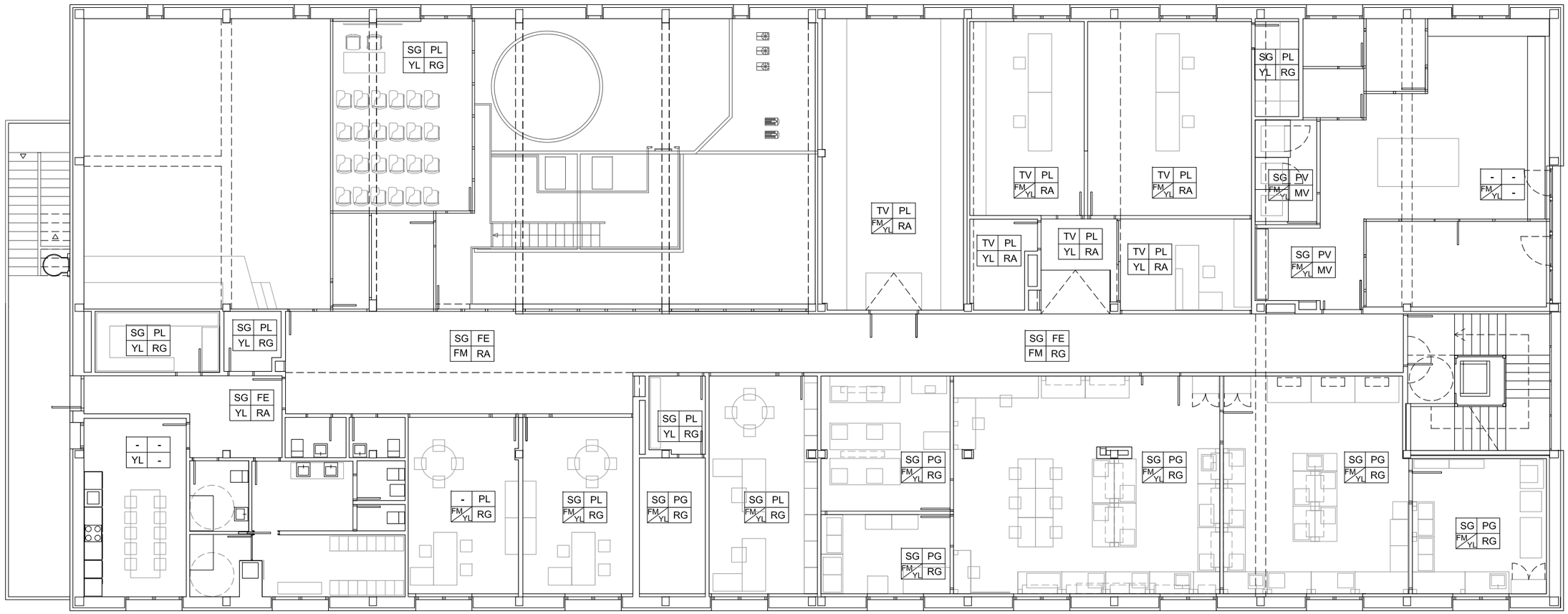

S	P
T	R

S SUELOS	P PAREDES	T TECHOS	R RODAPIE
SG GRES GRAN FORMATO 60X60	PL PINTURA LISA	FM TECHO DESMONTABLE DE FIBRA	RG RODAPIE GRES
TV VINILICO AUTOPORTANTE 60X60	FE FENÓLICO	YL PLADUR CONTINUO + PINTURA	RA RODAPIÉ ALUMINIO
SV VINÍLICO CONTINUO	PG ALICATADO GRES 60X30		
	PV VINILICO CONTINUO+PINTURA		

E 1:150

0 1.5 3 4.5m

4.4

PROPUESTA. ACABADOS

PE-4-ACAB

MANCOMUNIDAD DE LA COMARCA DE PAMPLONA E.T.A.P. EGUILLOR. NAVARRA

PROYECTO EJECUCION ENE.20

AM273235a reforma e.t.a.p. de eguillor

JAVIER BARCOS Y MANUEL ENRIQUEZ
ByE arquitectos bye@byearquitectos.com Paseo Fueros-Etxaburua, 21 trasera. T 948247955. F 948246562. 31013 Berriozar. Navarra

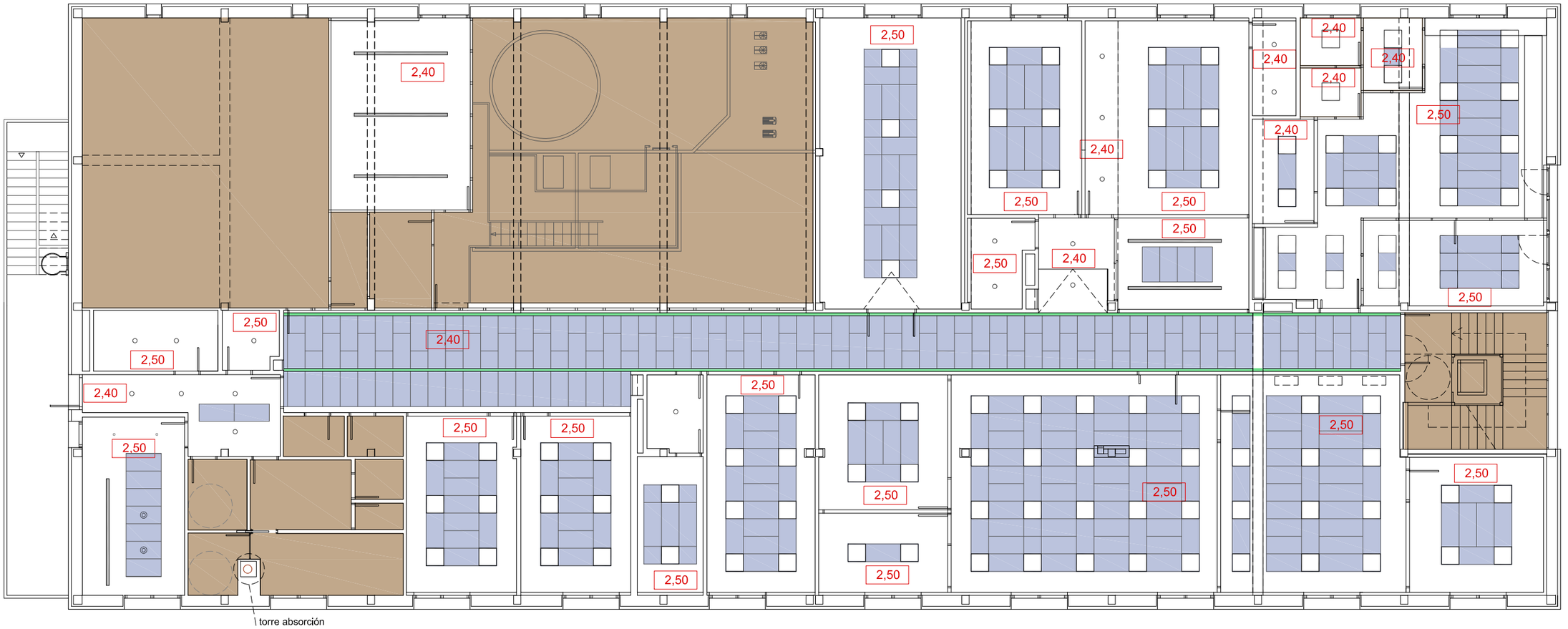

LUMINARIAS

PANTALLA LED 60X60

LUMINARIA SUSPENDIDA

TECHO LINEA LED

LUMINARIA LINEA LED

DOWNLIGHT

POLO LED

TECHOS

2,50 ALTURA LIBRE DE TECHO

TECHO EXISTENTE, REVISAR LUMINARIAS

TECHO DESMONTABLE DE FIBRA MINERAL 60x60
60x120 y 60x150 TIPO ARMSTRONG ULTIMATOP
MICROLOOK CON BORDE REBAJADO.

E 1:150

0 1.5 3 4.5m

4.5

PROPUESTA. ACAB. TECHOS

PE-4-ACAB

MANCOMUNIDAD DE LA COMARCA DE PAMPLONA E.T.A.P. EGUILLOR. NAVARRA

PROYECTO EJECUCION ENE.20

AM273235a reforma e.t.a.p. de eguillor

JAVIER BARCOS Y MANUEL ENRIQUEZ
ByE arquitectos bye@byearquitectos.com Paseo Fueros-Etxaburua, 21 trasera. T 948247955. F 948246562. 31013 Berriozar. Navarra

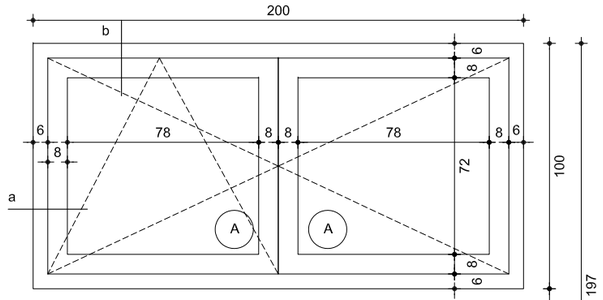

V1 15 Uds

VENTANA OSCILOBATIENTE + BATIENTE
TIPO CORTIZO COR 70 INDUSTRIAL O SIMILAR
ALUMINIO ANODIZADO O LACADO COLOR A DECIDIR
CON ROTURA DE PUENTE TERMICO.
VIDRIO SEGÚN MEMORIA DE VIDRIOS
MOSQUITERA ENROLLABLE

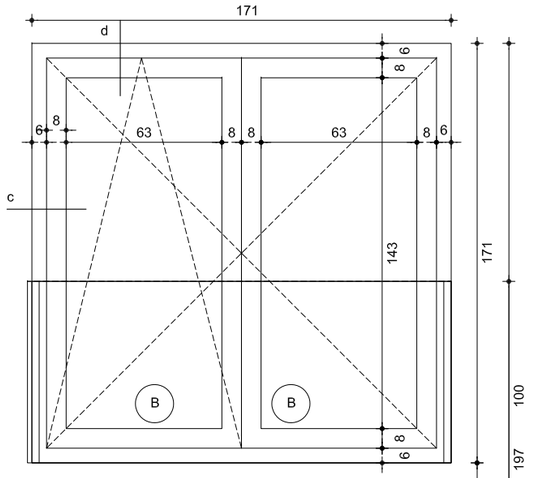

V2 1 Ud

VENTANA OSCILOBATIENTE +BATIENTE
TIPO CORTIZO COR 70 INDUSTRIAL O SIMILAR
ALUMINIO ANODIZADO O LACADO COLOR A DECIDIR
CON ROTURA DE PUENTE TERMICO.
VIDRIO SEGÚN MEMORIA DE VIDRIOS
MOSQUITERA ENROLLABLE

BV1 1 Ud

BARANDILLA DE VIDRIO EXTERIOR
VIDRIO DE SEGURIDAD STADIP 4+4
COLOCADA SOBRE CALLES LATERALES DE ALUMINIO

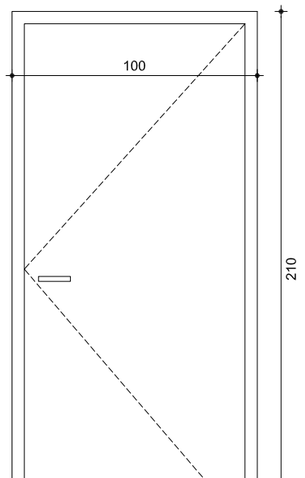

PC1 1 Ud

PUERTA DE BASTIDORES METÁLICOS
REVESTIDA CON CHAPA POR AMBAS CARAS IGUAL
QUE CIERRE C1-C2 Y A PLANO CON ELLA.
BARRA ANTIPÁNICO

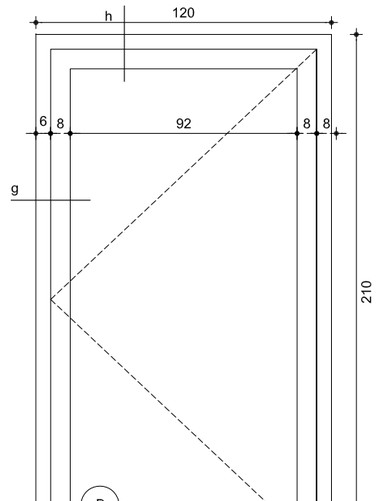

PE1 1 Ud

PUERTA EXTERIOR TIPO MILENIUM PLUS 70 RPT
O SIMILAR. ALUMINIO ANODIZADO O LACADO COLOR A DECIDIR
VIDRIO SEGÚN MEMORIA DE VIDRIOS

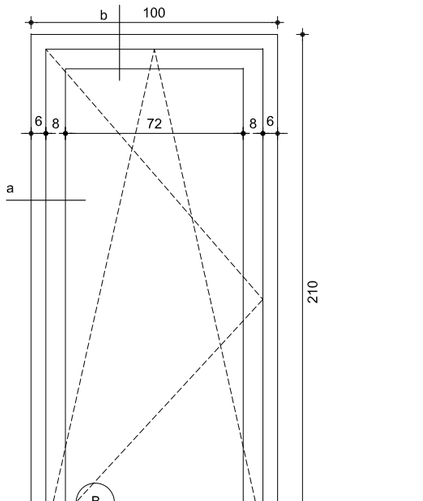

VE1 1 Ud

VENTANA OSCILOBATIENTE +TIPO CORTIZO COR 70
INDUSTRIAL O SIMILAR. ALUMINIO ANODIZADO O LACADO
COLOR A DECIDIR. CON ROTURA DE PUENTE TERMICO.
VIDRIO SEGÚN MEMORIA DE VIDRIOS
MOSQUITERA ENROLLABLE

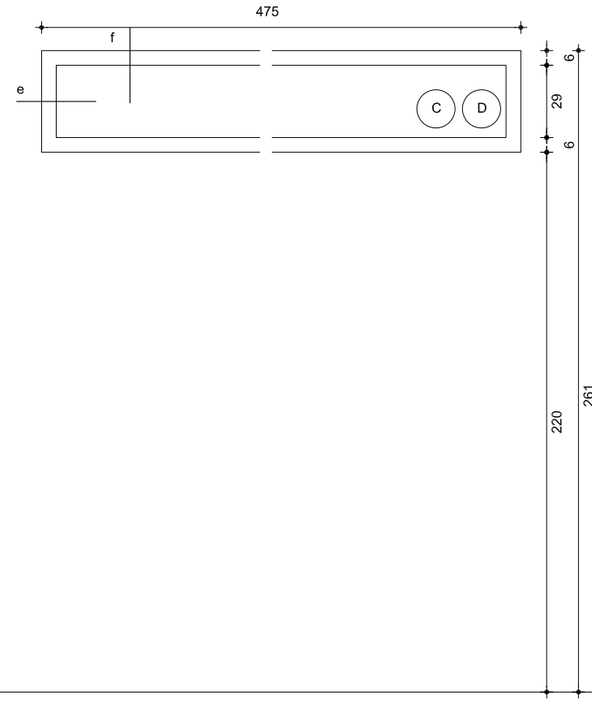

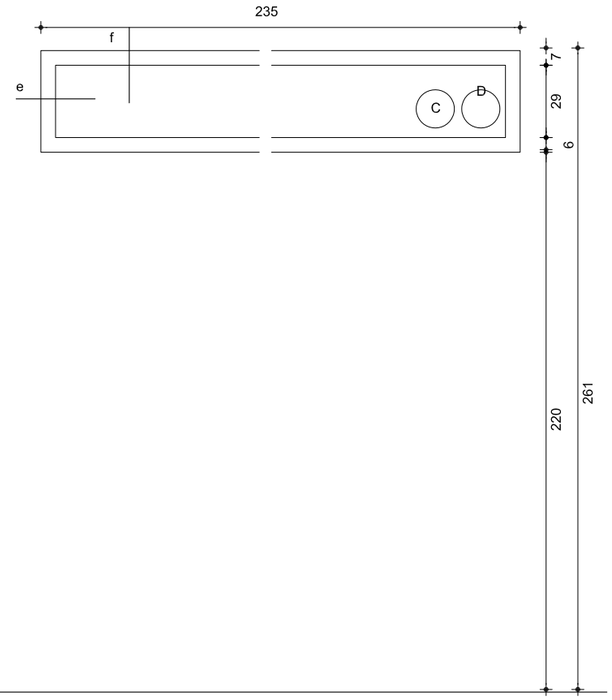

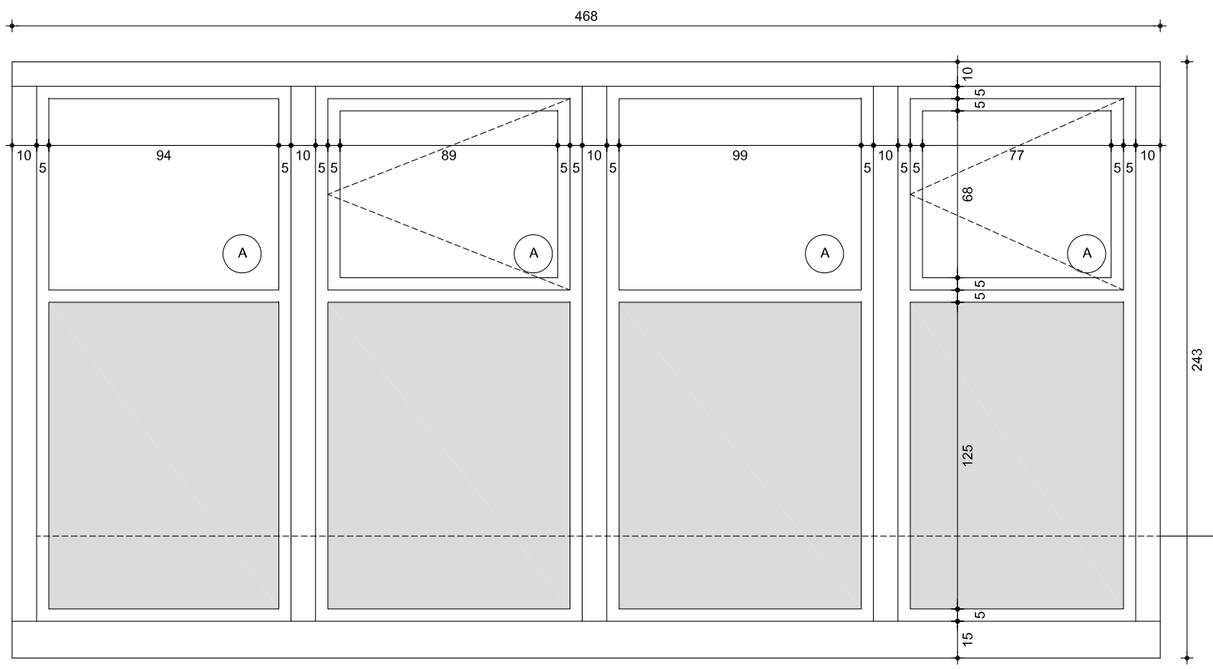

V4 6 Uds VIDRIO TIPO C: 2 Uds VIDRIO TIPO D: 4 Uds

VENTANA FIJA
TIPO CORTIZO COR 70 INDUSTRIAL O SIMILAR
ALUMINIO ANODIZADO O LACADO COLOR A DECIDIR
CON ROTURA DE PUENTE TERMICO.
VIDRIO SEGÚN MEMORIA DE VIDRIOS

V3 4 UdS

VENTANA FIJA
TIPO CORTIZO COR 70 INDUSTRIAL O SIMILAR
ALUMINIO ANODIZADO O LACADO COLOR A DECIDIR
CON ROTURA DE PUENTE TERMICO.
VIDRIO SEGÚN MEMORIA DE VIDRIOS

V5 1 Uds

ADAPTACIÓN DE CARPINTERÍA EXISTENTE.
MEDIANTE COLOCACIÓN DE PERFILERÍA DE REFUERZO TIPO COR 1700,
CON TAPA DE CLIPAJE COR-1701 Y TUBO INTERIOR REF. 806030
CARPINTERÍAS TIPO CORTIZO COR 70 INDUSTRIAL O SIMILAR.
ALUMINIO ANODIZADO O LACADO COLOR A DECIDIR. CON ROTURA DE PUENTE TERMICO.
SUPERIORES INSTALACIÓN DE
2 VENTANAS OSCILOBATIENTE+ 2 FIJOS
VIDRIO SEGÚN MEMORIA DE VIDRIOS
INFERIORES INSTALACIÓN DE
DOBLE PANEL DE COMPOSITE DE ALUMINIO

MEMORIA VIDRIOS

A Vidrio aislante bajo emisivo tipo 4 Guardian Sun /16 Argón/ 6

B Vidrio aislante bajo emisivo tipo 5 Guardian Sun /14 Argón/ 4+4

C Vidrio aislante bajo emisivo tipo 4 Guardian Sun /16 Argón/ 3+3 con butiral translúcido

D Vidrio aislante bajo emisivo tipo 4 Neutralux/16 Argón/ 3+3 con butiral translúcido

5.1

MEMORIA DE CARPINTERÍA

PE-5-MCARP

E 1:25

0 25 50 75m

MANCOMUNIDAD DE LA COMARCA DE PAMPLONA E.T.A.P. EGUILLOR. NAVARRA

PROYECTO EJECUCION ENE.20

AM273235a reforma e.t.a.p. de eguillor

JAVIER BARCOS Y MANUEL ENRIQUEZ
ByE arquitectos bye@byearquitectos.com Paseo Fueros-Etxaburua, 21 trasera. T 948247955. F 948246562. 31013 Berrlozar. Navarra

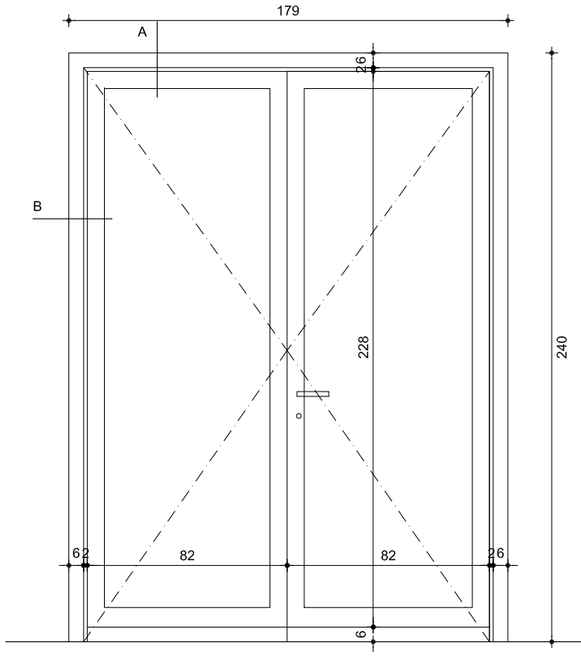

P1 1 Ud

PUERTAS ABATIBLES CON HOJAS Y JAMBAS REVESTIDAS EN ESTRATIFICADO TIPO FORMICA COLOR SYSTEM A DECIDIR CANTEADO EN PVC EN IGUAL COLOR.
HERRAJES DE COLGAR Y SEGURIDAD DE ALUMINIO ANODIZADO F1. MANILLA TIPO OCARIZ 1987/600 CH. DE ALUMINIO ANODIZADO F1. CERRADURA TIPO TESA AMAESTRADA. RODAPIE INFERIOR A PLANO PLETINA DE ALUMINIO 60.5 EN AMBAS CARAS

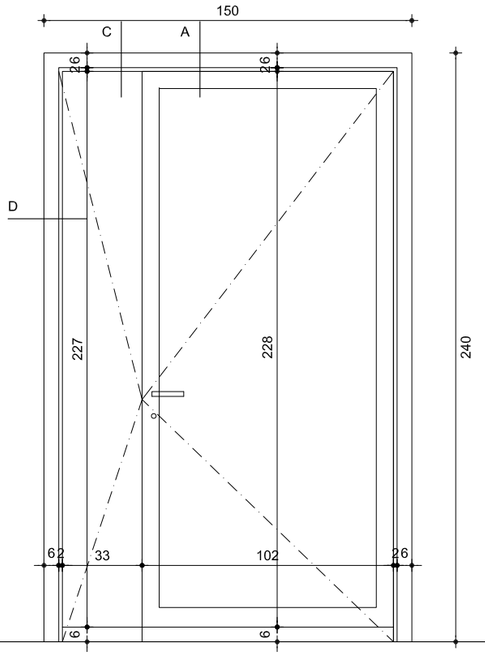

P2 2 Uds

PUERTAS ABATIBLES CON HOJAS Y JAMBAS REVESTIDAS EN ESTRATIFICADO TIPO FORMICA COLOR SYSTEM A DECIDIR CANTEADO EN PVC EN IGUAL COLOR.
HERRAJES DE COLGAR Y SEGURIDAD DE ALUMINIO ANODIZADO F1. MANILLA TIPO OCARIZ 1987/600 CH. DE ALUMINIO ANODIZADO F1. CERRADURA TIPO TESA AMAESTRADA. RODAPIE INFERIOR A PLANO PLETINA DE ALUMINIO 60.5 EN AMBAS CARAS

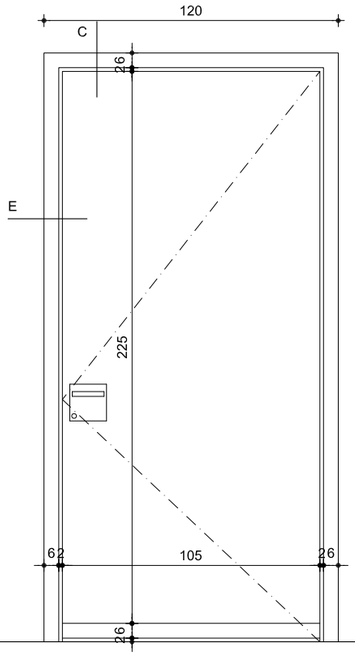

P3 1 Ud

PUERTA ABATIBLE CON HOJA Y JAMBAS REVESTIDAS EN ESTRATIFICADO TIPO FORMICA COLOR SYSTEM A DECIDIR CANTEADO EN PVC EN IGUAL COLOR.
HERRAJES DE COLGAR Y SEGURIDAD DE ALUMINIO ANODIZADO F1. MANILLA TIPO OCARIZ 1987/600 CH. DE ALUMINIO ANODIZADO F1. CERRADURA TIPO TESA AMAESTRADA. RODAPIE INFERIOR A PLANO PLETINA DE ALUMINIO 60.5 EN AMBAS CARAS

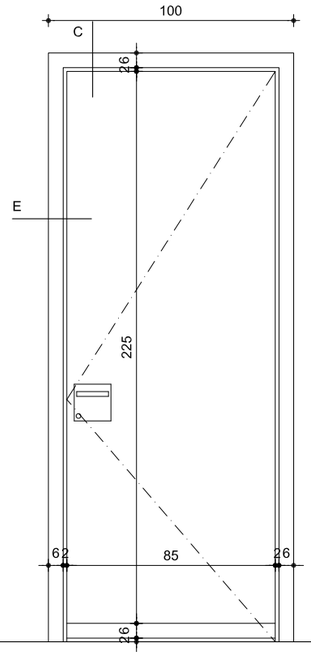

P4 2 Uds

PUERTA ABATIBLE CON HOJA Y JAMBAS REVESTIDAS EN ESTRATIFICADO TIPO FORMICA COLOR SYSTEM A DECIDIR CANTEADO EN PVC EN IGUAL COLOR.
HERRAJES DE COLGAR Y SEGURIDAD DE ALUMINIO ANODIZADO F1. MANILLA TIPO OCARIZ 1987/600 CH. DE ALUMINIO ANODIZADO F1. CERRADURA TIPO TESA AMAESTRADA. RODAPIE INFERIOR A PLANO PLETINA DE ALUMINIO 60.5 EN AMBAS CARAS

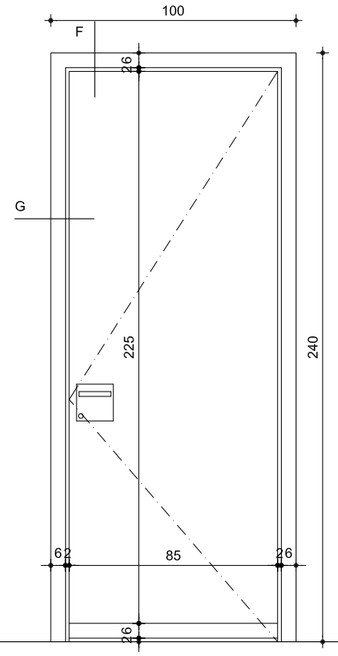

EI1 2 Uds

PUERTA CORTA FUEGOS, EI2-60-C5 HOMOLOGADA TIPO CARSAL COMPUESTA POR UNA HOJA ABATIBLE DE EJE VERTICAL, ACABADA CON PANEL LAMINADO DE ALTA PRESIÓN TIPO FORMICA POR AMBAS CARAS, COLOR SYSTEM A ELEGIR.
FORMACIÓN DE BATIENTE CON PANEL LAMINADO DE ALTA PRESIÓN, RODAPIÉ INFERIOR EN AMBAS CARAS A PLANO DE PLETINA DE ALUMINIO 60.5 MM; HERRAJES DE CUELGUE REGULABLE Y SEGURIDAD CON 3 PERNIOS DE MUELLE IGLE 1014 Y 2 PERNIOS DE MUELLE IGLE 1081; MANILLA TIPO OCARIZ 1987/600 CH. DE ALUMINIO ANODIZADO F1, SOBRE PLACA RECTANGULAR Y CERRADURA TIPO TESA MAESTREADA SEGÚN NECESIDADES DE LA PROPIEDAD.

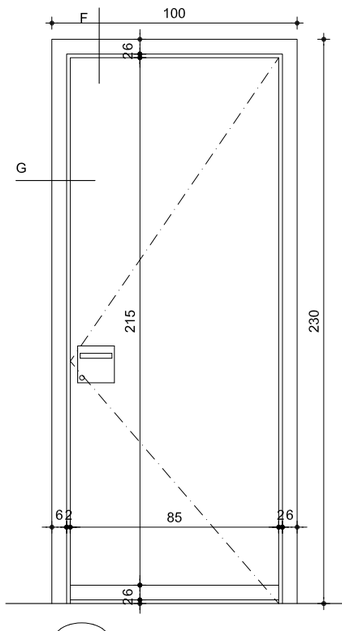

EI2 1 Uds

PUERTA CORTA FUEGOS, EI2-60-C5 HOMOLOGADA TIPO CARSAL COMPUESTA POR UNA HOJA ABATIBLE DE EJE VERTICAL, ACABADA CON PANEL LAMINADO DE ALTA PRESIÓN TIPO FORMICA POR AMBAS CARAS, COLOR SYSTEM A ELEGIR. FORMACIÓN DE BATIENTE CON PANEL LAMINADO DE ALTA PRESIÓN, RODAPIÉ INFERIOR EN AMBAS CARAS A PLANO DE PLETINA DE ALUMINIO 60.5 MM; HERRAJES DE CUELGUE REGULABLE Y SEGURIDAD CON 3 PERNIOS DE MUELLE IGLE 1014 Y 2 PERNIOS DE MUELLE IGLE 1081; MANILLA TIPO OCARIZ 1987/600 CH. DE ALUMINIO ANODIZADO F1, SOBRE PLACA RECTANGULAR Y CERRADURA TIPO TESA MAESTREADA SEGÚN NECESIDADES DE LA PROPIEDAD.

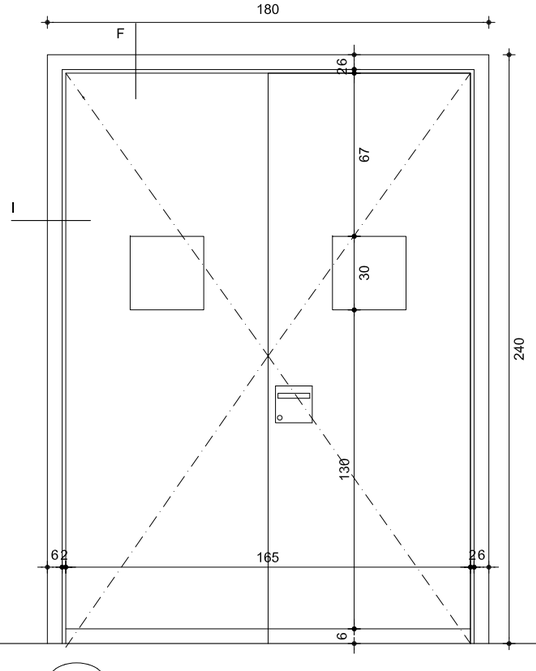

EI3 1 Ud

PUERTA CORTA FUEGOS, EI2-60-C5 HOMOLOGADA TIPO CARSAL COMPUESTA POR DOS HOJAS ABATIBLES DE EJE VERTICAL, ACABADAS CON PANEL LAMINADO DE ALTA PRESIÓN TIPO FORMICA POR AMBAS CARAS, COLOR SYSTEM A ELEGIR. FORMACIÓN DE BATIENTES CON PANEL LAMINADO DE ALTA PRESIÓN, RODAPIÉ INFERIOR EN AMBAS CARAS A PLANO DE PLETINA DE ALUMINIO 60.5 MM; HERRAJES DE CUELGUE REGULABLE Y SEGURIDAD CON 3 PERNIOS DE MUELLE IGLE 1014 Y 2 PERNIOS DE MUELLE IGLE 1081; MANILLA TIPO OCARIZ 1987/600 CH. DE ALUMINIO ANODIZADO F1, SOBRE PLACA RECTANGULAR Y CERRADURA TIPO TESA MAESTREADA SEGÚN NECESIDADES DE LA PROPIEDAD.

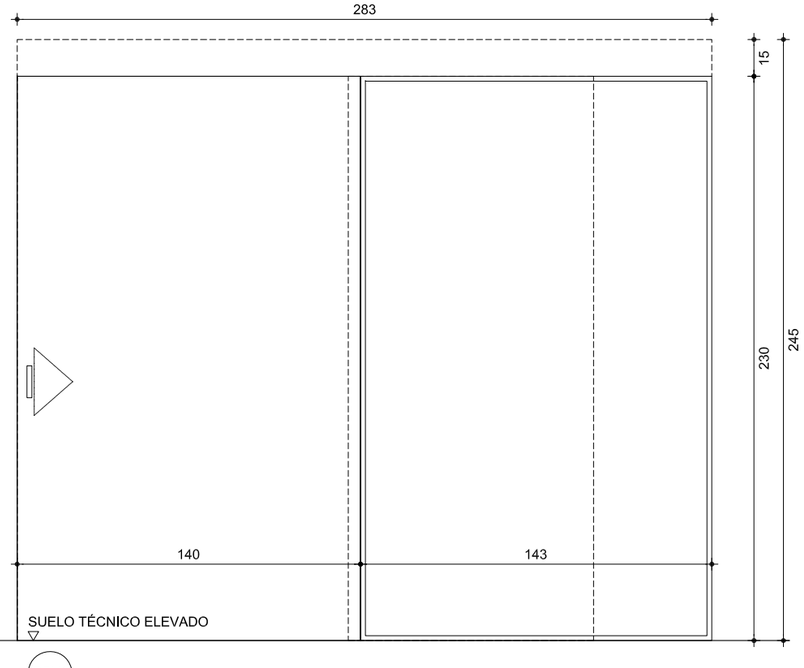

PCV1 1 Ud

PUERTA CORREDERA DE VIDRIO
FIJOS STADIP 5+5 Y CORREDERA SECURIT 10
MARCOS Y TAPAJUNTAS CHAPEADOS
EN MADERA BARNIZADA O LACADA
PREMARCO DE MADERA DE PINO
GUIA CORREDERA TIPO KLEIN SLID 125 OCULTA
HERRAJES Y MANILLAS CROMADOS MATE
HOJA REBAJADA 10 MM

E 1:25

0 25 50 75m

5.2

MEMORIA DE CARPINTERÍA II

PE-5-MCARP

MANCOMUNIDAD DE LA COMARCA DE PAMPLONA E.T.A.P. EGUILLOR. NAVARRA

PROYECTO EJECUCION ENE.20

AM273235a reforma e.t.a.p. de eguillor

JAVIER BARCOS Y MANUEL ENRIQUEZ
ByE arquitectos bye@byearqultectos.com Paseo Fueros-Etxaburua, 21 trasera. T 948247955. F 948246562. 31013 Berrlozar. Navarra

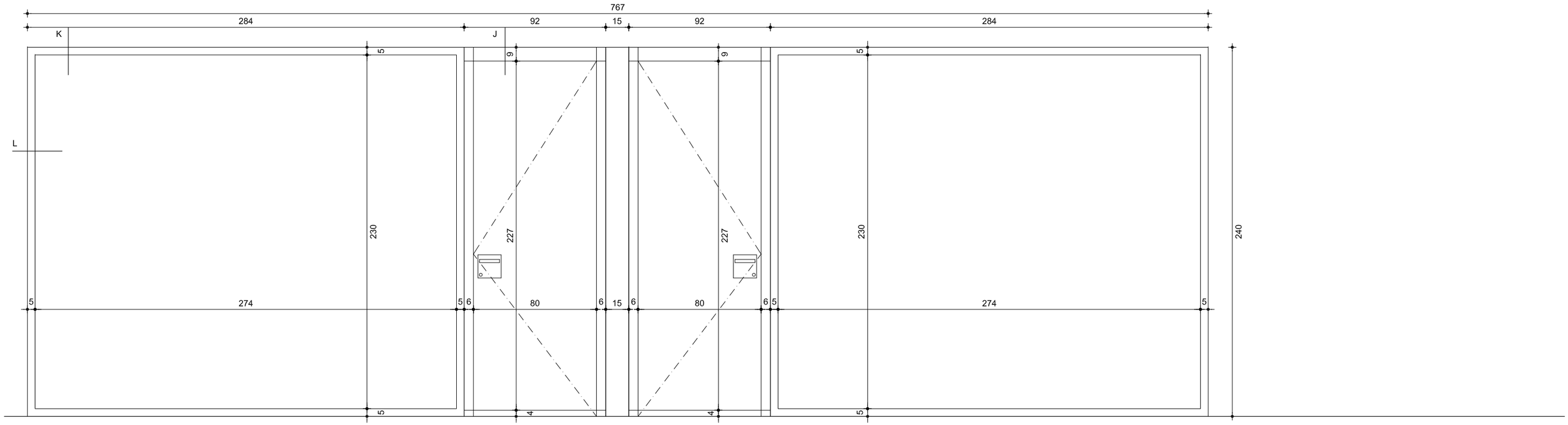

MP1 1 Ud

TABIQUE-MAMPARA TIPO PRIMACY DE PREMO O SIMILAR
MARCOS DE ALUMINIO ANODIZADO O LACADO COLOR A DECIDIR. ESTRUCTURA INTERIOR ACERO GALVANIZADO
PAÑOS VIDRIADOS CONTINUOS CON DOBLE CRISTAL LAMINADO 6+6,
CON BUTIRAL TRANSPARENTE Y/O TRASLÚCIDO Y VINILOS DE PROTECCIÓN DE VISTAS DEFINIR POR D.O.
PUERTA PRIMACY DE PREMO , CON HOJA DE MADERA REVESTIDA EN ESTRATIFICADO TIPO FORMICA COLOR SYSTEM A DECIDIR
CANTEADO EN PVC EN IGUAL COLOR. BISAGRAS INTEGRADAS EN LA PERFILERÍA,
MANILLA ALUMINIO ANODIZADO F1. TIPO OCARIZ 1987/600 CH. CERRADURA TIPO TESA AMAESTREADA
RODAPIE INFERIOR A PLANO PLETINA DE ALUMINIO 40.5 EN AMBAS CARAS

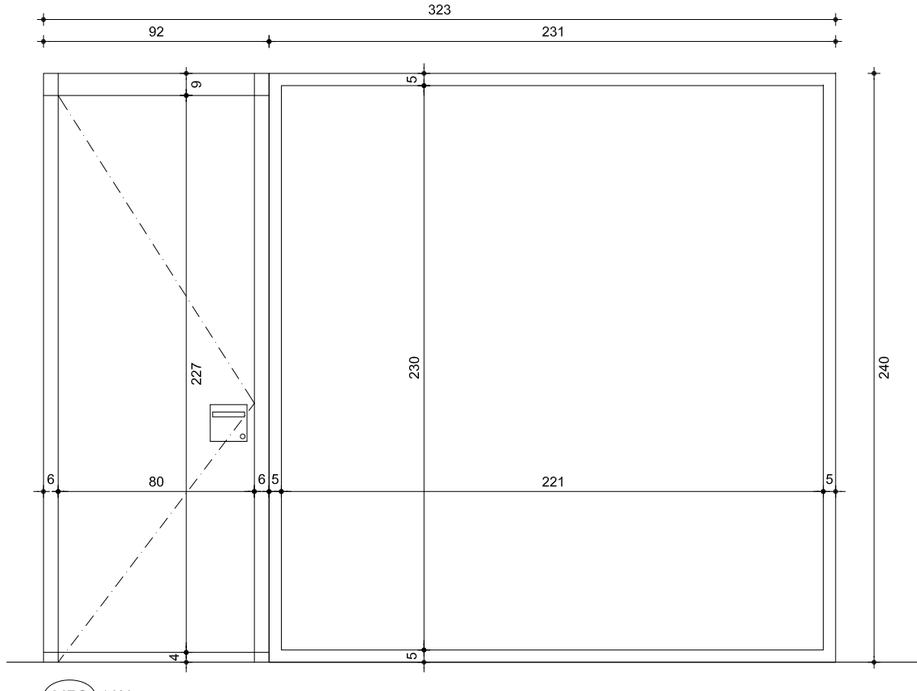

MP2 1 Ud

TABIQUE-MAMPARA TIPO PRIMACY DE PREMO O SIMILAR
MARCOS DE ALUMINIO ANODIZADO O LACADO COLOR A DECIDIR. ESTRUCTURA INTERIOR ACERO GALVANIZADO
PAÑOS VIDRIADOS CONTINUOS CON DOBLE CRISTAL LAMINADO 6+6,
CON BUTIRAL TRANSPARENTE Y/O TRASLÚCIDO Y VINILOS DE PROTECCIÓN DE VISTAS DEFINIR POR D.O.
PUERTA PRIMACY DE PREMO , CON HOJA DE MADERA REVESTIDA EN ESTRATIFICADO TIPO FORMICA COLOR SYSTEM A DECIDIR
CANTEADO EN PVC EN IGUAL COLOR. BISAGRAS INTEGRADAS EN LA PERFILERÍA,
MANILLA ALUMINIO ANODIZADO F1. TIPO OCARIZ 1987/600 CH. CERRADURA TIPO TESA AMAESTREADA
RODAPIE INFERIOR A PLANO PLETINA DE ALUMINIO 40.5 EN AMBAS CARAS

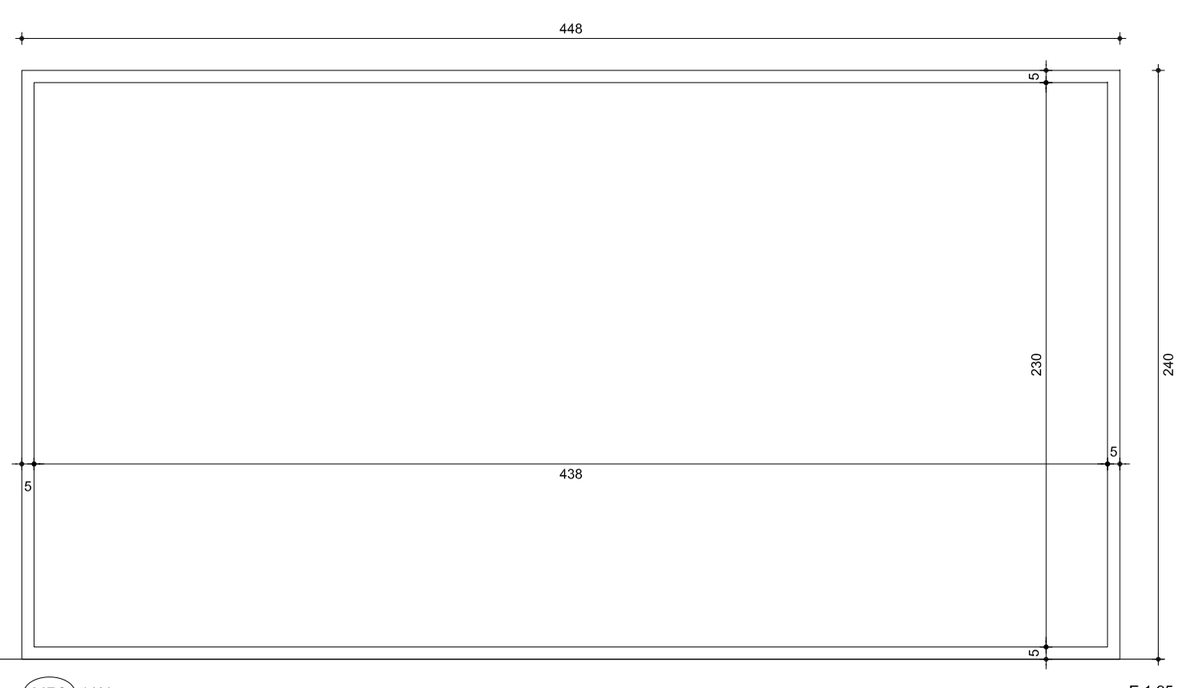

MP3 1 Ud

TABIQUE-MAMPARA TIPO PRIMACY DE PREMO O SIMILAR
MARCOS DE ALUMINIO ANODIZADO O LACADO COLOR A DECIDIR. ESTRUCTURA INTERIOR ACERO GALVANIZADO
PAÑOS VIDRIADOS CONTINUOS CON DOBLE CRISTAL LAMINADO 6+6,
CON BUTIRAL TRANSPARENTE Y/O TRASLÚCIDO Y VINILOS DE PROTECCIÓN DE VISTAS DEFINIR POR D.O.

E 1:25

0 25 50 75m

5.3

MEMORIA DE CARPINTERÍA III

PE-5-MCARP

MANCOMUNIDAD DE LA COMARCA DE PAMPLONA E.T.A.P. EGUILLOR. NAVARRA

PROYECTO EJECUCION ENE.20

AM273235a reforma e.t.a.p. de eguillor

JAVIER BARCOS Y MANUEL ENRIQUEZ
ByE arquitectos bye@byearqultectos.com Paseo Fueros-Etxaburua, 21 trasera. T 948247955. F 948246562. 31013 Berrlozar. Navarra

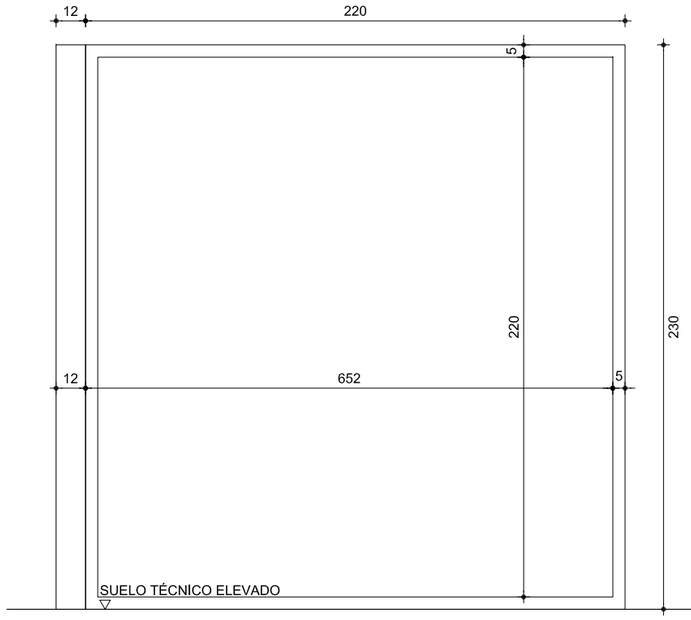

MP5 1 Ud

TABIQUE-MAMPARA TIPO PRIMACY DE PREMO O SIMILAR
MARCOS DE ALUMINIO ANODIZADO O LACADO COLOR A DECIDIR. ESTRUCTURA INTERIOR ACERO GALVANIZADO
PAÑOS VIDRIADOS CONTINUOS CON DOBLE CRISTAL LAMINADO 6+6,
CON BUTIRAL TRANSPARENTE Y/O TRASLÚCIDO Y VINILOS DE PROTECCIÓN DE VISTAS DEFINIR POR D.O.

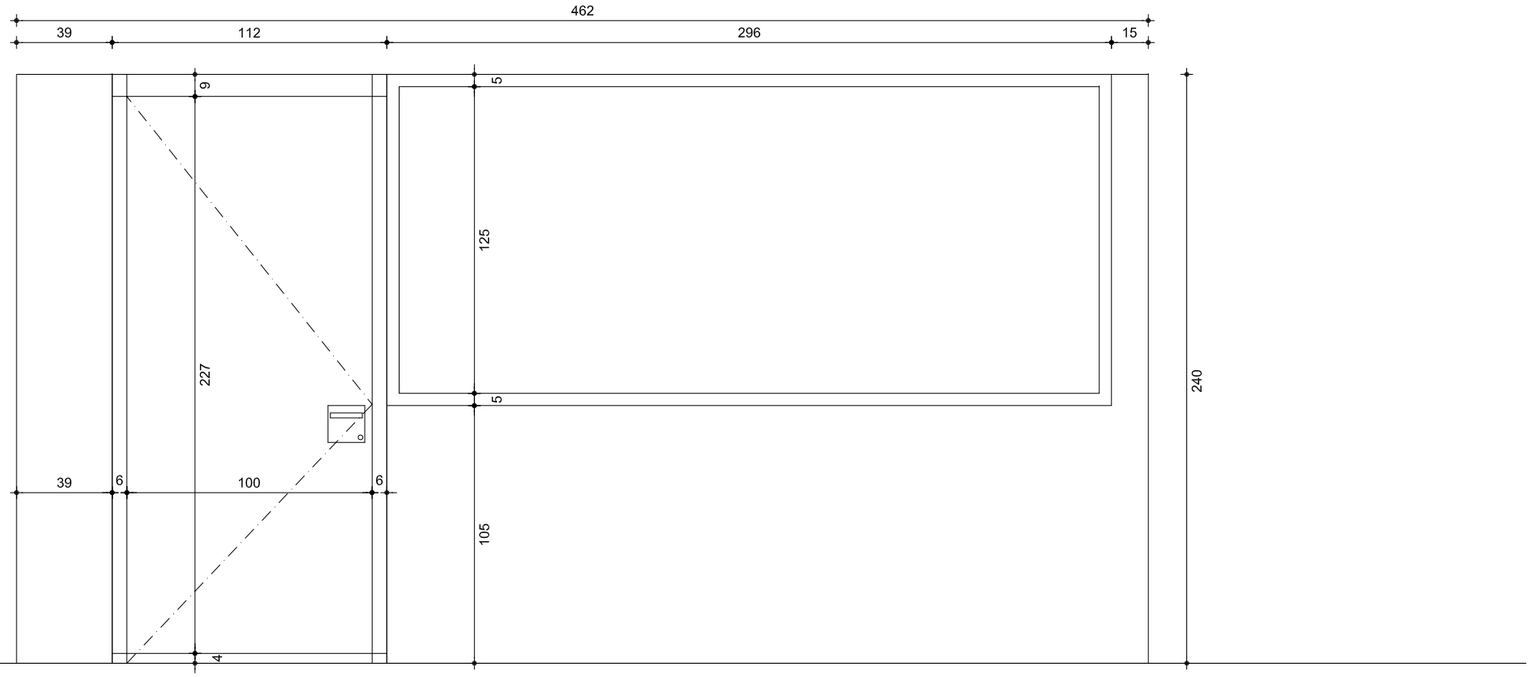

MP7 1 Ud

TABIQUE-MAMPARA TIPO PRIMACY DE PREMO O SIMILAR
MARCOS DE ALUMINIO ANODIZADO O LACADO COLOR A DECIDIR. ESTRUCTURA INTERIOR ACERO GALVANIZADO
MÓDULO MIXTO, FORMADO POR DOBLE PAMNEL DE HPL HASTA ALTURA DE ZÓCALO.
PAÑOS VIDRIADOS CONTINUOS CON DOBLE CRISTAL LAMINADO 6+6,
CON BUTIRAL TRANSPARENTE Y/O TRASLÚCIDO Y VINILOS DE PROTECCIÓN DE VISTAS DEFINIR POR D.O.
PUERTA PRIMACY DE PREMO , CON HOJA DE MADERA REVESTIDA EN ESTRATIFICADO TIPO FORMICA COLOR SYSTEM A DECIDIR
CANTEADO EN PVC EN IGUAL COLOR. BISAGRAS INTEGRADAS EN LA PERFILERÍA,
MANILLA ALUMINIO ANODIZADO F1. TIPO OCARIZ 1987/600 CH. CERRADURA TIPO TESA AMAESTREADA
RODAPIE INFERIOR A PLANO PLETINA DE ALUMINIO 40.5 EN AMBAS CARAS

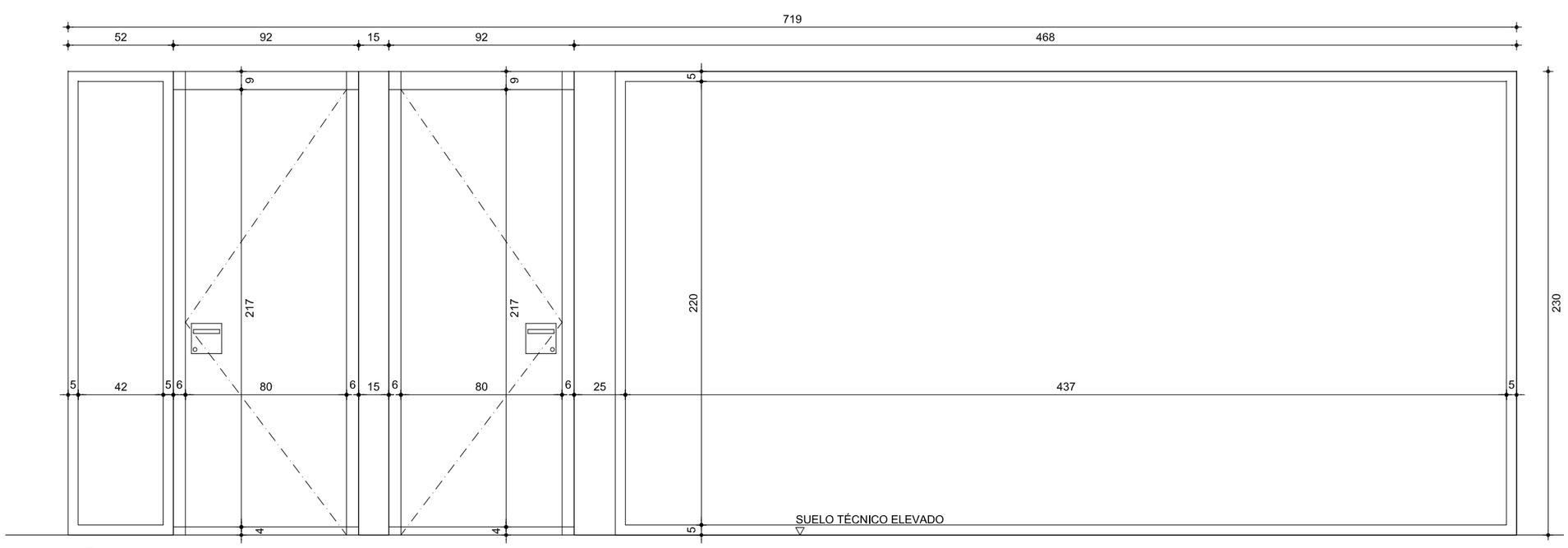

MP4 1 Ud

TABIQUE-MAMPARA TIPO PRIMACY DE PREMO O SIMILAR
MARCOS DE ALUMINIO ANODIZADO O LACADO COLOR A DECIDIR. ESTRUCTURA INTERIOR ACERO GALVANIZADO
PAÑOS VIDRIADOS CONTINUOS CON DOBLE CRISTAL LAMINADO 6+6,
CON BUTIRAL TRANSPARENTE Y/O TRASLÚCIDO Y VINILOS DE PROTECCIÓN DE VISTAS DEFINIR POR D.O.
PUERTA PRIMACY DE PREMO , CON HOJA DE MADERA REVESTIDA EN ESTRATIFICADO TIPO FORMICA COLOR SYSTEM A DECIDIR
CANTEADO EN PVC EN IGUAL COLOR. BISAGRAS INTEGRADAS EN LA PERFILERÍA,
MANILLA ALUMINIO ANODIZADO F1. TIPO OCARIZ 1987/600 CH. CERRADURA TIPO TESA AMAESTREADA
RODAPIE INFERIOR A PLANO PLETINA DE ALUMINIO 40.5 EN AMBAS CARAS

E 1:25

0 25 50 75m

5.4

MEMORIA DE CARPINTERÍA IV

PE-5-MCARP

MANCOMUNIDAD DE LA COMARCA DE PAMPLONA E.T.A.P. EGUILLOR. NAVARRA

PROYECTO EJECUCION ENE.20

AM273235a reforma e.t.a.p. de eguillor

JAVIER BARCOS Y MANUEL ENRIQUEZ
ByE arquitectos bye@byearquitectos.com Paseo Fueros-Etxaburua, 21 trasera. T 948247955. F 948246562. 31013 Berrlozar. Navarra

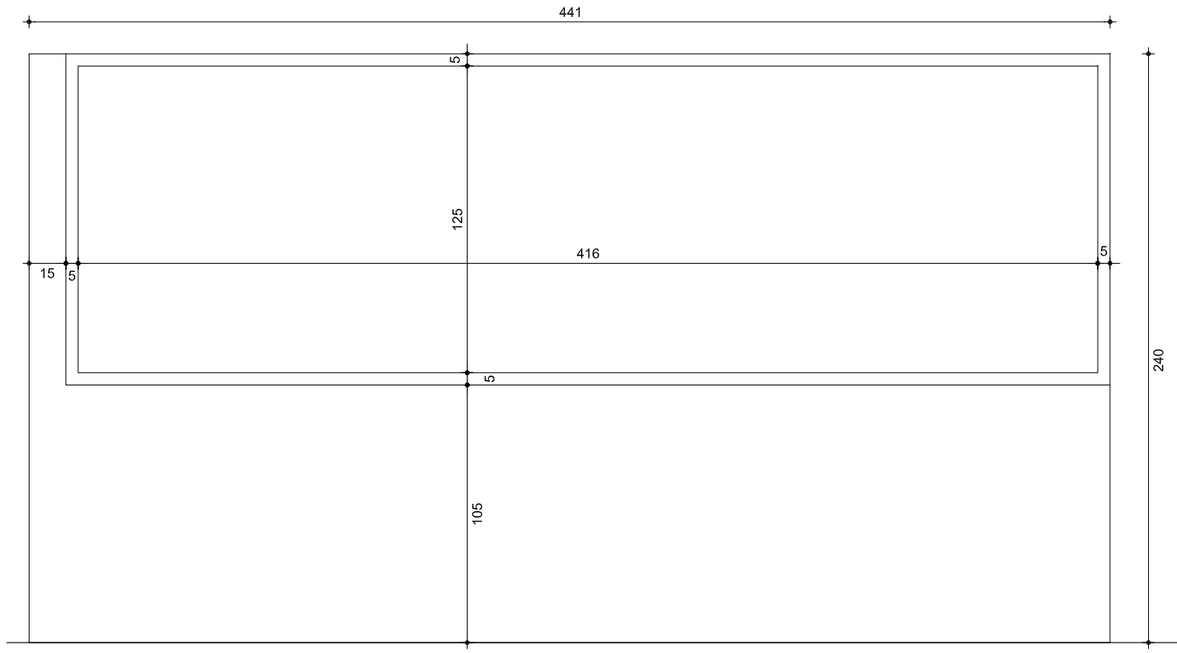

MP9 1 Ud

TABIQUE-MAMPARA TIPO PRIMACY DE PREMO O SIMILAR
MARCOS DE ALUMINIO ANODIZADO O LACADO COLOR A DECIDIR. ESTRUCTURA INTERIOR ACERO GALVANIZADO
MÓDULO MIXTO, FORMADO POR DOBLE PAMNEL DE HPL HASTA ALTURA DE ZÓCALO.
PAÑOS VIDRIADOS CONTINUOS CON DOBLE CRISTAL LAMINADO 6+6,
CON BUTIRAL TRANSPARENTE Y/O TRASLÚCIDO Y VINILOS DE PROTECCIÓN DE VISTAS DEFINIR POR D.O.

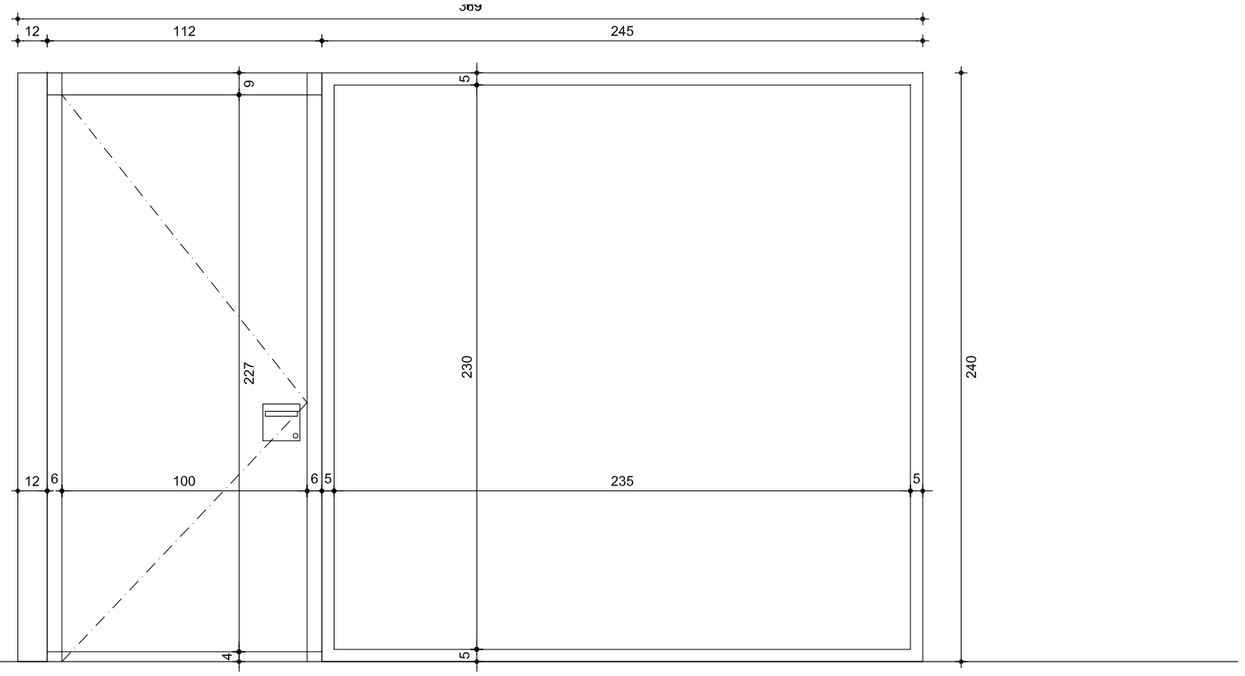

MP10 1 Ud

TABIQUE-MAMPARA TIPO PRIMACY DE PREMO O SIMILAR
MARCOS DE ALUMINIO ANODIZADO O LACADO COLOR A DECIDIR. ESTRUCTURA INTERIOR ACERO GALVANIZADO
PAÑOS VIDRIADOS CONTINUOS CON DOBLE CRISTAL LAMINADO 6+6,
CON BUTIRAL TRANSPARENTE Y/O TRASLÚCIDO Y VINILOS DE PROTECCIÓN DE VISTAS DEFINIR POR D.O.
PUERTA PRIMACY DE PREMO , CON HOJA DE MADERA REVESTIDA EN ESTRATIFICADO TIPO FORMICA COLOR SYSTEM A DECIDIR
CANTEADO EN PVC EN IGUAL COLOR. BISAGRAS INTEGRADAS EN LA PERFILERÍA,
MANILLA ALUMINIO ANODIZADO F1. TIPO OCARIZ 1987/600 CH. CERRADURA TIPO TESA AMAESTREADA
RODAPIE INFERIOR A PLANO PLETINA DE ALUMINIO 40.5 EN AMBAS CARAS

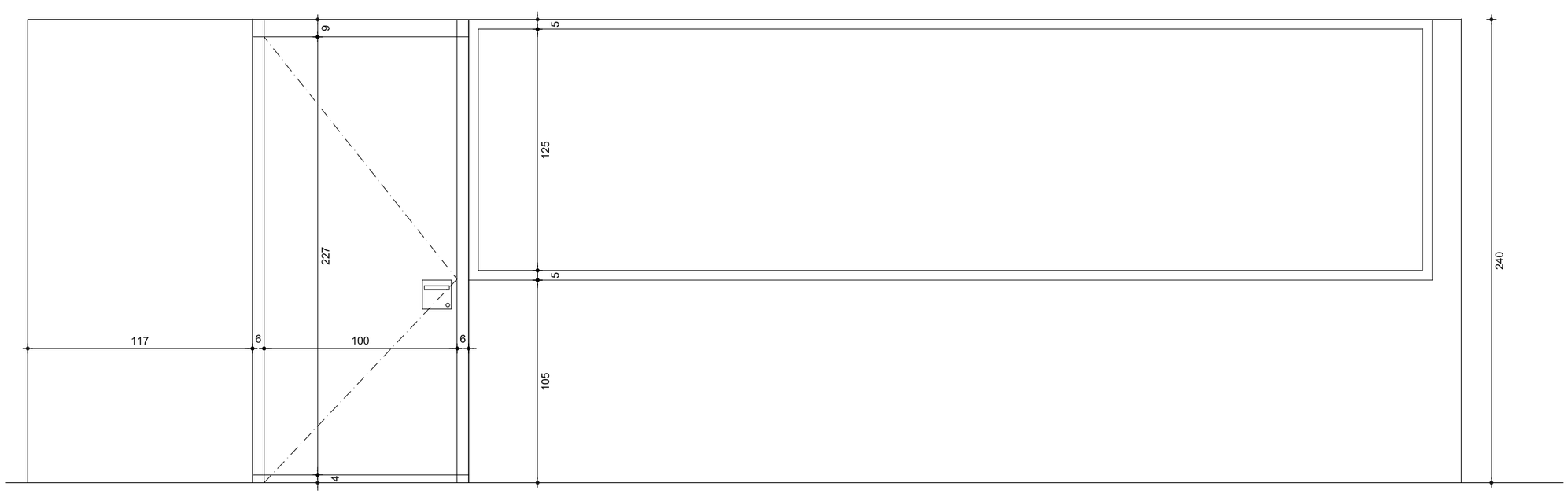

MP6 1 Ud

TABIQUE-MAMPARA TIPO PRIMACY DE PREMO O SIMILAR
MARCOS DE ALUMINIO ANODIZADO O LACADO COLOR A DECIDIR. ESTRUCTURA INTERIOR ACERO GALVANIZADO
MÓDULO MIXTO, FORMADO POR DOBLE PAMNEL DE HPL HASTA ALTURA DE ZÓCALO.
PAÑOS VIDRIADOS CONTINUOS CON DOBLE CRISTAL LAMINADO 6+6,
CON BUTIRAL TRANSPARENTE Y/O TRASLÚCIDO Y VINILOS DE PROTECCIÓN DE VISTAS DEFINIR POR D.O.
PUERTA PRIMACY DE PREMO , CON HOJA DE MADERA REVESTIDA EN ESTRATIFICADO TIPO FORMICA COLOR SYSTEM A DECIDIR
CANTEADO EN PVC EN IGUAL COLOR. BISAGRAS INTEGRADAS EN LA PERFILERÍA,
MANILLA ALUMINIO ANODIZADO F1. TIPO OCARIZ 1987/600 CH. CERRADURA TIPO TESA AMAESTREADA
RODAPIE INFERIOR A PLANO PLETINA DE ALUMINIO 40.5 EN AMBAS CARAS

5.5

0 E 1:25
25 50 75m

MEMORIA DE CARPINTERÍA V

PE-5-MCARP

MANCOMUNIDAD DE LA COMARCA DE PAMPLONA E.T.A.P. EGUILLOR. NAVARRA

PROYECTO EJECUCION ENE.20

AM273235a reforma e.t.a.p. de eguillor

JAVIER BARCOS Y MANUEL ENRIQUEZ
ByE arquitectos bye@byearqultectos.com Paseo Fueros-Etxaburua, 21 trasera. T 948247955. F 948246562. 31013 Berrlozar. Navarra

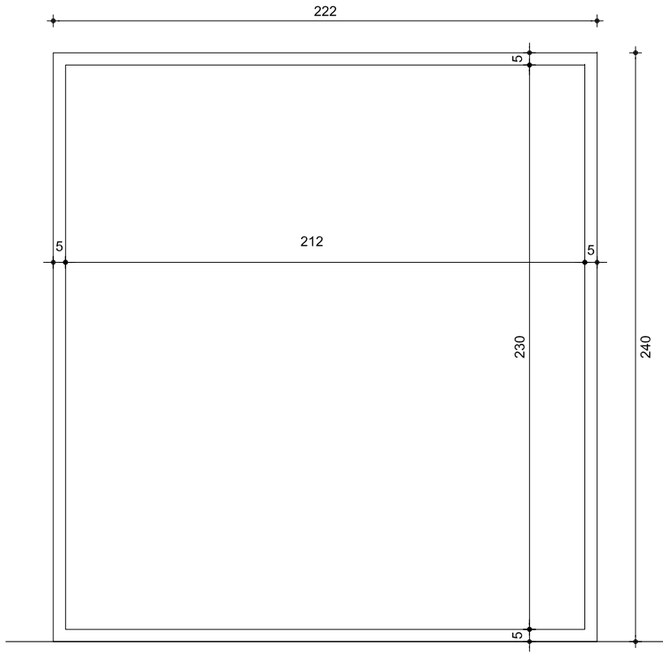

MP11 1 Ud

TABIQUE-MAMPARA TIPO PRIMACY DE PREMO O SIMILAR
MARCOS DE ALUMINIO ANODIZADO O LACADO COLOR A DECIDIR. ESTRUCTURA INTERIOR ACERO GALVANIZADO
PAÑOS VIDRIADOS CONTINUOS CON DOBLE CRISTAL LAMINADO 6+6,
CON BUTIRAL TRANSPARENTE Y/O TRASLÚCIDO Y VINILOS DE PROTECCIÓN DE VISTAS DEFINIR POR D.O.

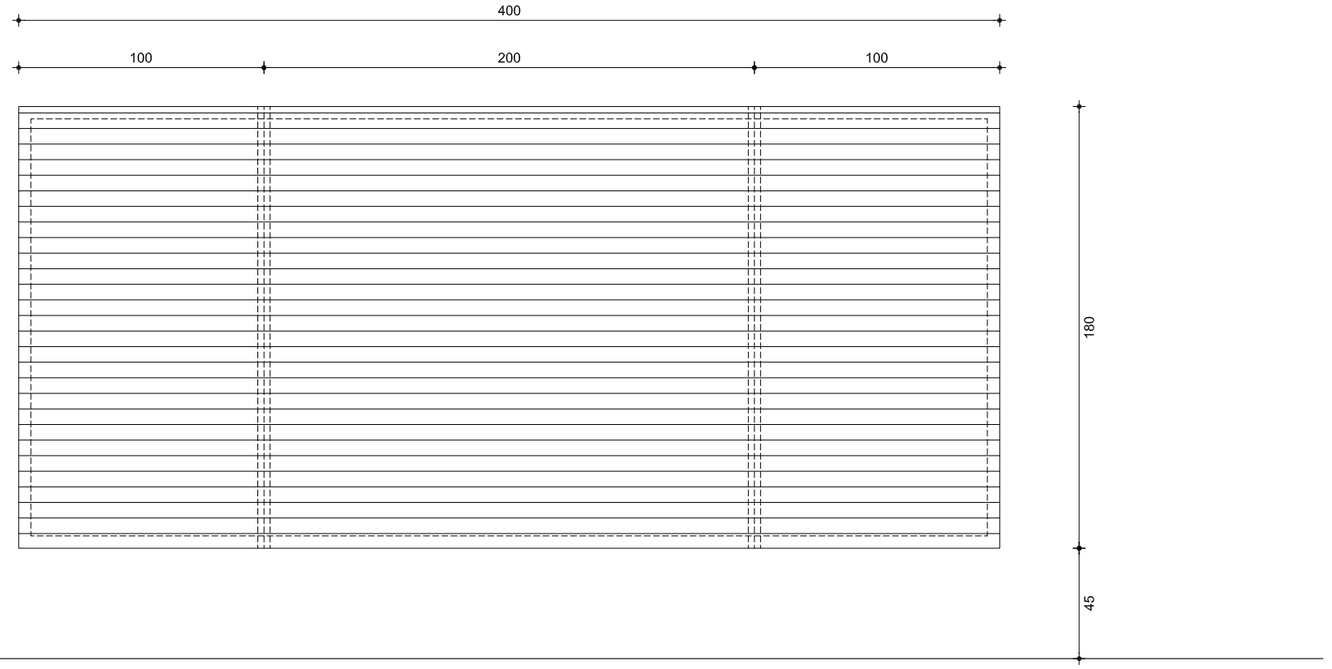

R1 2 Uds

CELOSÍA DESMONTABLE DE LAMAS DE ALUMINIO ANODIZADO O LACADO, COLOR A DECIDIR.
CLIPADAS SOBRE MONTANTES VERTICALES EN 3 TRAMOS. TRAMOS EXTREMOS ABIERTOS Y TRAMO CENTRAL CIEGO CON PANEL COMPOSITE DE ALUMINIO INTERIOR, DESMONTABLE. CABEZAL SUPERIOR DE CHAPÓN METÁLICO.

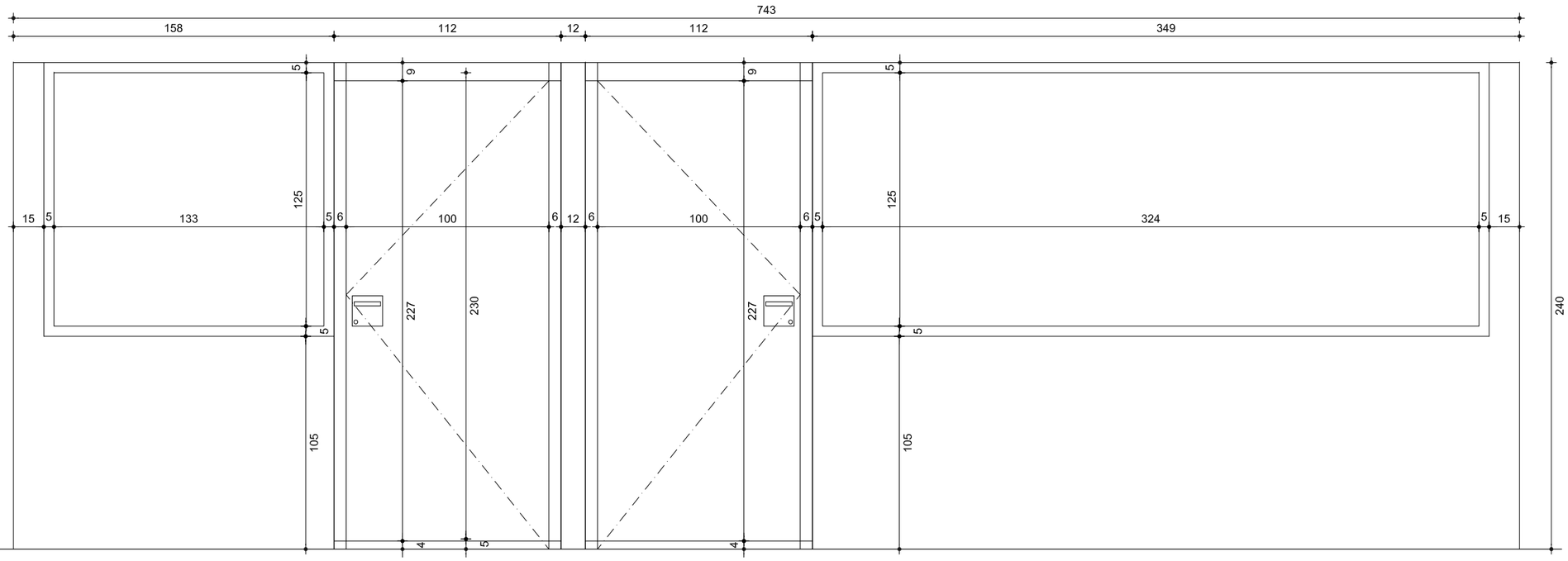

MP8 1 Ud

TABIQUE-MAMPARA TIPO PRIMACY DE PREMO O SIMILAR
MARCOS DE ALUMINIO ANODIZADO O LACADO COLOR A DECIDIR. ESTRUCTURA INTERIOR ACERO GALVANIZADO
MÓDULO MIXTO, FORMADO POR DOBLE PAMNEL DE HPL HASTA ALTURA DE ZÓCALO.
PAÑOS VIDRIADOS CONTINUOS CON DOBLE CRISTAL LAMINADO 6+6,
CON BUTIRAL TRANSPARENTE Y/O TRASLÚCIDO Y VINILOS DE PROTECCIÓN DE VISTAS DEFINIR POR D.O.
PUERTA PRIMACY DE PREMO , CON HOJA DE MADERA REVESTIDA EN ESTRATIFICADO TIPO FORMICA COLOR SYSTEM A DECIDIR
CANTEADO EN PVC EN IGUAL COLOR. BISAGRAS INTEGRADAS EN LA PERFILERÍA,
MANILLA ALUMINIO ANODIZADO F1. TIPO OCARIZ 1987/600 CH. CERRADURA TIPO TESA AMAESTREADA
RODAPIE INFERIOR A PLANO PLETINA DE ALUMINIO 40.5 EN AMBAS CARAS

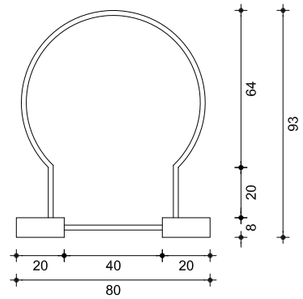

E1 1 Ud

ESCALERA DEPATES DE ACCESO A CUBIERTA, 7,00M DE ALTURA

5.6

MEMORIA DE CARPINTERÍA VI

E 1:25

0 25 50 75m

PE-5-MCARP

MANCOMUNIDAD DE LA COMARCA DE PAMPLONA E.T.A.P. EGUILLOR. NAVARRA

PROYECTO EJECUCION ENE.20

AM273235a reforma e.t.a.p. de eguillor

JAVIER BARCOS Y MANUEL ENRIQUEZ
ByE arquitectos bye@byearqultectos.com Paseo Fueros-Etxaburua, 21 trasera. T 948247955. F 948246562. 31013 Berrlozar. Navarra

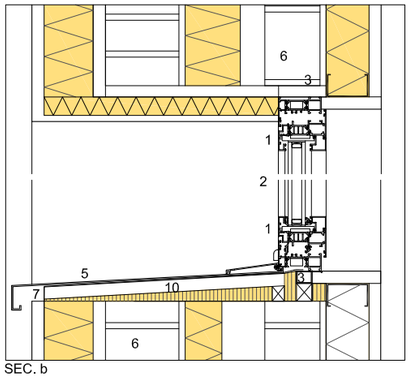

SEC. b

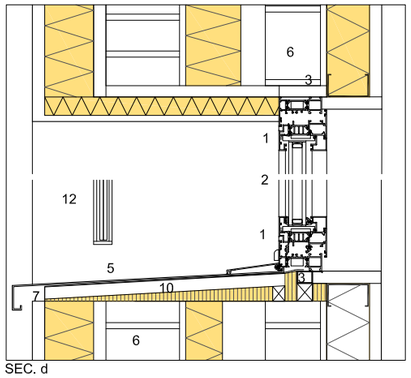

SEC. d

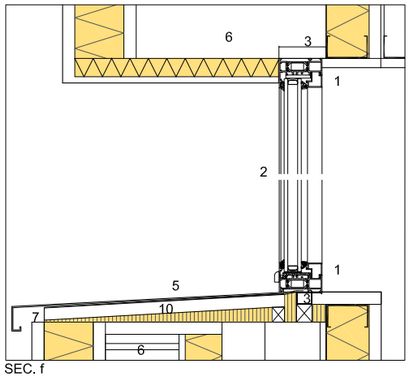

SEC. f

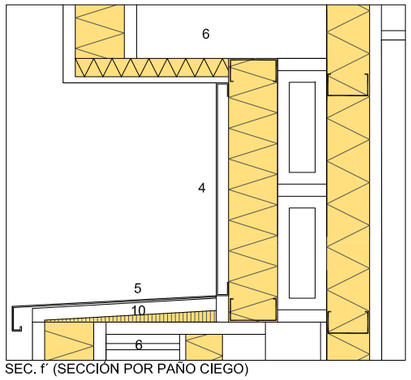

SEC. f´ (SECCIÓN POR PAÑO CIEGO)

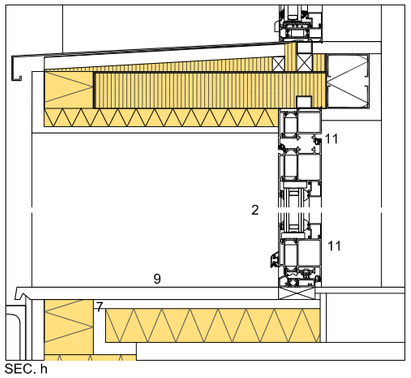

SEC. h

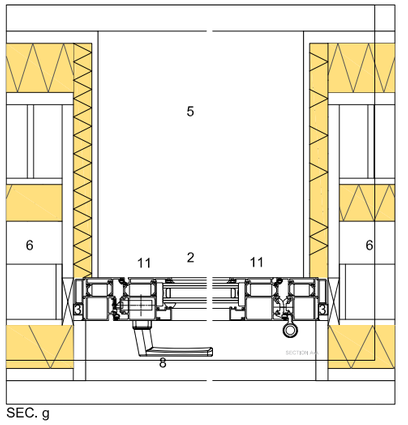

SEC. g

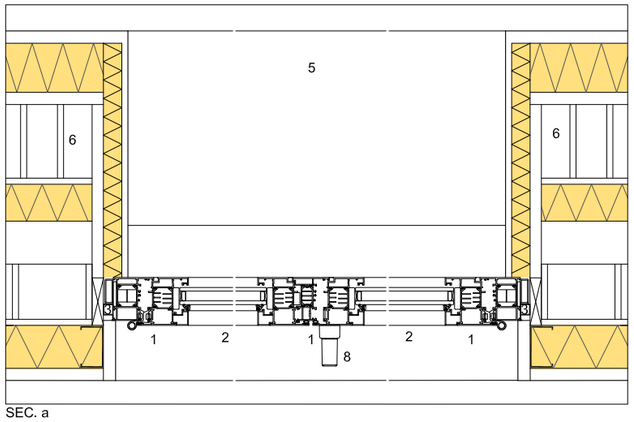

SEC. a

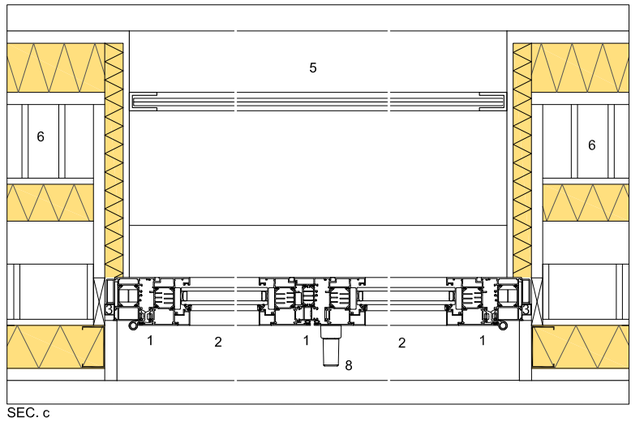

SEC. c

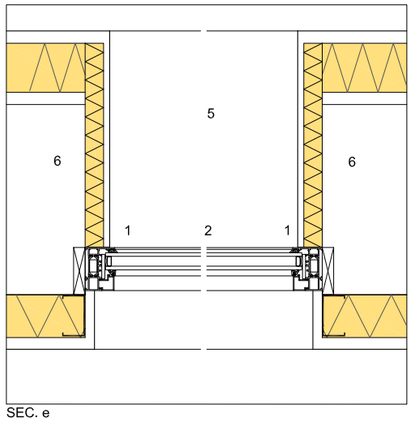

SEC. e

1 CARPINTERIA ALUMINIO ANODIZADO O LACADO. COLOR A DECIDIR
TIPO CORTIZO COR 70 INDUSTRIAL CON ROTURA DE PUENTE TERMICO
2 VIDRIO DOBLE AISLANTE BAJO EMISIVO DEFINIDO EN MEMORIA DE CARPINTERIA
COMPOSICION SEGUN ORIENTACIONES Y HUECOS
3 PREMARCO ALUMINIO SELLADO INTERIOR POLIURETANO
4 PANEL COMPOSITE DE ALUMINIO ANODIZADO O LACADO,
RECIBIDO SOBRE AISLAMIENTO
5 ALFEIZAR DE PANEL DE COMPOSITE DE ALUMINIO ANODIZADO O LACADO IGUAL
QUE CARPINTERÍA Y REMATES, RECIBIDO CON AISLAMIENTO
6 CERRAMIENTO EXTERIOR. TIPO SEGUN MEMORIA DE ALBAÑILERIA.
7 LAMINA IMPERMEABILIZANTE EN CONTORNO DE HUECOS
8 MANILLAS, PERNIOS Y HERRAJES ACABADOS IGUAL QUE CARPINTERÍA
9 ALFEIZAR DE VENTANA BALCONERA DE HORMIGÓN POLIMERO, COLOR A DECIDIR.
10 TABLERO CEMENTOSO TIPO VIROC, PARA EVITAR DEFORMACIONES EN ALFEIZAR
11 CARPINTERIA ALUMINIO ANODIZADO O LACADO. COLOR A DECIDIR
TIPO MILLENIUM PLUS RPT
12 BARANDILLA DE VIDRIO LAMINADO DE SEGURIDAD TIPO 4+4 TRANSPARENTE
SOBRE CALLES LATERALES DE ALUMINIO
13 TABIQUE TIPO SEGUN MEMORIA ALBAÑILERIA
14 PREMARCO MADERA PINO. DIMENSIONES SEGUN TABIQUERIA
15 HOJA DE 45 mm. REVESTIDA EN ESTRATIFICADO TIPO FORMICA
COLOR SYSTEM A DECIDIR CANTEADO EN PVC EN IGUAL COLOR.
PLETINAS DE ALUMINIO ANODIZADO EN SU COLOR 60.0,5
DE PROTECCION INFERIOR EN AMBAS CARAS
16 MARCO EN MADERA MACIZA ACABADO LACADO ENDURECIDO.
COLOR A DECIDIR
17 MANILLAS, PERNIO Y HERRAJES TIPO OCARIZ SEGUN PRESUPUESTO
Y MEMORIA
18 JAMBAS EN ESTRATIFICADO TIPO FORMICA COLOR SYSTEM A DECIDIR
19 VIDRIO FIJO STADIP 4+4
20 TABIQUE/MAMPARA, TIPO PREMO PRIMACY O SIMILAR; MARCOS DE
ALUMINIO ANODIZADO EN SU COLOR O LACADOS COLOR A DECIDIR
VENTANAS CON DOBLE CRISTAL LAMINADO 6+6, CON BUTIRAL TRANSPARENTE
Y/O TRASLÚCIDO A DEFINIR POR D.O.
21 PUERTA PRIMACY PREMO, ESTRATIFICADO TIPO
TIPO FORMICA COLOR SYSTEM A DECIDIR CANTEADO EN PVC EN IGUAL COLOR.
BISAGRAS COLOR ALUMINIO INTEGRADAS EN LA PERFILERÍA.
MANILLA ALUMINIO ANODIZADO F1. TIPO OCARIZ 1987/600 CH.
CERRADURA TIPO TESA AMAESTREADA. RODAPIE INFERIOR A PLANO
PLETINA DE ALUMINIO 40.5 EN AMBAS CARAS
22 PUERTA CORTA FUEGOS, EI2-60-C5 HOMOLOGADA TIPO CARSAL COMPUESTA POR
UNA HOJA ABATIBLE DE EJE VERTICAL, ACABADA CON PANEL LAMINADO DE ALTA
PRESIÓN TIPO FORMICA POR AMBAS CARAS, COLOR SYSTEM A ELEGIR.
FORMACIÓN DE BATIENTE CON PANEL LAMINADO DE ALTA PRESIÓN,
RODAPIÉ INFERIOR EN AMBAS CARAS A PLANO DE PLETINA DE ALUMINIO 60.5 MM;
23 MARCO ACERO ANCHURA SEGUN TABIQUE. EI2-60-C5
24 MANILLAS, PERNIOS Y HERRAJES ACABADOS CROMADOS MATE
25 TODO EL PERIMETRO SE SELLARA EN AMBOS LADOS

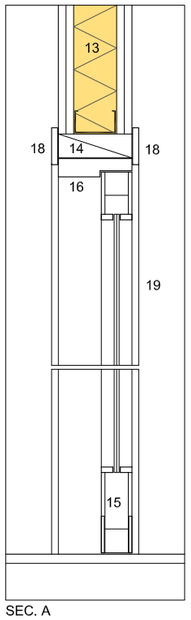

SEC. A

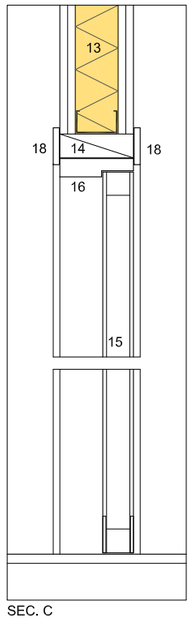

SEC. C

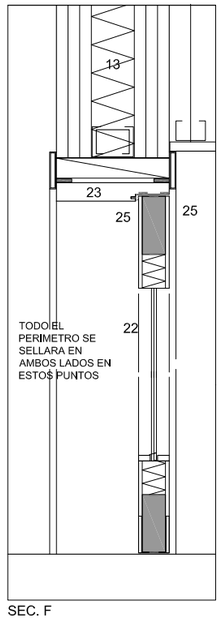

SEC. F

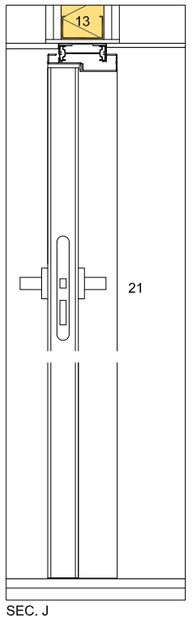

SEC. J

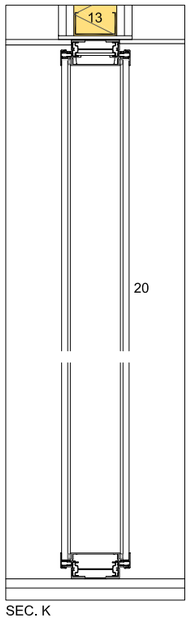

SEC. K

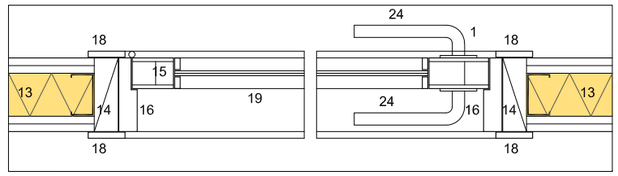

SEC. B

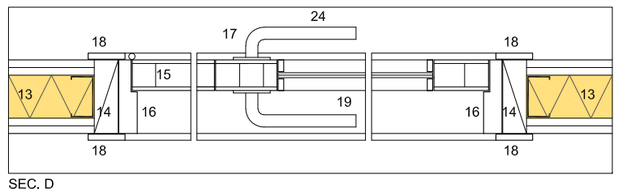

SEC. D

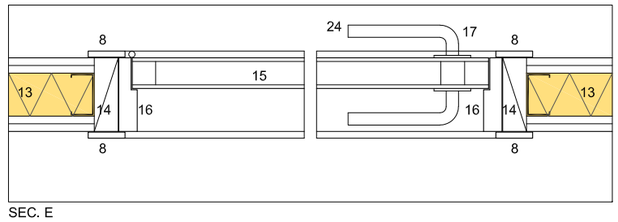

SEC. E

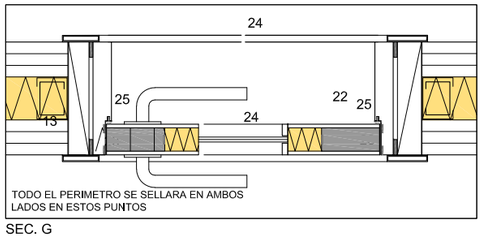

SEC. G

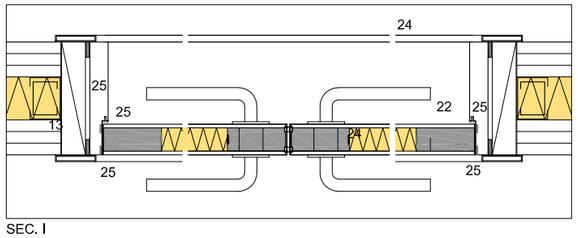

SEC. I

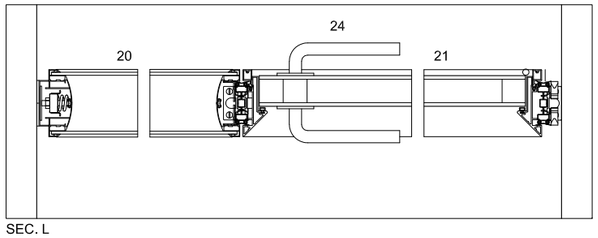

SEC. L

5.7

E 1:10

0 10 20 30cm

DETALLES DE CARPINTERÍA I

PE-57-DCARP

MANCOMUNIDAD DE LA COMARCA DE PAMPLONA E.T.A.P. EGUILLOR. NAVARRA

PROYECTO EJECUCION ENE.20

AM273235a reforma e.t.a.p. de eguillor

JAVIER BARCOS Y MANUEL ENRIQUEZ
ByE arquitectos bye@byearquitectos.com Paseo Fueros-Etxaburua, 21 trasera. T 948247955. F 948246562. 31013 Berrlozar. Navarra

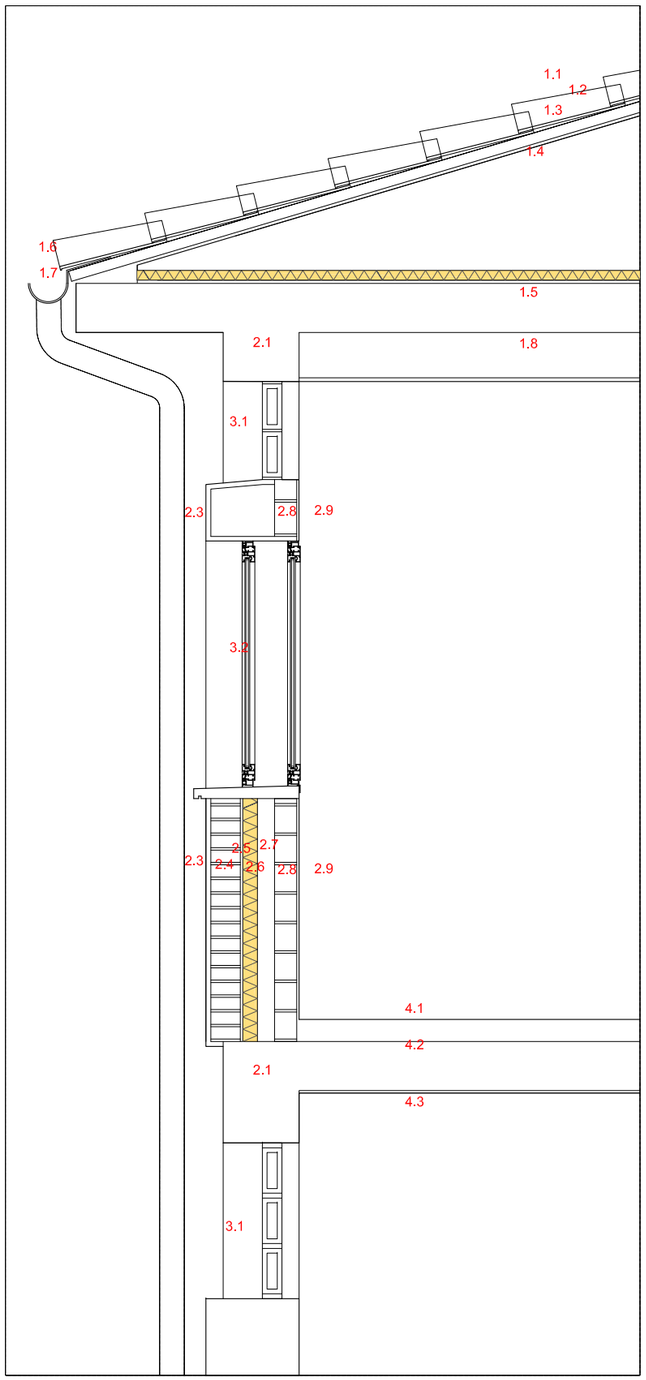

ESTADO ACTUAL

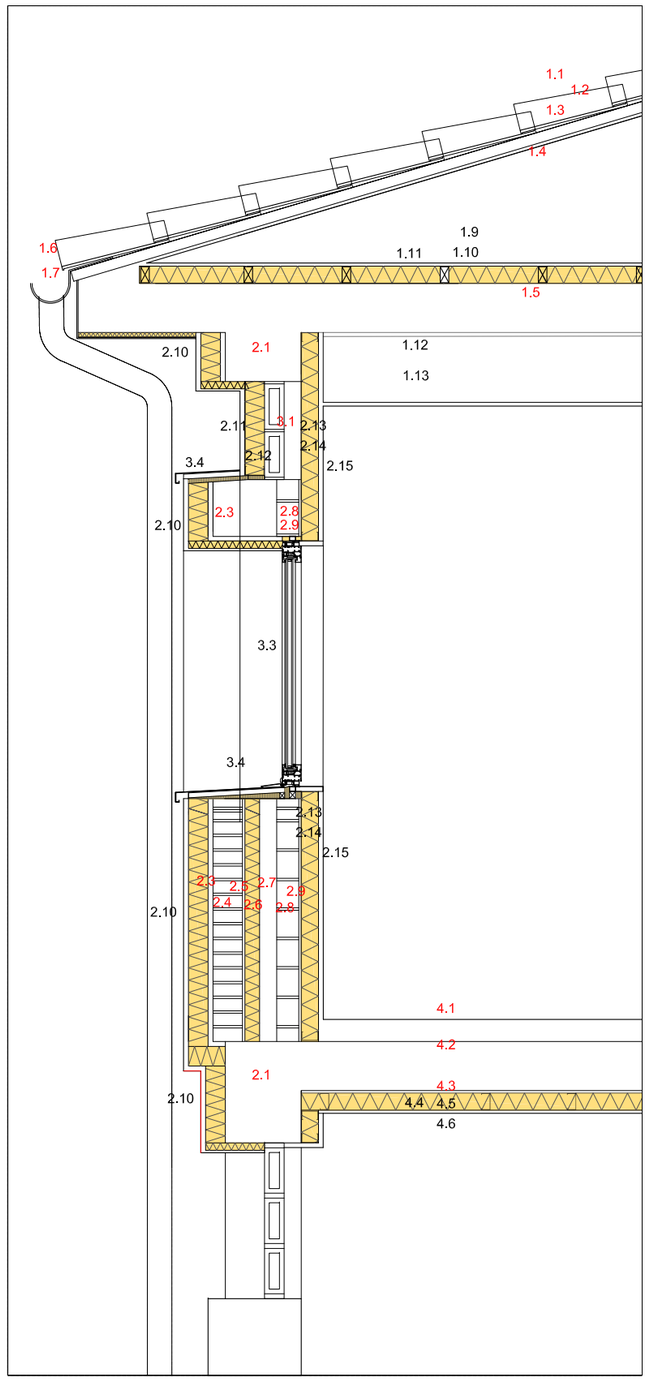

PROPUESTA I. SECCIÓN TRANSVERSAL

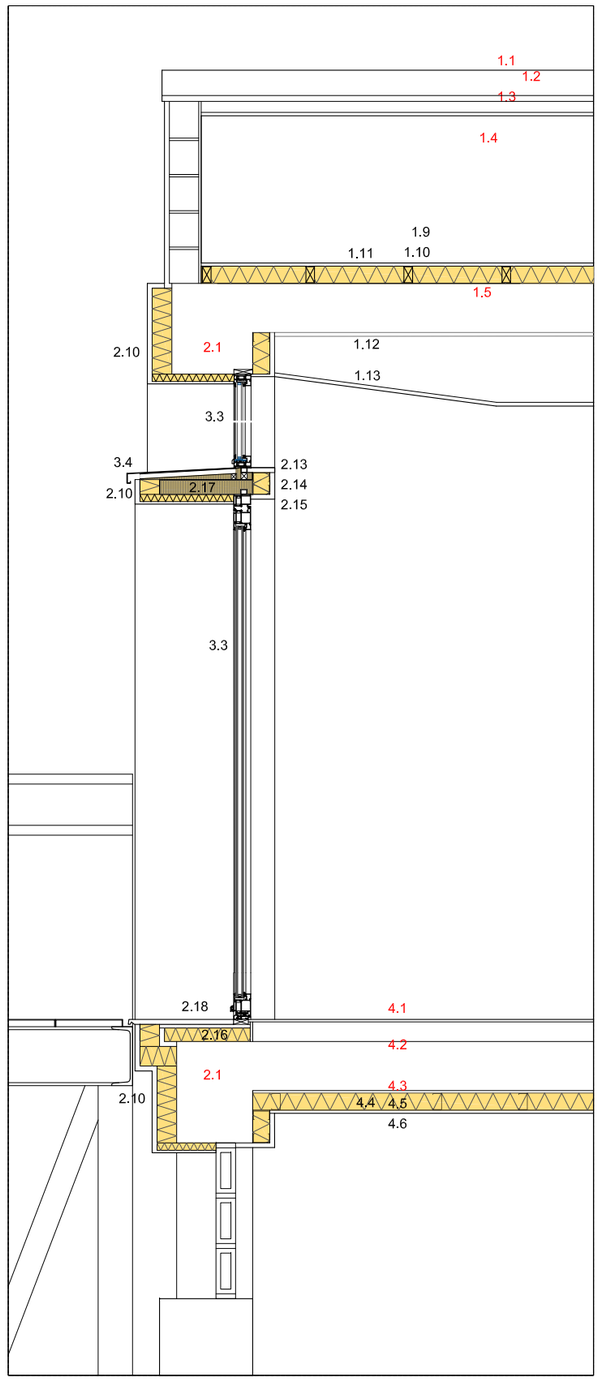

PROPUESTA II. SECCIÓN LONGITUDINAL

1 CUBIERTA INCLINADA
1.1 TEJA CERAMICA MIXTA
1.2 CAPA DE COMPRESIÓN
1.3 TABLERO DE HORMIGÓN
1.4 CÁMARA DE AIRE ESPACIO BAJO CUBIERTA
1.5 FORJADO UNIDIRECCIONAL CON BOVEDILLAS DE HORMIGÓN
1.6 CANALON REDONDO DE CHAPA LACADA
1.7 BAJANTE REDONDA DE ACERO LACADO DIAMETRO 10 cm
1.8 FALSO TECHO DESMONTABLE 60X60
1.9 TABLERO DE MADERA TRATADA
1.10 RASTREL DE MADERA TRATADA
1.11 AISLAMIENTO DE LANA DE ROCA DE 12cm
1.12 LUCIDO DE YESO
1.13 FALSO TECHO DESMONTABLE SEGÚN ZONAS

2 FACHADA SATE
2.1 ESTRUCTURA DE HORMIGÓN
2.2 ALFEIZAR DE HORMIGÓN
2.3 REVESTIMIENTO TIPO COTEGRAN CON ÁRIDO VISTO 2cm
2.4 1/2 ASTA LADRILLO PERFORADO E=12cm
2.5 RASEO DE MORTERO 1cm
2.6 3 PLACAS EPS DE 3 cm E=9cm
2.7 CÁMARA DE AIRE 4cm
2.8 LADRILLO HUECO DOBLE 9cm
2.9 LUCIDO DE YESO 1cm
2.10 FACHADA DE SATE 120mm, 100mm AISLAMIENTO DE LANA DE ROCA
2.11 PANEL COMPOSITE DE ALUMINIO
2.12 AISLAMIENTO + LÁMINA IMPERMEABILIZANTE
2.13 PERFIL DE SUJECCION DE 70 mm CADA 400 mm
2.14 AISLAMIENTO DE LANA DE ROCA 80 mm
2.15 PLACA DE YESO LAMINADO 19 mm O 15mm + ALICATADO. SEGÚN ZONAS
2.16 AISLAMIENTO EPS
2.17 CHAPÓN DE ACERO DE 2mm DE ESPESOR
2.18 ALFEIZAR DE HORMIGÓN POLIMERO, SOBRE LÁMINA IMPERMEABLE.

3 HUECOS
3.1 HUECO VIDRIO PAVES 20X20
3.2 CARPINTERÍA DOBLE DE ALUMINIO. CORREDERAS ALUMINIO SIN RPT Y VIDRIO SINPLE
3.3 CARPINTERIA OSCILOBATIENTE CON RPT Y VIDRIO DOBLE SEGÚN MEMORIA DE CARPINTERÍA
3.4 ALFEIZAR DE COMPOSITE DE ALUMINIO CON AISLAMIENTO SOBRE LÁMINA IMPERMEABLE.

4 FORJADO
4.1 PAVIMENTO DE GRES SOBRE CAPA DE NIVELACIÓN
4.2 FORJADO UNIDIRECCIONAL CON BOVEDILLAS DE HORMIGÓN
4.3 LUCIDO DE YESO
4.4 PERFIL DE SUJECCION DE 70 mm CADA 400 mm, HORIZONTAL
4.5 AISLAMIENTO DE LANA DE ROCA 120 mm
4.6 PLACA DE YESO LAMINAR 13mm ACABADO EN PINTURA LISA

6.1

E 1:25

SECCIONES CONSTRUCTIVAS

PE-6-SECONS

0 25 50 150cm

MANCOMUNIDAD DE LA COMARCA DE PAMPLONA E.T.A.P. EGUILLOR. NAVARRA

PROYECTO EJECUCION ENE.20

AM273235a reforma e.t.a.p. de eguillor

JAVIER BARCOS Y MANUEL ENRIQUEZ
ByE arquitectos bye@byearquitectos.com Paseo Fueros-Etxaburua, 21 trasera. T 948247955. F 948246562. 31013 Berriozar. Navarra

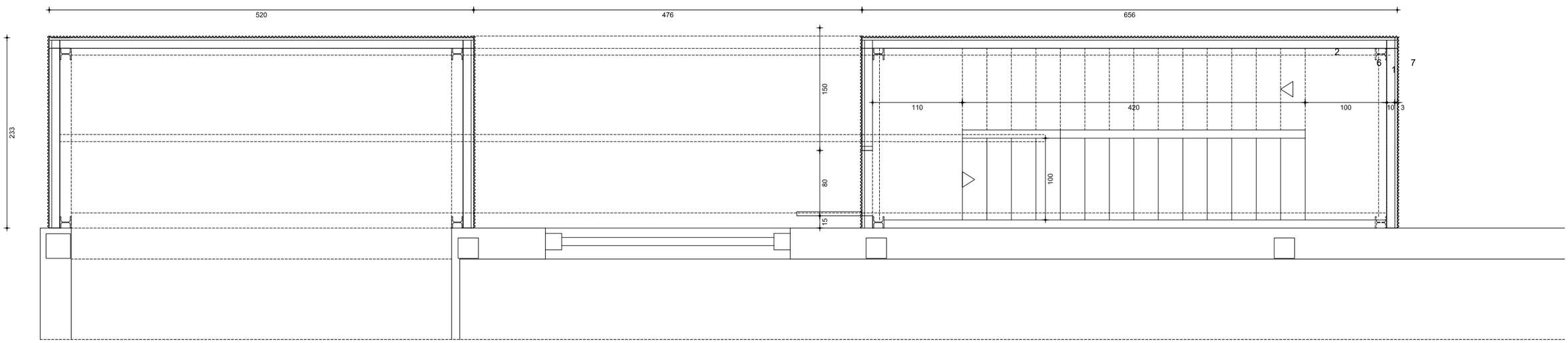

PLANTA BAJA

1666

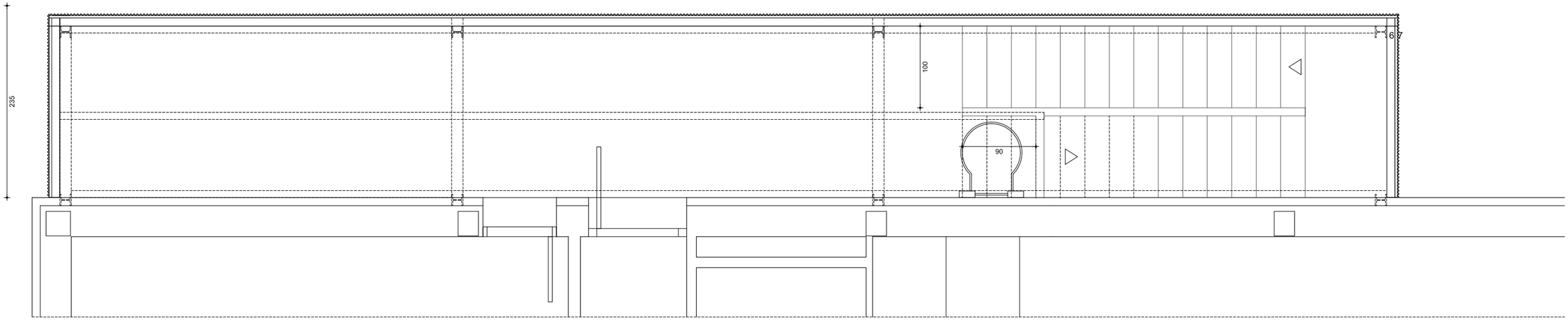

PLANTA PRIMERA

1 PERFIL HEB 140 ACERO LAMINADO GALVANIZADO
2 PERFIL UPN 240 ACERO LAMINADO GALVANIZADO
3 PERFIL UPN 240 ACERO LAMINADO GALVANIZADO SUJETO A PARAMENTOS VERTICALES MEDIANTE TACOS TIPO HILTI
4 FORMACION DE PELDAÑOS
BANDEJA EN CHAPA LAGRIMADA GALVANIZADA 18.300.8 mm
5 FORMACION DE RELLANOS
BANDEJA CHAPA LAGRIMADA GALVANIZADA 30.280.30.8 mm
6 BANDEJA PERFILADA EN ACERO PRELACADO TIPO HACIERBA 1.600.130 AD DE ARCELOR MITTAL O EQUIVALENTE, COLOCADA SEGUN ESPECIFICACIONES, CON UNIDADES MICROPERFORADAS SEGUN ZONAS
7 CHAPA ONDULADA PRELACADA e= 0,8 mm TIPO MINIONDA FA DE EUROPERFIL CON LACADO TIPO HAIRPLUS O EQUIVALENTE, CON UNIDADES MICRONERVADAS Y / O MICROPERFORADAS SEGUN ZONAS
8 BARANDILLA DE CHAPA CIEGA CON PLIEGUES SUPERIOR E INFERIOR PARA RIGIDIZACIÓN Y PASAMANOS DE TUBO DE Ø 40mm, H=95cm
9 SOLERA DE HORMIGON HA-25/B/20/IIb e=15 cm
10 ENCACHADO DE GRAVA e=15 cm
11 ZAPATAS DE CIMENTACION HORMIGON ARMADO e=80 cm
ARMADURA SUPERIOR E INFERIOR MALLAZO Ø 16 20.20 cm
12 VIGAS ATADO CIMENTACION EMBUTIDAS EN LOSA
CANTO 80 cm. ANCHO 30 cm. ARMADURA 6Ø 12 ESTRIBOS Ø 8 a 20 cm
13 PLACAS DE CIMENTACION 500.500.18
4 PERNOS ROSCADOS Ø 22 55.11 cm
14 CAPA HORMIGON DE LIMPIEZA HA-25/B/20/IIb
15 CARTELAS ANCLAJE CIMENTACION
h=150 mm. e=8 mm
16 PUERTA PC1, SEGÚN PLANOS DE CERRAJERÍA
CON BARRA ANTIPANICO
17 ARRIOSTRAMIENTO L 50.50
18 PANEL SANDWICH 100mm DE CIERRE DE CUBIERTA DE LOCAL DE INSTALACIONES, CON CANALÓN DE BORDE Y RECOGIDA DE AGUA.

7.1

E 1:50

0 0.3 0.6 1.5m

ESCALERA EXTERIOR. PLANTAS

PE-71-ESC

MANCOMUNIDAD DE LA COMARCA DE PAMPLONA E.T.A.P. EGUILLOR. NAVARRA

PROYECTO EJECUCION ENE.20

AM273235a reforma e.t.a.p. de eguillor

JAVIER BARCOS Y MANUEL ENRIQUEZ
ByE arquitectos bye@byearquitectos.com Paseo Fueros-Etxaburua, 21 trasera. T 948247955, F 948246562. 31013 Berrlozar. Navarra

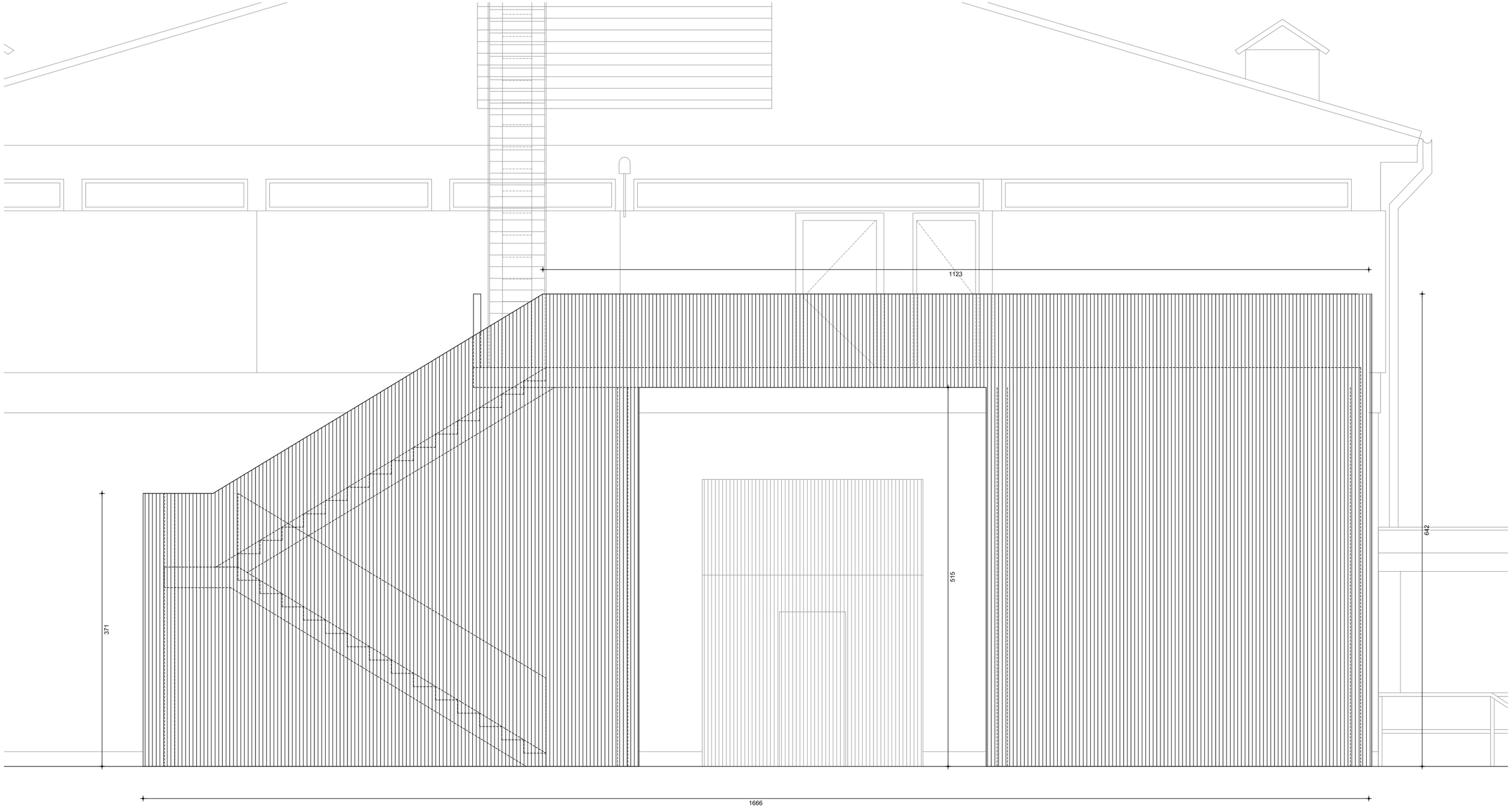

ALZADO OESTE

7.2

E 1:50

0 0.3 0.6 1.5m

ESCALERA EXTERIOR. ALZADO

PE-71-ESC

MANCOMUNIDAD DE LA COMARCA DE PAMPLONA E.T.A.P. EGUILLOR. NAVARRA

PROYECTO EJECUCION ENE.20

AM273235a reforma e.t.a.p. de eguillor

JAVIER BARCOS Y MANUEL ENRIQUEZ
ByE arquitectos bye@byearquitectos.com Paseo Fueros-Etxaburua, 21 trasera. T 948247955. F 948246562. 31013 Berrlozar. Navarra

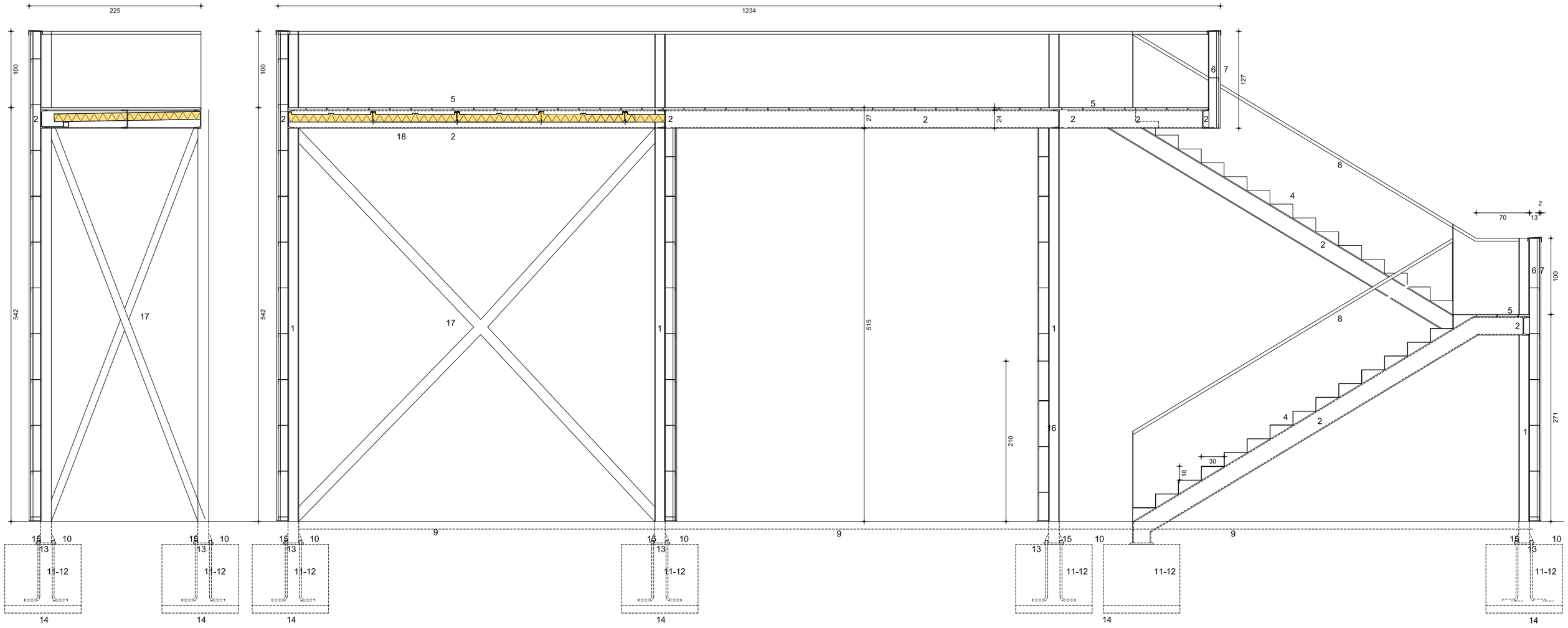

SECCIÓN TRANSVERSAL

SECCIÓN LONGITUDINAL

1 PERFIL HEB 140 ACERO LAMINADO GALVANIZADO
2 PERFIL UPN 240 ACERO LAMINADO GALVANIZADO
3 PERFIL UPN 240 ACERO LAMINADO GALVANIZADO SUJETO A PARAMENTOS VERTICALES MEDIANTE TACOS TIPO HILTI
4 FORMACION DE PELDAÑOS
BANDEJA EN CHAPA LAGRIMADA GALVANIZADA 18.300.8 mm
5 FORMACION DE RELLANOS
BANDEJA CHAPA LAGRIMADA GALVANIZADA 30.280.30.8 mm
6 BANDEJA PERFILADA EN ACERO PRELACADO TIPO HACIERBA 1.600.130 AD DE ARCELOR MITTAL O EQUIVALENTE, COLOCADA SEGUN ESPECIFICACIONES, CON UNIDADES MICROPERFORADAS SEGUN ZONAS
7 CHAPA ONDULADA PRELACADA e= 0,8 mm TIPO MINIONDA FA DE EUROPERFIL CON LACADO TIPO HAIRPLUS O EQUIVALENTE, CON UNIDADES MICRONERVADAS Y / O MICROPERFORADAS SEGUN ZONAS
8 BARANDILLA DE CHAPA CIEGA CON PLIEGUES SUPERIOR E INFERIOR PARA RIGIDIZACIÓN Y PASAMANOS DE TUBO DE Ø 40mm, H=95cm
9 SOLERA DE HORMIGON HA-25/B/20/IIb e=15 cm
10 ENCACHADO DE GRAVA e=15 cm
11 ZAPATAS DE CIMENTACION HORMIGON ARMADO e=80 cm
ARMADURA SUPERIOR E INFERIOR MALLAZO Ø 16 20.20 cm
12 VIGAS ATADO CIMENTACION EMBUTIDAS EN LOSA
CANTO 80 cm. ANCHO 30 cm. ARMADURA 6Ø 12 ESTRIBOS Ø 8 a 20 cm
13 PLACAS DE CIMENTACION 500.500.18
4 PERNOS ROSCADOS Ø 22 55.11 cm
14 CAPA HORMIGON DE LIMPIEZA HA-25/B/20/IIb
15 CARTELAS ANCLAJE CIMENTACION
h=150 mm. e=8 mm
16 PUERTA PC1, SEGÚN PLANOS DE CERRAJERÍA
CON BARRA ANTIPANICO
17 ARRIOSTRAMIENTO L 50.50
18 PANEL SANDWICH 100mm DE CIERRE DE CUBIERTA DE LOCAL DE INSTALACIONES, CON CANALÓN DE BORDE Y RECOGIDA DE AGUA.

7.3

E 1:50 ESCALERA EXTERIOR. SECCIÓN

PE-71-ESC

0 0.3 0.6 1.5m

MANCOMUNIDAD DE LA COMARCA DE PAMPLONA E.T.A.P. EGUILLOR. NAVARRA

PROYECTO EJECUCION ENE.20

AM273235a reforma e.t.a.p. de eguillor

JAVIER BARCOS Y MANUEL ENRIQUEZ
ByE arquitectos bye@byearquitectos.com Paseo Fueros-Etxaburua, 21 trasera. T 948247955. F 948246562. 31013 Berriozar. Navarra

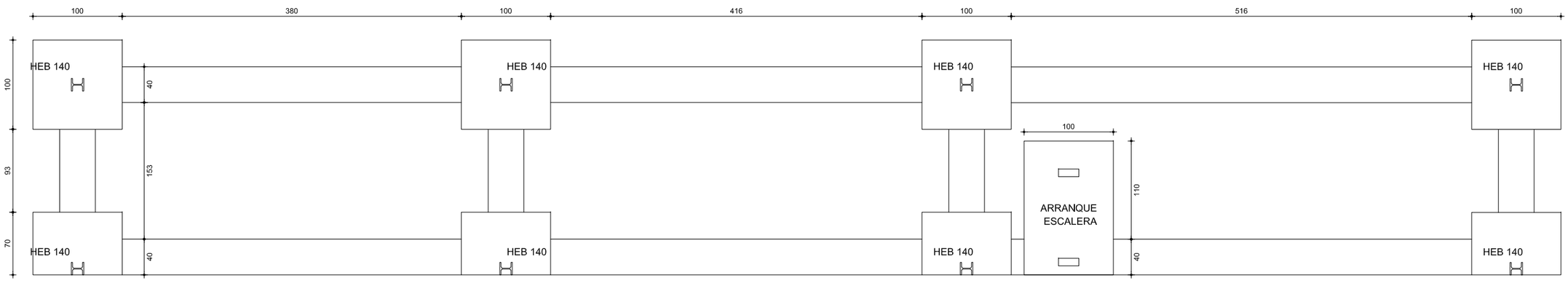

PLANTA CIMENTACIÓN

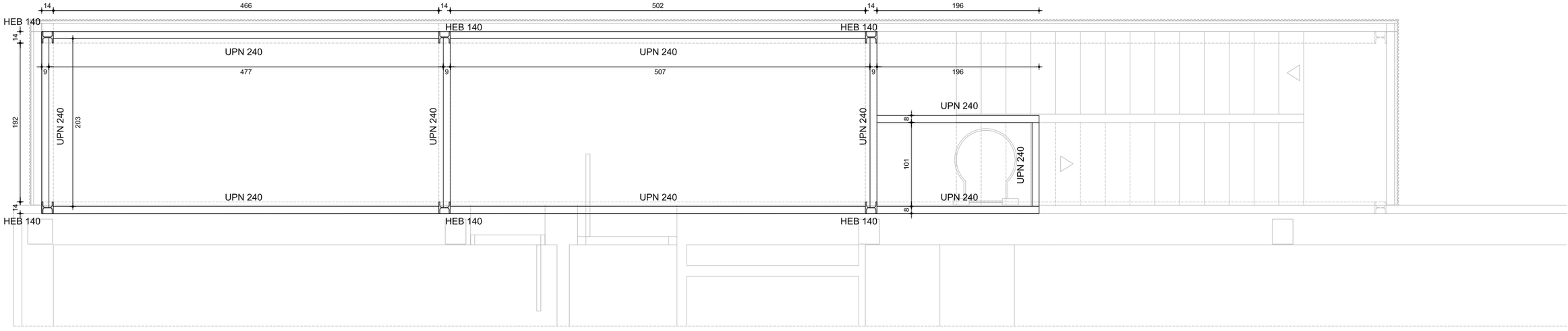

TECHO DE PLANTA BAJA

7.4

E 1:50

0 0.3 0.6 1.5m

ESCALERA EXT. ESTRUCTURA

PE-71-ESC

MANCOMUNIDAD DE LA COMARCA DE PAMPLONA E.T.A.P. EGUILLOR. NAVARRA

PROYECTO EJECUCION ENE.20

AM273235a reforma e.t.a.p. de eguillor

JAVIER BARCOS Y MANUEL ENRIQUEZ
ByE arquitectos bye@byearquitectos.com Paseo Fueros-Etxaburua, 21 trasera. T 948247955. F 948246562. 31013 Berrlozar. Navarra