VISADO
Colegio Oficial de Aparejadores, Arquitectos Técnicos e Ingenieros de Edificación de Navarra
Nafarroako Aparailari, Arkitekto Teknikoetaraikuntza Ingeniarien Elkargo Ofiziala
BISATUA
fecha
09/03/2018

PROYECTO DE ACTIVIDAD CLASIFICADA
PUNTO LIMPIO:
RECOGIDA DE RESIDUOS DOMÉSTICOS EN GARINOAIN(NAVARRA)

fecha
09/03/2018
BISATUA
Nafarroako Aparailari, Arkitekto Tekniko eta Eraikuntza Ingeniarien Elkargo Ofiziala
VISADO
Colegio Oficial de Aparejadores, Arquitectos Técnicos e Ingenieros de Edificación de Navarra
NAVARRA NAFARROA

MEMORIA

ÍNDICE.

1-MEMORIA.

1.1.-INTRODUCCIÓN.
1.2.-DATOS DEL PROYECTO
1.2.1. Promotor
1.2.2. Redactor
1.2.3. Emplazamiento
1.2.4. Objeto y antecedentes
1.2.5. Ubicación y datos de parcela
1.2.6. Compatibilidad urbanística
1.2.7. Clasificación y trámite de la actividad.
1.3.- ADECUACIÓN A EJECUTAR Y ACTIVIDAD PRETENDIDA, CARACTERÍSTICAS GENERALES
1.3.1. Descripción de la actividad prevista
1.3.2. Proceso productivo
1.3.3. Adecuación necesaria para el ejercicio de la actividad
1.3.4. Obras a ejecutar
1 .4.- AFECCIONES AL MEDIO Y MEDIDAS DE PROTECCIÓN
1.4.1. Emisiones de ruidos y vibraciones
1.4.2. Emi s iones a la atmósfera
1.4. 3. Depuración y ver t ido de aguas residuales
1.4.4. Eliminación de residuos tóxicos y peligrosos
1.4.5. Eliminación de residuos sólidos
1.4.6. Protección contra incendios

2-MEMORIA CONSTRUCTIVA

2.1.-SUPERFICIES.
2.1.1-SUPERFICIE ÚTIL.
2.1.2-SUPERFICIE CONSTRUIDA.
2.2-SISTEMA CONSTRUCTIVO TÉCNICO.
2.2.1-MOVIMIENTO DE TIERRAS.
2.2.2-CIMENTACIÓN.
2.2.3-ESTRUCTURA.
2.2.4-ALBAÑILERÍA Y CERRAMIENTOS.
2.2.5-CARPINTERÍA.
2.2.5.1-CARPINTERÍA EXTERIOR.
2.2.5.2-CARPINTERÍA INTERIOR.
2.2.6-VENTILACIONES.
2.2.7-AISLAMIENTOS.
2.2.8-SOLADOS.
2.2.9-ALICATADOS.
2.2.10-ACABADOS.
2.2.11-CUBIERTA.
2.2.12-NORMAS TECNOLÓGICAS (NTE).

2.3-INSTALACIÓN CALEFACCIÓN, A.C.S. E INSTALACIÓN SOLAR TÉRMICA.
2.3.0ANTECEDENTES.
2.3.1-DESCRIPCIÓN DE LA INSTALACIÓN PROYECTADA.
2.3.1.1- CALEFACCIÓN LOCALES.
2.3.1.2- VENTILACIÓN.
2.3.1.3- PRODUCCIÓN DE AGUA CALIENTE SANITARIA.
2.3.1.4- CONTRIBUCIÓN SOLAR MÍNIMA DE AGUA CALIENTE SANITARIA.
2.3.1.5.- PRODUCCIÓN DE CALOR.
2.3.1.6.- ALIMENTACIÓN DE COMBUSTIBLE.
2.3.2REQUISITOS DE SEGURIDAD (IT 1.3).
2.3.3TIPO DE CONTROL AUTOMÁTICO Y DESCRIPCIÓN FUNCIONAL DEL MISMO.
2.3.4-CONCLUSIÓN.

2.4-INSTALACIÓN ELÉCTRICA EN BAJA TENSIÓN.
2.4.1. CLASIFICACIÓN DE LA INSTALACIÓN.
2.4.2- TOMA DE TIERRA.
2.4.3-RITE

2.5-TELECOMUNICACIÓN.
2.6-INSTALACIÓN FONTANERÍA Y SANEAMIENTO.
2.6.1-SANEAMIENTO.
2.6.1.1-DESCRIPCIÓN DE LA INSTALACIÓN.
2.6.2-FONTANERÍA.
2.6.2.1-DESCRIPCIÓN DE LA INSTALACIÓN.
2.6.2.2-AGUA CALIENTE SANITARIA.
2.6.3-CARACTERÍSTICAS DE LOS MATERIALES.

3-CUMPLIMIENTO DEL CÓDIGO TÉCNICO.

3.1-ÁMBITO DE APLICACIÓN.
3.2-CTE-HE (AHORRO DE ENERGÍA).
3.2.1-INTRODUCCIÓN.
3.2.2-HE 1-LIMITACIÓN DE LA DEMANDA ENERGÉTICA.
3.2.3-HE 2-RENDIMIENTO DE LAS INSTALACIONES TÉRMICAS.
3.2.4-HE 3-EFICIENCIA ENERGÉTICA DE LAS INSTALACIONES DE ILUMINACIÓN.
3.2.5-HE 4-CONTRIBUCIÓN SOLAR MÍNIMA DE AGUA CALIENTE SANITARIA.
3.2.6-HE 5-CONTRIBUCIÓN FOTOVOLTAICA MÍNIMA DE ENERGÍA ELÉCTRICA.
3.3-CTE-SUA (SEGURIDAD DE UTILIZACIÓN Y ACCESIBILIDAD).
3.3.1-INTRODUCCIÓN.
3.3.2-SUA 1-SEGURIDAD FRENTE AL RIESGO DE CAÍDAS.
3.3.3-SUA 2-SEGURIDAD FRENTE AL RIESGO DE IMPACTO O ATRAPAMIENTO.
3.3.4-SUA 3-SEGURIDAD FRENTE AL RIESGO DE APRISIONAMIENTO.
3.3.5-SUA 4-SEGURIDAD FRENTE AL RIESGO DE CAUSADO POR ILUMINACIÓN INADECUADA.
3.3.6-SUA 5-SEGURIDAD FRENTE AL RIESGO CAUSADO POR SITUACIONES CON ALTA OCUPACIÓN
3.3.7-SUA 6-SEGURIDAD FRENTE AL RIESGO DE AHOGAMIENTO.
3.3.8-SUA 7-SEGURIDAD FRENTE AL RIESGO CAUSADO POR VEHÍCULOS EN MOVIMIENTO.
3.3.9-SUA 8-SEGURIDAD FRENTE AL RIESGO CAUSADO POR LA ACCIÓN DEL RAYO.
3.3.10-SUA 9-ACCESIBILIDAD.
3.4-CTE-SI (SEGURIDAD EN CASO DE INCENDIO).
3.4.1-INTRODUCCIÓN.
3.4.2-SI 1-PROPAGACIÓN INTERIOR.
3.4.3-SI 2-PROPAGACIÓN EXTERIOR.
3.4.4-SI 3-EVACUACIÓN DE OCUPANTES.
3.4.5-SI 4-DETECCIÓN, CONTROL Y DETECCIÓN DE INCENDIOS.
3.4.6-SI 5-INTERVENCIÓN DE LOS BOMBEROS.
3.2.7-SI 6-RESISTENCIA AL FUEGO DE LA ESTRUCTURA.
3.5-CTE-HS (SALUBRIDAD).
3.5.1-INTRODUCCIÓN.
3.5.2-HS 1-PROTECCIÓN FRENTE A LA HUMEDAD.
3.5.3-HS 2-RECOGIDA Y EVACUACIÓN DE RESIDUOS.
3.5.4-HS 3-CALIDAD DEL AIRE INTERIOR.
3.5.5-HS 4-SUMINISTRO DE AGUA.
3.5.6-HS 5-EVACUACIÓN DE AGUAS.
3.6-CTE-SE (SEGURIDAD ESTRUCTURAL).
3.6.1-INTRODUCCIÓN.
3.6.2-SE-AE(ACCIONES EN LA EDIFICACIÓN).
3.6.3-SE-C (CIMIENTOS)
3.6.4-SE-A (ACERO)
3.6.5-SE-F (FABRICA)
3.7-CTE –HR (PROTECCIÓN FRENTE AL RUIDO)

4-PLANES MANTENIMIENTO Y CONSERVACIÓN.

5-ÍNDICE DE PLANO

fecha 09/03/2018
BISATUA
Nafarroako Aparailari, Arkitekto Teknikoa eta Eraikuntza Ingeniarien Elkargo Ofiziala
VISADO
Colegio Oficial de Aparejadores, Arquitectos Técnicos e Ingenieros de Edificación de Navarra
NAVARRA NAFARROA

fecha 09/03/2018
BISATUA
Nafarroako Aparailari, Arkitekto Teniko eta Eraikuntza Ingeniarien Elkargo Ofiziala
Colegio Oficial de Aparejadores, Arquitectos Técnicos e Ingenieros de Edificación de Navarra
VISADO

1-MEMORIA :

1.1.-INTRODUCCIÓN.

Se pretende, a través del presente documento técnico, disponer de la información técnica necesaria para la tramitación y posterior ejercicio de una actividad consistente en disponer de una instalación municipal adecuadamente equipada para la recepción, separación selectiva y almacenamiento temporal de ciertos residuos de origen domiciliario. Instalación esta, que a partir de este momento pasaremos a denominar, como punto limpio.

1.2.-DATOS DEL PROYECTO

1.2.1.-PROMOTOR

Promotor: Mancomunidad de Mairaga.
Dirección: Calle San Salvador Nº 11 bajo. C.P 31300 TAFALLA (NAVARRA)
CIF: P3114802F

1.2.2.-REDACTOR.

Figura como autor y redactor del presente Proyecto de Ejecución el arquitecto técnico e ingeniero de la edificación:

- Carmelo Ibiricu Ochoa, colegiado con el nº1.648 del C.O.A.A.T.N.

1.2.3.-EMPLAZAMIENTO.

El emplazamiento previsto para la actividad de punto limpio, se prevé a criterio del Ayuntamiento de Garinoain, en la parcela 533 del polígono 2 del municipio de Garinoain.

1.2.4.-OBJETO Y ANTECEDENTES.

Tal y como ya se ha indicado, se pretende, disponer de un punto limpio en el municipio de Garinoain.
Los puntos limpios permiten separar los distintos residuos de origen doméstico, según su naturaleza, evitando así, el vertido común de todos los residuos procedentes del hogar, dadas sus diferentes características, facilitando así el posterior tratamiento y recuperación, y con todo ello, la mejora del medio ambiente, y por extensión la educación de la ciudadanía en base a los éxitos alcanzados.
De este modo, se pretenden, los siguientes objetivos:

o Aprovechar aquellos materiales contenidos en los residuos sólidos urbanos que pueden ser reciclados directamente, y conseguir con ello un ahorro de materias primas y de energía, así como una cantidad de residuos que es necesario tratar y/o eliminar.

o Evitar el vertido incontrolado de los residuos de gran tamaño que no pueden ser eliminados por medio de los servicios convencionales de recogida de basuras.

o Separar los residuos peligrosos que se generan en los hogares , cuya eliminación conjunta con el resto de las basuras urbanas o mediante el vertido a la red de saneamiento, supone un riesgo para los operarios de estos servicios , puede dañar las instalaciones de tratamiento o eliminación, y contribuye a la contaminación del medio ambiente.

fecha 09/03/2018
BISATUA
Nafarroako Aparailari, Arkitekto Teniko eta Eraikuntza Ingeniarien Elkargo Ofiziala
Colegio Oficial de Aparejadores, Arquitectos Técnicos e Ingenieros de Edificación de Navarra
VISADO

Más allá de los objetivos propios como consecuencia de la actividad a desarrollar, objeto del presente documento, se pretende además dar cumplimiento a la legislación y normativa de carácter general y/o sectorial , tanto de ámbito foral y estatal , como comunitario.
Cabría distinguir dos tipos de puntos limpios, los fijos y los móviles. A es te respecto, el punto limpio previsto, será del tipo fijo, disponiéndose permanentemente en la ubicación que se describe a continuación, dentro del horario que se establezca al efecto.
En cuanto a los objetivos generales que se pretenden a la hora de implantar el punto limpio, cabe des tacar el objetivo que el PLAN INTEGRADO DE GESTIÓN DE RESIDUOS DE NAVARRA 2010 – 2020, Y DECLARACIÓN DE INCIDENCIA AMBIENTAL, prevé, como con secuencia del diagnóstico de la situación actual y en orden a cumplir con la normativa vigente sobre residuos urbanos se requiere, entre otras cosas:

> *Fomentar la recogida selectiva de voluminosos y su posterior reutilización o tratamiento, con el objetivo de reutilización del 10% de esta fracción de residuos (en la que no se incluyen los RAEE) , y el 50% del reciclado. Además se fomentará la utilización de las áreas de aportación para la recogida de estos residuos y su reutilización.*

1.2.5.-UBICACIÓN Y DATOS DE LA PARCELA.

Se prevé, el desarrollo de la actividad, en la parcela catastral 533 del polígono 2, del municipio de Garinoain, correspondiéndose con la dirección postal C/ Catalain.
La parcela dispone de acceso rodado, desde un camino, realizando el acceso de los últimos metros, hasta el punto limpio, en pavimento tipo “todo uno”.
La parcela no está dotada de ningún servicio y se deberán ejecutar con el proyecto del Punto Limpio las que sean necesarias.

1.2.6.-COMPATBILIDAD URBANISTICA.

El emplazamiento propuesto es una porción de suelo que corresponde con una parte de la parcela 533 del polígono 2 propiedad del Ayuntamiento de Garinoain.
La normativa y determinaciones urbanísticas del Sector S.1 se encuentran definidas en el CAP.IV de las Normas del Plan Municipal al que remite la normativa particular de cada Sector.
El análisis de viabilidad se realizará en las dos circunstancias posibles:
1) Sin encontrase desarrollado el Sector
2) Con el Sector desarrollado.

1) Sin encontrase desarrollado el Sector.
La autorización únicamente puede resolverse de forma favorable en los supuestos que establece la Ley Foral 35/2002 en su Art .107:
Artículo 107. Usos y obras provisionales.
En el suelo urbanizable solo podrán autorizarse excepcionalmente usos y obras de carácter provisional que no estén expresamente prohibidos por la legislación urbanística o sectorial ni por el planeamiento general, que habrán de cesar y, en todo caso, ser demolidas sin indemnización alguna cuando lo acordare el ayuntamiento. La autorización, bajo las indicadas condiciones aceptadas por el propietario, se hará constar en el Registro de la Propiedad de conformidad con lo establecido en la legislación hipotecaria.
Este supuesto de provisionalidad se estima que podría pasar a tener un carácter definitivo, no teniendo que demoler la obra ni cesar la actividad, si cuando se desarrolle el sector, se dan las siguientes condiciones:
- El suelo del emplazamiento mantiene la titularidad municipal.
- El uso de “punto limpio” es compatible con la clasificación de usos.
- El titular del suelo asume las obligaciones en forma que corresponda en el desarrollo del Sector.

La concurrencia de estas condiciones y la comprobación de si éstas se producirán, y por lo tanto si será viable mantener el punto limpio, implica valorar el supuesto

fecha 09/03/2018
BISATUA
Nafarroako Aparailari, Arkitekto Tekniko eta Eraikuntza Ingeniarien Elkargo Ofiziala
VISADO
Colegio Oficial de Aparejadores, Arquitectos Técnicos e Ingenieros de Edificación de Navarra
NAVARRA NAFARROA

2) Con el Sector desarrollado.
Sobre la titularidad del suelo. El emplazamiento propuesto es actualmente municipal y tras la reparcelación seguirá siendo municipal ya que su destino es zona libre (resultado de la cesión del ámbito).

En lo relativo al uso comprobamos que la ficha del sector recoge 14.887,55 m2 de zonas verdes y espacios libres y 4.970.70 m2 de reserva para equipamientos. Dentro del sector se encuentran determinados de forma específica el suelo destinado a la ampliación del cementerio (aproximadamente 1025 m2) y a la ampliación de las piscinas (aproximadamente 3.945.70 m2).
El emplazamiento se corresponde con suelo destinado a zonas verdes y espacios libres, no siendo el suelo adecuado para este uso.
Se precisará modificar las determinaciones pormenorizadas, reduciendo las zonas verdes y espacios libres en la superficie necesaria, una vez comprobado si éstas superan el mínimo exigido. Y alternativamente reduciendo alguna o ambas reservas para ampliación de las piscinas o cementerio en la superficie necesaria.
Según los datos de la ficha del sector, la reserva de zonas verdes y espacios libres es 14.887,55 m2, superficie que parece superior al mínimo regulado en la LF 35/2002 lo que permitiría, previa comprobación, reducir ésta en la superficie necesaria para el punto limpio (300- 500 m2) pasando este suelo a equipamiento.
El uso de "punto limpio" se considera adecuado y compatible con la calificación de equipamiento, en todo caso la modificación podrá determinarlo de forma expresa.

Finalmente respecto de las obligaciones en la forma que corresponda del propietario del suelo, en este caso el Ayuntamiento, la posible modificación no altera el equilibrio de cargas y beneficios del Sector.
De forma complementaría, y lo que pudiera condicionar la futura ampliación del cementerio con respecto del *Decreto Foral 297/2001, de 15 de octubre, por el que se aprueba el Reglamento de Sanidad Mortuoria de Navarra*:
Artículo 42. Requisitos de los cementerios.
1. Los cementerios deberán cumplir los siguientes requisitos generales:
a) Se ubicarán sobre terrenos permeables o, de no existir otra alternativa, deberán adoptarse las medidas oportunas para favorecer su permeabilidad.
b) Dispondrán de una franja de protección de 50 metros de anchura medidos alrededor del perímetro exterior del cementerio, que deberá permanecer libre de construcciones de cualquier tipo, salvo las destinadas a usos funerarios.
2. Los requisitos generales establecidos en el apartado anterior, serán exigibles tanto para los cementerios de nueva construcción como para la ampliación de los ya existentes. Estos requisitos, sin embargo, no serán exigibles para la realización de reformas. A estos efectos, se considerará ampliación de un cementerio toda modificación que conlleve aumento de la superficie del mismo. Se considerará reforma cualquier modificación que no suponga aumento de superficie.
El emplazamiento propuesto permite cumplir la distancia de 50 metros sin modificar la delimitación actual de ampliación del cementerio.
La condición de infraestructura, se estima que no es contraria al planearniento local, realizando las modificaciones correspondientes del Sector.

1.2.7.-CLASIFICACIÓN Y TRAMITE DE LA ACTIVIDAD.

De acuerdo con la L EY FORAL 4/2005, de 22 de marzo, de intervención para la protección ambiental y DECRETO FORAL 93/2006, de 28 de diciembre, por el que se aprueba el Reglamento de desarrollo de la citada Ley Foral 4/2005, la actividad de Punto Limpio con almacenamiento temporal de residuos especiales de origen doméstico, encuadrada, en concreto en el Anejo 4D de la Ley Foral 4/2005, de 22 de marzo, de Intervención para la Protección Ambiental, apartado B).. Este apartado aparece más desarrollado en el anejo 4D, del Reglamento para la ejecución y desarrollo de esta Ley Foral 4/2005, de 22 de marzo., en cuya letra B) enmarca los almacenamientos de objetos y materiales de determinada superficie y potencia instalada.

fecha 09/03/2018
BISATUA
Nafarroako Aparailari, Arkitekto Teniko eta Eraikuntza Ingenianien Elkargo Ofiziala
Colegio Oficial de Aparejadores, Arquitectos Técnicos e Ingenieros de Edificación de Navarra
VISADO

Teniendo en cuenta que el punto limpio previsto no conlleva ninguna actividad de tratamiento o gestión de los residuos a depositar en el punto limpio, sino de ser un mero lugar donde esos residuos se entregan, reciben, almacenan muy temporalmente hasta su entrega para la gestión que con esos residuos haya que realizarse, procede afirmar que su encaje legal más apropiado sería este Anejo 4D y no el Anejo 4C que conlleva la obtención de Licencia Municipal de Actividad Clasificada con el previo informe de Medio Ambiente.
Y su encuadre en el Anejo 4D remite a la tramitación específica para estos supuestos que es la señalada en este Reglamento, concretamente en los artículo 72 y 73.

1.3.-ADECUACIÓN A EJECUTAR Y ACTIVIDAD PRETENDIDA, CARACTERÍSTICAS GENERALES

Se describe a continuación las actuaciones necesarias a realizar para disponer finalmente de un espacio adecuado al uso previsto y conforme con la normativa de aplicación.
Para ello, se distingue, entre las actuaciones de obra necesarias, la adecuación a realizar conforme con las exigencias propias de la actividad, así como una descripción de la actividad prevista y el proceso productivo que implica su desarrollo.

1.3.1.-DESCRIPCIÓN DE LA ACTIVIDAD PREVISTA.

Se prevé disponer de una actividad, que denominaremos PUNTO LIMPIO, dicha actividad consiste en una instalación fija, destinada a recoger selectivamente los residuos especiales generados en el hogar.

El PUNTO LIMPIO estará dimensionada para la aceptación de los siguientes residuos especiales de origen doméstico:

- Productos de pintura: tubos y botes de pintura, disolventes , decapantes…
- Otros productos especiales : fluorescentes , aceites usados , pilas , aerosoles , ceras , barnices y otros productos de limpieza.
- Otros residuos domésticos (pequeños electrodomésticos , ropa, madera, juguetes…) .
- RAE ES (residuos de aparatos técnicos y electrónicos) .
- Voluminosos (muebles , enseres , escombros según normativa, etc .) .
- Poda y madera .

E l punto limpio previsto, no recogerá residuos de origen industrial, y/o peligrosos, generados por actividades desarrolladas más allá del ámbito doméstico, siendo en estos casos, los titulares de las actividades que los generen, y productores de dichos residuos , los encargados de proceder , a través del gestor que corresponda.
La actividad a desarrollar no implica el procesado, transformación y/o alteración alguna, más allá de la manipulación, literal, de la materia prima que se utiliza, es decir, los residuos especiales de origen domés tico.
La actividad a desarrollar no requiere de maquinaria alguna.

1.3.2.-PROCESO PRODUCTIVO.

Considerando que nuestra actividad, prevé la recogida selectiva de residuos especiales de origen doméstico y su posterior gestión previa recogida de los mismos, distinguiríamos:

1. Recepción y clasificación. E l operario que se disponga en el punto limpio, atenderá a los usuarios con el fin de recibir y clasificar el residuo doméstico especial en el depósito y ubicación correcta. Con este f i n, el punto limpio, dispondrá de la señalización adecuada para ello.
   Hay que tener en cuenta que dado el tipo de residuos a recoger, se estima que el usuario llegará a la instalación a pie o con un vehículo. Por ello, el di seño y ordenación de la instalación,

fecha 09/03/2018
BISATUA
Nafarroako Aparailari, Arkitekto Teniko eta Eraikuntza Ingeniarien Elkargo Ofiziala
VISADO
Colegio Oficial de Aparejadores, Arquitectos Técnicos e Ingenieros de Edificación de Navarra

dispondrá de las dimensiones y organización adecuada para el transito peatonal y rodado, así como para la descarga de los residuos.

2. Almacenamiento. Los residuos recogidos serán almacenados por un periodo de tiempo variable y definido por la cabida del con tenedor que los albergue.
   Todo ello, a salvo de lo que pueda derivarse de las determinaciones que los informes sectoriales que se emitan durante el trámite para la obtención de licencia de actividad, establezcan.
3. Control de los residuos. De manera permanente, el operario que se encargue del control del punto limpio, deberá de vigilar y comprobar el volumen de llenado de cada u no de los contenderos, depósitos, etc. con el fin de evitar el rebose de residuos.
4. Retirada de los residuos. Dicho control, requiere de la solicitud a la entidad gestora que corresponda, para la retirada oportuna, evitando así, posibles afecciones al medio por vertidos, derrames, reboses, etc .de los residuos almacenados de manera temporal.
   Para la retirada de los residuos almacenados, se prevé un diseño y ordenación de la instalación, adecuada a los vehículos que se dispongan por el gestor que corresponda.

1.3.3.-ADECUACIÓN NECESARIA PARA EL EJERCICIO DE LA ACTIVIDAD.

Se consideran adecuaciones necesarias a realizar, como consecuencia de la actividad de punto limpio que se prevé, la dotación de contenedores necesarios para la correcta selección y almacenamiento de manera inequívoca y adecuada de los residuos, los elementos, sistemas y equipos de protección contra el fuego que la normativa establezca y la señalización con paneles para el correcto almacenamiento.
En cuanto a los contenedores previstos, las exigencias que se puedan establecer al respecto de la naturaleza de los mismos con forme al residuo que se almacene, así como el número que se prevé instalar, señalar:

RESIDUOS ADMISIBLES Y CANTIDADES ADMISIBLES.

RESIDUOS ADMISIBLE	CANTIDADES ADMISIBLES	Nº DE CONTENEDORES	CAPACIDAD DEL CONTENEDOR
ACEITE	10 LITROS	1	1M3
ACEITE	10 LITROS	1	1M3
AEROSOLES	10 ENVASES	1	250 LITROS
BATERÍAS	2 UNIDADES	1	0,5 M3
FLORESCENTE	5 UNIDADES	1	0,5 M3
RAEE	2 UNIDADES	4 TIPO JAULA	0,50M3
PODA Y	2 M3	1 TIPO	MÍNIMO 11 M3
MADERA	1M3	1	0,5M3
MEDICAMENTO	2 KG	1	250 LITROS
MUEBLES Y ENSERES	PRODUCCIÓN DOMÉSTICA	1	MÍNIMO 11 M3
PILAS	PRODUCCIÓN DOMÉSTICA	1	250 LITROS
PINTURAS Y DISOLVENTES	25 KG	1	250 LITROS
RADIOGRAFÍAS	10 UNIDADES	1	125 LITROS

E l almacenamiento descrito, se realizará al aire libre, bajo la marquesina prevista de construir o el contenedor cubierto.

fecha 09/03/2018
BISATUA
Nafarroako Aparailari, Arkitekto Tekniko eta Eraikuntza Ingeniarien Elkargo Ofiziala
VISADO
Colegio Oficial de Aparejadores, Arquitectos Técnicos e Ingenieros de Edificación de Navarra
NAVARRA NAFARROA

En cuanto a la señalización necesaria para el correcto uso de los diferentes contenedores a instalar, tránsito seguro dentro de la instalación tanto de personas como de vehículos e información general del punto limpio, señalar:

- Señalización individualizada y adecuada, de cada uno de los contenedores, en la que se indique el tipo de residuo que se almacenará.
- Señalización general, en el acceso a la instalación, en la que se indique, al menos , PUNTO LIMPIO, horario de la instalación, titular de la actividad, así como otras indicaciones que se entiendan oportunas .
- Señalización para el tránsito en condiciones de seguridad, para vehículos y personas , dentro de la instalación.

En cuanto a las exigencias derivadas del cumplimiento de la normativa vigente en materia de protección al fuego, se señala que, en el apartado correspondiente al cumplimiento del C.T. E se establecerán las medidas, sistemas y equipos de protección al fuego, necesarios, así como en la valoración económica que se incluye.

1.3.4.-. OBRAS A EJECUTAR

Las necesidades básicas, en lo que a la obra civil se refiere, para el ejercicio de la actividad, consisten en:

- Adecuación de la superficie del terreno, mediante el desbroce superficial y excavación necesaria, todo ello con el fin de sanear la superficie total del punto limpio.
- Excavación en saneos, si fuera necesario, atendiendo al terreno que se disponga una vez ejecutada el desbroce y excavación presupuestada.
- Compactado a cota de tierras, excavación finalizada, previo al aporte de material.
- Aporte y compactado de material granular, diferenciado para saneos concretos, y para la superficie total del punto limpio en general.
- Excavación zapatas de la marquesina a instalar y muros perimetrales.
- Ejecución de cimentación de la marquesina a instalar y muros perimetrales
- Ejecución de la solera de toda la superficie.
- Instalación de estructura de pilares, vigas y cerchas, así como del material de cobertura y cerramiento de la marquesina prevista.
- Ejecución de cerramiento perimetral de la instalación y puerta de acceso.
- Ejecución de la instalación eléctrica de iluminación y video vigilancia.
- Señalización de la instalación.

1.4.-AFECCIONES AL MEDIO Y MEDIDAS DE PROTECCIÓN

La actividad de punto limpio que se describe, se considera conforme a lo que a continuación se establece, que no genera afecciones al medio de relevancia, si bien, se analizan a continuación las repercusiones que pudieran causar y las medidas necesarias para evitarlas.

1.4.1.-. EMISIÓN DE RUIDO Y VIBRACIONES

El proceso productivo previsto y descrito en el presente documento, prevé la recepción, clasificación, almacenamiento, gestión y retirada del residuos. Todo ello por medio manuales y o

fecha 09/03/2018
BISATUA
Nafarroako Aparailari, Arkitekto Tekniko eta Eraikuntza Ingeniarien Elkargo Ofiziala
VISADO
Colegio Oficial de Aparejadores, Arquitectos Técnicos e Ingenieros de Edificación de Navarra

mecánicos, sin otra maquinaría más allá que el propio transporte que el usuario y gestor dispongan respectivamente en la recepción y retirada de los residuos. No produciéndose ningún tipo de transformación del producto almacenado.

Por todo ello, el ruido y /o vibraciones que se puedan ocasionar, serán las producidas por vehículos de usuarios y gestores, considerando que la afección no incurre en ningún caso en incumplimiento alguno de la normativa general de aplicación al respecto y del D. F. 1 35/ 1989, en particular.

En cualquier caso, se cumplirá lo dispuesto en el Decreto Foral 1 35/ 1989, de 8 de junio, por el que se establecen las condiciones que deben cumplir las actividades emisoras de ruidos o vibraciones.

Valores límite de emisión. Sistemas y procedimientos para el tratamiento y control de emisiones.

- Ruidos.

Valores límite. La instalación deberá cumplir los siguientes valores límite de inmisión de ruido:

ZONA	ÍNDICES DE RUIDO(1)		
	Lk d	Lk e	Lk n
Límite de la parcela ocupada por la instalación	65	65	55

(1) Los índices utilizados corresponden a los índices de ruido continuo equivalente corregido promedio a largo plazo, para los periodos temporales de día (7.00 a 19:00 horas), tarde (19:00 a 23:00 horas) y noche (23:00 a 7:00 horas), respectivamente, tal y como se definen en el Anexo I del Real Decreto 1367/2007, por el que se desarrolla la Ley 37/2003, de Ruido.

Procedimiento de evaluación. Se considerará que la instalación cumple los valores límite de inmisión de ruido cuando los valores de los índices acústicos evaluados conforme a los procedimientos establecidos en el anexo IV del Real Decreto 1367/2007, de 19 de octubre, por el que se desarrolla la Ley 37/2003, de Ruido, en lo referente a zonificación acústica, objetivos de calidad y emisiones acústicas, cumplan lo especificado en el artículo 25 del Real Decreto:

- Ningún valor diario supera en 3 dB los valores de la tabla.
- Ningún valor medido del índice Lkeq,Ti supera en 5dB los valores de la tabla.

1.4.2.-.EMISIONES A LA ATMOSFERA

E l ejercicio de la actividad no genera emisión alguna a la atmósfera, no siendo objeto de aplicación las condiciones y con las limitaciones establecidas en la Ley 34/2007, de 15 de noviembre, ni el Decreto Foral 6/2002, de 14 de enero, por el que se establecen las condiciones aplicables a la implantación y funcionamiento de las actividades susceptibles de emitir contaminantes a la atmósfera y en la normativa concordante y de desarrollo que le sea de aplicación.

1.4.3.-.DEPURACIÓN Y VERTIDO DE AGUAS RESIDUALES

El ejercicio de la actividad no genera aguas residuales.

El ejercicio de la actividad no requiere de conexión a colector público para el vertido de aguas pluviales. A este respecto señalar que el agua de la zona pavimentada en hormigón y/o zahorras, se evacuará por escorrentía superficial al entorno más inmediato. Las aguas pluviales de la cubierta de la marquesina a instalar, serán evacuadas a través de los correspondientes canalones y bajantes, o simplemente de manera libre, también al entorno inmediato.

La acumulación de los residuos especiales de origen doméstico, se distribuirán a cielo abierto, o bajo la marquesina, atendiendo a criterios lógicos con el fin de evitar la contaminación de agua de lluvia por precipitación sobre recipientes no cubiertos.

fecha 09/03/2018
BISATUA
Nafarroako Aparailari, Arkitekto Teniko eta Eraikuntza Ingeniarien Elkargo Ofiziala
Colegio Oficial de Aparejadores, Arquitectos Técnicos e Ingenieros de Edificación de Navarra
VISADO

Destacar además que los contenedores ubicados a cielo abierto, deberán de estar permanentemente cubiertos con toldos o similar.

1.4.4.-.ELIMINACIÓN DE RESIDUOS TOXICOS Y PELIGROSOS

Los residuos tóxicos que la actividad pueda recepcionar y almacenar temporalmente, pueden ser, pilas, baterías, restos de pinturas y barnices, restos de productos de droguería en general, restos de fluorescentes, aceites, etc., residuos todos ellos, de origen doméstico, cuya manipulación no implica riesgo alguno más allá del que pueda disponer cada ciudadano en su propia vivienda.

En cualquier caso, la persona encargada de la gestión de la instalación, deberá de estar lo suficientemente informada, formada y preparada para el desempeño de su labor.

Atendiendo a lo indicado en el D. F. 312/ 1993, se consultara ante el Departamento de Desarrollo Rural, Medio Ambiente, y Administración Local, la necesidad o no de solicitar la inscripción en el Registro de Pequeños Productores de Residuos Tóxicos y Peligrosos.

El trámite a realizar para el ejercicio de la actividad, deberá aclarar además, la necesidad de proceder o no conforme a lo establecido en el D. F. 295/ 1996, de 29 de julio, de por el que se establece el régimen simplificado de control de la recogida de pequeñas cantidades de residuos especiales.

1.4.5.-.ELIMINACIÓN DE RESIDUOS SÓLIDOS

La gestión de residuos de origen doméstico, son el objeto de la actividad pretendida, previéndose un almacenamiento temporal, hasta la eliminación última a través del gestor autorizado que retire los residuos del área de aportación.

1.4.6.-.PROTECCIÓN CONTRA INCENDIOS

Atendiendo a la normativa vigente en materia de protección contra incendios, se considera que no es de aplicación, el R.D. 2267/2004, de 3 de diciembre, por el que se aprueba el Reglamento de seguridad contra incendios en los establecimientos industriales, ni el REAL DECR ETO 314/2006, de 17 de marzo, por el que se aprueba el Código Técnico de la Edificación.

R.D. 2267/2004. La actividad pretendida, no se encuentra en ninguno de los supuestos descritos en el artículo 2 del citado R.D., no estando incluida en el artículo 3. 1 de la Ley 21 / 1992, no es un almacenamiento industrial con una Carga al Fuego igual o superior a tres millones de MJ, no es un taller de reparación ni de estacionamiento de vehículos, no es un servicio auxiliar o complementario a las actividades señaladas anteriormente.

C.T. E. La actuación desarrollada, tanto en cuanto a la actividad a ejercer como a la obra civil necesaria para ello, s i bien requieren de las oportunas licencias municipales y trámites establecidos conforme a la normativa foral vigente, dispone de una simplicidad técnica y escasa entidad constructiva, desarrollándose al aire libre o bajo un cubierto parcialmente cerrado.

Cabría considerar que tiene carácter público, y atendiendo a es te aspecto, así como a las características de la actividad, como su superficie, ocupación, separación respecto de otros edificios ,etc. , se procederá a justificación del CTE DB SI , todo ello con el fin de asegurar al máximo la seguridad de las personas .

La justificación del CTE DB SI, se aporta en el punto 3.

1.4.7.-. CONSIDERACIONES DE IMPORTANCIA

En cumplimiento de la normativa relativa a las condiciones, para el almacena miento temporal (en ningún caso podrá superar los 6 meses de almacenamiento)

fecha 09/03/2018
BISATUA
Nafarroako Aparailari, Arkitekto Tekniko eta Eraikuntza Ingeniarien Elkargo Ofiziala
VISADO
Colegio Oficial de Aparejadores, Arquitectos Técnicos e Ingenieros de Edificación de Navarra

de los residuos peligrosos de origen domiciliario indicados en el cuadro anterior. El Punto Limpio dispondrá de una Nave Cubierta de dimensiones adecuadas a la producción prevista, para su gestión posterior. Dicho emplazamiento cumple con la legislación y normas técnicas de aplicación, que con carácter general son las siguientes:

1. Para evitar el arrastre o transporte por agua de los residuos peligrosos, se diseña una nave cubierta cerrada en tres de sus caras para evitar la entrada de agua de lluvia.

2. Para evitar la contaminación derivada de derrames accidentales especialmente en el caso de residuos líquidos se instalará un cubeto de recogida de derrames debajo de cada contenedor. Para evitar posibles fugas. Así no será necesario colocar una arqueta de recogida de los derrames con separador y decantación de grasas.

3. Los contenedores móviles bidones, cajas .. serán estancos, y se adecuarán a la normativa vigente en relación a su etiquetado para la retirada por gestor autorizado.

5. En cualquier caso las zonas de almacenamiento estarán separadas de la red de saneamiento, para evitar contaminación de eventuales vertidos accidentales. En nuestro caso no existe red de saneamiento, puesto que no es necesario.

En cualquier caso el plazo máximo de almacenamiento será de 6 meses en las instalaciones de los productores de residuos peligrosos, a no ser que reglametariamente se establezcan plazos inferiores, tal y como se dispone en el artículo 3.n de la Ley 10/1998, de 21 de abril, de Residuos.

El Ayuntamiento contratará con una Empresa Gestora Autorizada la retiráda de cada uno de los residuos generados en el Área de Aportación, conforme a la Normativa vigente.

PROGRAMA DE VIGILANCIA AMBIENTAL

Para asegurar el correcto estado medioambiental de la instalación se realizarán, por parte del personal designado al Punto Limpio, los siguientes controles periódicos:

- DIARIAMENTE:

Control, revisión *y* mantenimiento del estado de limpieza general de la instalación.

Control, revisión *y* mantenimiento del estado de conservación *y* nivel de llenado de los distintos depósitos y contenedores, avisando al gestor autorizado correspondiente en caso de ser preciso su retirada.

- SEMANALMENTE:

Control, revisión y mantenimiento del estado del cerramiento perimetral.

.

fecha 09/03/2018
BISATUA
Nafarroako Aparailari, Arkitekto Tekniko eta Eraikuntza Ingeniarien Elkargo Ofiziala
VISADO
Colegio Oficial de Aparejadores, Arquitectos Técnicos e Ingenieros de Edificación de Navarra
NAVARRA NAFARROA

2-MEMORIA CONSTRUCTIVA.

2.1.- SUPERFICIES

Ver plano número

2.2.-SISTEMA CONSTRUCTIVO TÉCNICO.

2.2.1-MOVIMIENTO DE TIERRAS.
2.2.2-CIMENTACIÓN.
2.2.3-ESTRUCTURA.
2.2.4-ALBAÑILERÍA.
2.2.5-CARPINTERÍA.
2.2.5.1-CARPINTERÍA EXTERIOR.
2.2.5.2-CARPINTERÍA INTERIOR.
2.2.6-VENTILACIONES.
2.2.7-AISLAMIENTOS.
2.2.8-SOLADOS.
2.2.9-ALICATADOS.
2.2.10-ACABADOS.
2.2.11-CUBIERTA.
2.2.12-NORMAS TECNOLÓGICAS (NTE).

2.2.1-MOVIMIENTO DE TIERRAS.

Los movimientos de tierras serán los necesarios para facilitar la cimentación. Se realizará a la profundidad de tierra que sea necesaria para acceder al terreno adecuado para la cimentación. La excavación del solar en vaciado de zapatas y zanjas se realizará con medios mecánicos y/o manuales, previos los apuntalamientos que en cada caso fueran necesarios de edificaciones contiguas.

2.2.2 CIMENTACION -2.2.3 ESTRUCTURA

DIMENSIONAMIENTO

NORMAS DE APLICACION

En la realización del proyecto y en la ejecución, control y recepción de las obras se han considerado como Especificaciones Generales, las Normas e Instrucciones de rango oficial que han sido publicadas hasta la fecha, especialmente las que a continuación se citan y las que limitándose a la realización de la obra, objeto de esta Memoria, complementan o aclaran las Normas e Instrucciones Oficiales.

Acciones. Para el cálculo de las solicitaciones se ha tenido en cuenta el Código Técnico de la Edificación DB SE-AE.

Terreno. Para el cálculo de la tensión admisible del terreno, así como para los empujes producidos por el mismo, se ha tenido en cuenta lo indicado en el CTE DB SE-C

fecha 09/03/2018
BISATUA
Nafarroako Aparailari, Arkitekto Tekniko eta Eraikuntza Ingeniarien Elkargo Ofiziala
VISADO
Colegio Oficial de Aparejadores, Arquitectos Técnicos e Ingenieros de Edificación de Navarra
NAVARRA NAFARROA

Cementos. Todos los cementos a utilizar en la obra, en función de su situación, tipo de ambiente, serán definidos de acuerdo a su adecuación a la norma vigente para la Recepción de Cementos RC-16.

Hormigón Armado. El diseño, cálculo y armado de los elementos de hormigón de la estructura y cimentación así como los forjados unidireccionales prefabricados, se ajustarán en todo momento a lo indicado en las normas EHE y EHE-08, ejecutándose de acuerdo a lo señalado en las indicadas instrucciones.

Hormigón Pretensado. El diseño y cálculo de los elementos de hormigón pretensado, se harán de acuerdo a lo especificado en la instrucción EHE-08, ajustándose su construcción a lo indicado en la misma.

Acero. El diseño y cálculo de los elementos de acero, se ha tenido en cuenta lo indicado en el CTE DB SE-A

Madera. El diseño y cálculo de los elementos de madera, se ha tenido en cuenta lo indicado en el CTE DB SE-M

Fabrica. El diseño y cálculo de los elementos de fábrica, se ha tenido en cuenta lo indicado en el CTE DB SE-F

METODO DE CALCULO

Para la obtención de las solicitaciones se ha considerado los principios de la Mecánica Racional y las teorías clásicas de la Resistencia de Materiales y Elasticidad.

El método de cálculo aplicado es de los Estados Límite, en el que se pretende limitar que el efecto de las acciones exteriores ponderadas por unos coeficientes parciales de seguridad, sea inferior a la respuesta de la estructura, minorando las resistencias de los materiales.

En los estados límite últimos se comprueban los correspondientes a: equilibrio, agotamiento o rotura, adherencia, anclaje y fatiga (sí procede).

En los estados límite de servicio, se comprueba: deformaciones (flechas), y vibraciones.

2.2.2-CIMENTACIÓN.

La cimentación se realiza mediante zapatas corridas y vigas de atado. Construidas en hormigón HA-25 N/mm2 y acero B500S , según planos de cimentación. Antes del hormigonado se procederá a la limpieza de pozos y zanjas y vaciado de agua. Sobre la superficie de la excavación debe extenderse una capa de hormigón, de regularización. Esta solera de asiento u hormigón de limpieza debe tener como mínimo 10 cm de espesor. La tensión admisible máxima de cálculo es 0.10 N/cm2

2.2.3-ESTRUCTURA.

La estructura es a base de pilares y vigas de hierro, sobre las cuales se apoyará la cubierta.
Las bases de cálculo y el cumplimiento de las exigencias básicas de seguridad se ajustan a los requisitos básicos del CTE SE A.
La estructura se encuentra definida en todos sus elementos en los planos de estructura.
Todos estos elementos se realizarán según los planos correspondientes.

2.2.4- CERRAMIENTOS Y ELEMENTOS PREFABRICADOS

CUBIERTA Y FACHADA: Chapa de color verde

CERRAMIENTOS PARCELA: Se realizan mediante la colocación de postes y malla.

OFICINA: Caseta prefabricada para un despacho de oficina en obra de 2,40x2,40x2,45 m. de 5,76 m2.
Estructura y cerramiento de chapa galvanizada pintada, aislamiento de poliestireno expandido

autoextinguible, interior con tablero melaminado en color. Cubierta de chapa galvanizada reforzada con perfil de acero; fibra de vidrio de 60 mm., interior con tablex lacado. Suelo de aglomerado revestido con PVC continuo de 2 mm., y poliestireno de 50 mm. con apoyo en base de chapa galvanizada de sección trapezoidal. Puerta de 0,8x2 m., de chapa galvanizada de 1 mm., reforzada y con poliestireno de 20 mm., picaporte y cerradura. Ventana aluminio anodizado corredera, contraventana de acero galvanizado. Instalación eléctrica a 220 V., toma de tierra, automático, 1 fluorescentes de 40 W., enchufe de 1500 W. punto luz exterior. Fabricante de la caseta BALAT.

fecha 09/03/2018
BISATUA
Nafarroako Aparailari, Arkitekto Tekniko eta Eraikuntza Ingeniarien Elkargo Ofiziala
VISADO
Colegio Oficial de Aparejadores, Arquitectos Técnicos e Ingenieros de Edificación de Navarra
NAVARRA NAFARROA

2.2.5-CARPINTERÍA.

2.2.5.1-CARPINTERÍA EXTERIOR.

Puertas de entrada a la parcela: Puerta corredera de hierro.

2.2.5.2-CARPINTERÍA INTERIOR.

No existen.

2.2.6-VENTILACIONES.

La ventilación del cubierto es el adecuado ya que no se encuentra completamente cerrada.

2.2.7-SISTEMA DE SERVICIOS.

-ABASTECIMIENTO DE AGUA:

No procede.

-EVACUACION DE AGUA:
Pluviales: se evacuaran directamente al terreno
Fecales: No procede.

-SUMINISTRO ELECTRICO:

El Punto Limpio contara con instalación eléctrica.

.
2.2.8-NORMAS TECNÓLOGICAS

Para una correcta y adecuada ejecución de obra se seguirán todas las Normas Tecnológicas que sean de aplicación para un almacén.

2.3-INSTALACIÓN CALEFACCIÓN, A.C.S .

No procede

2.4-INSTALACIÓN ELÉCTRICA EN BAJA TENSIÓN.

2.4.1. CLASIFICACIÓN DE LA INSTALACIÓN.
2.4.2- TOMA DE TIERRA.

fecha 09/03/2018
BISATUA
Nafarroako Aparailari, Arkitekto Tekniko eta Eraikuntza Ingeniarien Elkargo Ofiziala
VISADO
Colegio Oficial de Aparejadores, Arquitectos Técnicos e Ingenieros de Edificación de Navarra
NAVARRA NAFARROA

2.4.1. CLASIFICACIÓN DE LA INSTALACIÓN.

Según el cumplimiento del Reglamento Electrotécnico para Baja Tensión e Instrucciones Técnicas Complementarias (ITC) BT01 a BT51.
La potencia prevista total será de 3979 w, aunque la electrificación mínima por potencia de la compañía será de 5500 w.
Dispondrá de línea fuerza, línea de iluminación y alumbrado de emergencia.
La instalación consta de un cuadro general que alimenta la instalación de iluminación, el alumbrado de emergencia y varias tomas generales y adicionales.
Se realiza la acometida desde la red subterránea de Distribución de Energía de Iberdrola, desde la arqueta más próxima, mediante 1 tubo de canalización DN-110, colocando el módulo de contadores empotrado tipo CPM1D2M, que a su vez hace de caja de acometida, con suministro monofásico hasta 15 kW. Se sitúa en la fachada de la vivienda, estando colocado a una altura superior a 40cm. del suelo.
esde la Caja General de Protección y Medida, se suministra corriente hasta el cuadro general de mando y protección de la vivienda, que contiene el I.C.P., donde se sitúan las protecciones del los circuitos de la vivienda, y desde éste, se distribuye por una serie de circuitos hasta cada punto de consumo.
Desde la Caja General de Protección y Medida, también se suministra corriente hasta el cuadro secundario de mando y proteccion situado en la edificación posterior de la parcela que contiene su I.C.P., donde se sitúan las protecciones del los circuitos del local, y desde éste, se distribuye por una serie de circuitos hasta cada punto de consumo.
La Derivación Individual se realiza en conductor unipolar de Cu. con aislamiento RZ1-K, Zero Halógenos. Desde la Caja General de Protección y Medida se accede hasta el cuadro General de Mando y protección situado tras la puerta de entrada de la vivienda mediante conductor Cu. 2-1x16 mm2. Con aislamiento 750 V. 07Z1-K, bajo tubo de PVC 40 mm.
Los circuitos interiores de la vivienda, se realizan en conductor unipolar de Cu con aislamiento de PVC 750 V. bajo tubo de PVC corrugado cumpliendo el R.E.B.T. aprobado el 2 de agosto de 2002 por R.D.842/2002.
Descripción de las instalaciones
- C1 (iluminación) en 1,5mm2Tubo en superficie D=20 mm
- C2 (tomas) en 2,5mm2 Tubo en superficie D=20 mm
- C3 (tomas generales adicionales) en 2,5mm2 Tubo en superficie D=20 mm

La sección de los conductores en cada circuito se mantiene constante desde el magnetotérmico de cabeza hasta el último receptor o enchufe conectado a él y será la que se indica en el esquema unifilar en cada caso.
La instalación contra contactos directos o indirectos se asegura, mediante el tipo de conductor y el sistema de instalación utilizados, y realizando la puesta a tierra de todas las bases enchufes, asociándola a un dispositivo de corte automático por intensidad de defecto (interruptor diferencial 30 mA).
La intensidad máxima admisible por cada conductor queda garantizada y limitada por el interruptor magnetotérmico instalado en cabeza de cada circuito.
La instalación del interior del almacén se subdivide en los circuitos de las utilizaciones y secciones indicadas en el esquema unifilar.
Se instala el cuadro de protección del almacén según se indica en el esquema unifilar.

2.4.2. INSTALACIÓN DE PUESTA A TIERRA

La instalación de conexión a tierra consistirá en un cable enterrado de cobre desnudo de 35 mm_2, el cual no deberá presentar ningún tipo de discontinuidad y/o corte, que recorrerá el perímetro interior de la nave y se conecta con el anclaje de la estructura metálica en la cimentación en seis puntos distribuidos uniformemente según el plano nº 18 de conexión a tierra. Debajo del cuadro eléctrico general de la nave se instalará la arqueta de puesta a tierra a la que será conectado el cuadro.
Tal y como establece el REBT todas las partes metálicas, tanto de la estructura, como de la cimentación e instalaciones, deberán de estar conectadas a la red de tierra para evitar contactos indirectos.

fecha 09/03/2018
BISATUA
Nafarroako Aparailari, Arkitekto Tekniko eta Eraikuntza Ingeniarien Elkargo Ofiziala
Colegio Oficial de Aparejadores, Arquitectos Técnicos e Ingenieros de Edificación de Navarra
VISADO

2.4.3. RITE.

Según el RITE quedan excluidos de la presentación del proyecto los edificios cuya instalación o conjunto de instalaciones técnicas en régimen de generación de calor o frío tenga una potencia nominal inferior a 70 Kw. Para los edificios cuya instalación o conjunto de instalaciones térmicas están comprendidas entre 5 y 70 Kw, siendo este el caso del edificio objeto del presente proyecto, el instalador presentará una memoria técnica.

2.4.4. INSTALACIÓN DE PROTECCION CONTRA INCENDIOS

• Extintores portátiles: se dispondrá un total de tres, distribuidos en tres lugares de la nave, fácilmente visibles y accesibles, a una altura de 1 m sobre el nivel del suelo
• Un extintor portátil de CO2 junto al cuadro eléctrico, a menos de dos metros de distancia.
• Dos extintores de polvo polivalente de eficacia 34A 113B, para fuegos de clase ABC, en la zona de estacionamiento de la maquinaria.
• Carteles de señalización: se dispondrán, como mínimo, los siguientes:
• Carteles luminiscentes de señalización de ubicación de los extintores, de 297x210 mm por una cara en PVC rígido de 2mm de espesor.
• Cartel luminiscente de señalización de la vía de salida, de 297x148 mm por una cara en PVC rígido de 2mm de espesor.
• Iluminación de emergencia: además se dispondrá de un sistema de que asegure la visibilidad de la vía de salida en caso de fallo de la red eléctrica.
• Alumbrado de emergencia con iluminancia mínima de 1 lux a nivel del suelo en la zona de salida, con mantenimiento mínimo de las condiciones de servicio durante 1 hora.

2.5-INFRESTRUCTURA COMÚN DE TELECOMUNICACIONES.

No procede

2.6-INSTALACIÓN FONTANERÍA Y SANEAMIENTO.

2.6.1-SANEAMIENTO.
2.6.1.1-DESCRIPCIÓN DE LA INSTALACIÓN.
2.6.2-FONTANERÍA.
2.6.2.1-DESCRIPCIÓN DE LA INSTALACIÓN.
2.6.2.2-AGUA CALIENTE SANITARIA.

2.6.1-SANEAMIENTO.

La red de saneamiento se ha realizado teniendo en cuenta para su diseño y dimensionado el Código Técnico de la Edificación (CTE).

2.6.1.1-DESCRIPCIÓN DE LA INSTALACIÓN:

Red de saneamiento horizontal superior :

La evacuación se realiza directamente al terreno.

2.6.2-FONTANERÍA.

No procede.

fecha 09/03/2018
VISADO
Colegio Oficial de Aparejadores, Arquitectos Técnicos e Ingenieros de Edificación de Navarra
Nafarroako Aparailari, Arkitekto Tekniko eta Eraikuntza Ingeniarien Elkargo Ofiziala
BISATUA

3-CUMPLIMIENTO DEL CÓDIGO TÉCNICO.

3.1-ÁMBITO DE APLICACIÓN.
3.2-CTE-HE (AHORRO DE ENERGÍA).
3.2.1-INTRODUCCIÓN.
3.2.2-HE 1-LIMITACIÓN DE LA DEMANDA ENERGÉTICA.
3.2.3-HE 2-RENDIMIENTO DE LAS INSTALACIONES TÉRMICAS.
3.2.4-HE 3-EFICIENCIA ENERGÉTICA DE LAS INSTALACIONES DE ILUMINACIÓN.
3.2.5-HE 4-CONTRIBUCIÓN SOLAR MÍNIMA DE AGUA CALIENTE SANITARIA.
3.2.6-HE 5-CONTRIBUCIÓN FOTOVOLTAICA MÍNIMA DE ENERGÍA ELÉCTRICA.
3.3-CTE-SU (SEGURIDAD DE UTILIZACIÓN).
3.3.1-INTRODUCCIÓN.
3.3.2-SU 1-SEGURIDAD FRENTE AL RIESGO DE CAÍDAS.
3.3.3-SU 2-SEGURIDAD FRENTE AL RIESGO DE IMPACTO O ATRAPAMIENTO.
3.3.4-SU 3-SEGURIDAD FRENTE AL RIESGO DE APRISIONAMIENTO.
3.3.5-SU 4-SEGURIDAD FRENTE AL RIESGO DE CAUSADO POR ILUMINACIÓN INADECUADA.
3.3.6-SU 5-SEGURIDAD FRENTE AL RIESGO CAUSADO POR SITUACIONES CON ALTA OCUPACIÓN
3.3.7-SU 6-SEGURIDAD FRENTE AL RIESGO DE AHOGAMIENTO.
3.3.8-SU 7-SEGURIDAD FRENTE AL RIESGO CAUSADO POR VEHÍCULOS EN MOVIMIENTO.
3.3.9-SU 8-SEGURIDAD FRENTE AL RIESGO CAUSADO POR LA ACCIÓN DEL RAYO.
3.4-CTE-SI (SEGURIDAD EN CASO DE INCENDIO).
3.4.1-INTRODUCCIÓN.
3.4.2-SI 1-PROPAGACIÓN INTERIOR.
3.4.3-SI 2-PROPAGACIÓN EXTERIOR.
3.4.4-SI 3-EVACUACIÓN DE OCUPANTES.
3.4.5-SI 4-DETECCIÓN, CONTROL Y DETECCIÓN DE INCENDIOS.
3.4.6-SI 5-INTERVENCIÓN DE LOS BOMBEROS.
3.2.7-SI 6-RESISTENCIA AL FUEGO DE LA ESTRUCTURA.
3.5-CTE-HS (SALUBRIDAD).
3.5.1-INTRODUCCIÓN.
3.5.2-HS 1-PROTECCIÓN FRENTE A LA HUMEDAD.
3.5.3-HS 2-RECOGIDA Y EVACUACIÓN DE RESIDUOS.
3.5.4-HS 3-CALIDAD DEL AIRE INTERIOR.
3.5.5-HS 4-SUMINISTRO DE AGUA.
3.5.6-HS 5-EVACUACIÓN DE AGUAS.
3.6-CTE-SE (SEGURIDAD ESTRUCTURAL).
3.6.1-INTRODUCCIÓN.
3.6.2-SE AE (ACCIONES EN LA EDIFICACIÓN).
3.6.3-SE C (CIMIENTOS).

3.1-ÁMBITO DE APLICACIÓN.

En el presente Proyecto de Ejecución, se aplicará el Real Decreto 314/2006 del 17 de marzo por el que se aprueba el Código Técnico de la Edificación.

3.2-CTE-HE (AHORRO DE ENERGÍA).

3.2.1-INTRODUCCIÓN.
3.2.2-HE 1-LIMITACIÓN DE LA DEMANDA ENERGÉTICA.
3.2.3-HE 2-RENDIMIENTO DE LAS INSTALACIONES TÉRMICAS.
3.2.4-HE 3-EFICIENCIA ENERGÉTICA DE LAS INSTALACIONES DE ILUMINACIÓN

fecha 09/03/2018
BISATUA
Nafarroako Aparailari, Arkitekto Teknikoa eta Eraikuntza Ingenianien Elkargo Ofiziala
VISADO
Colegio Oficial de Aparejadores, Arquitectos Técnicos e Ingenieros de Edificación de Navarra

3.2.5-HE 4-CONTRIBUCIÓN SOLAR MÍNIMA DE AGUA CALIENTE SANITARIA.
3.2.6-HE 5-CONTRIBUCIÓN FOTOVOLTAICA MÍNIMA DE ENERGÍA ELÉCTRICA.
3.2.7-FICHAS JUSTIFICATIVAS.

3.2.1-INTRODUCCIÓN CTE-HE (AHORRO DE ENERGÍA).

REAL DECRETO 314/2006, de 17 de marzo, por el que se aprueba el Código Técnico de la Edificación.(BOE núm. 74,Martes 28 marzo 2006):

Artículo 15. Exigencias básicas de ahorro de energía (HE).

1. El objetivo del requisito básico «Ahorro de energía » consiste en conseguir un uso racional de la energía necesaria para la utilización de los edificios, reduciendo a límites sostenibles su consumo y conseguir asimismo que una parte de este consumo proceda de fuentes de energía renovable, como consecuencia de las características de su proyecto, construcción, uso y mantenimiento.
2. Para satisfacer este objetivo, los edificios se proyectarán, construirán, utilizarán y mantendrán de forma que se cumplan las exigencias básicas que se establecen en los apartados siguientes.
3. El Documento Básico «DB-HE Ahorro de Energía» especifica parámetros objetivos y procedimientos cuyo cumplimiento asegura la satisfacción de las exigencias básicas y la superación de los niveles mínimos de calidad propios del requisito básico de ahorro de energía.

15.1 Exigencia básica HE 1: Limitación de demanda energética: los edificios dispondrán de una envolvente de características tales que limite adecuadamente la demanda energética necesaria para alcanzar el bienestar térmico en función del clima de la localidad, del uso del edificio y del régimen de verano y de invierno, así como por sus características de aislamiento e inercia, permeabilidad al aire y exposición a la radiación solar, reduciendo el riesgo de aparición de humedades de condensación superficiales e intersticiales que puedan perjudicar sus características y tratando adecuadamente los puentes térmicos para limitar las pérdidas o ganancias de calor y evitar problemas higrotérmicos en los mismos.

15.2 Exigencia básica HE 2: Rendimiento de las instalaciones térmicas: los edificios dispondrán de instalaciones térmicas apropiadas destinadas a proporcionar el bienestar térmico de sus ocupantes, regulando el rendimiento de las mismas y de sus equipos. Esta exigencia se desarrolla actualmente en el vigente Reglamento de Instalaciones Térmicas en los Edificios, RITE, y su aplicación quedará definida en el proyecto del edificio.

15.3 Exigencia básica HE 3: Eficiencia energética de las instalaciones de iluminación: los edificios dispondrán de instalaciones de iluminación adecuadas a las necesidades de sus usuarios y a la vez eficaces energéticamente disponiendo de un sistema de control que permita ajustar el encendido a la ocupación real de la zona, así como de un sistema de regulación que optimice el aprovechamiento de la luz natural, en las zonas que reúnan unas determinadas condiciones.

15.4 Exigencia básica HE 4: Contribución solar mínima de agua caliente sanitaria: en los edificios con previsión de demanda de agua caliente sanitaria o de climatización de piscina cubierta, en los que así se establezca en este CTE, una parte de las necesidades energéticas térmicas derivadas de esa demanda se cubrirá mediante la incorporación en los mismos de sistemas de
captación, almacenamiento y utilización de energía solar de baja temperatura adecuada a la radiación solar global de su emplazamiento y a la demanda de agua caliente del edificio. Los valores derivados de esta exigencia básica tendrán la consideración de mínimos, sin perjuicio de valores que puedan ser establecidos por las administraciones competentes y que contribuyan a la sostenibilidad, atendiendo a las características propias de su localización y ámbito territorial.

15.5 Exigencia básica HE 5: Contribución fotovoltaica mínima de energía eléctrica: en los edificios que así se establezca en este CTE se incorporarán sistemas de captación y transformación de energía solar en energía eléctrica por procedimientos fotovoltaicos para uso propio o suministro a la red. Los valores derivados de esta exigencia básica tendrán la consideración de mínimos, sin perjuicio de valores más estrictos que puedan ser establecidos por las administraciones competentes y que contribuyan a la sostenibilidad, atendiendo a las características propias de su localización y ámbito territorial

3.2.2- HE 1-LIMITACIÓN DE LA DEMANDA ENERGÉTICA.

De acuerdo con lo dispuesto dentro del ámbito de aplicación reflejado en el Apartad 1.1 de esta Sección, este Proyecto queda exento de la justificación de su cumplimiento, al tratarse de un Área de aportación de residuos, no residencial, uso que está específicamente excluido del campo de aplicación.

3.2.3- HE 2-RENDIMIENTO DE LAS INSTALACIONES TÉRMICAS.

De acuerdo con lo dispuesto dentro del ámbito de aplicación reflejado en el Artículo 1 del RITE, este Proyecto queda exento de la justificación de su cumplimiento, al tratarse de un Área de aportación de residuos ,en la que por tanto no se prevé ninguna instalación de las contempladas en dicho Reglamento, calefacción, climatización y agua caliente sanitaria.

3.2.4- HE 3-EFICIENCIA ENERGÉTICA DE LAS INSTALACIONES DE ILUMINACIÓN.

fecha 09/03/2018
BISATUA
Nafarroako Aparailari, Arkitekto Tekniko eta Eraikuntza Ingeniarien Elkargo Ofiziala
VISADO
Colegio Oficial de Aparejadores, Arquitectos Técnicos e Ingenieros de Edificación de Navarra
NAVARRA NAFARROA

Al estar el uso contemplado en el Proyecto, edificio no residencial, dentro de las exclusiones del ámbito de aplicación reflejada en el Apartado 1.1.2 de esta Sección, queda exento de la justificación de su cumplimiento.

3.2.5- HE 4-CONTRIBUCIÓN SOLAR MÍNIMA DE AGUA CALIENTE SANITARIA.

De acuerdo con lo dispuesto dentro del ámbito de aplicación reflejado en el Apartado 1.1.1 de esta sección, este Proyecto queda exento de la justificación de su cumplimiento, al tratarse de un Área de aportación de residuos en el que no se prevé ninguna demanda de A.C.S.

3.2.6- HE 5-CONTRIBUCIÓN FOTOVOLTAICA MÍNIMA DE ENERGÍA ELÉCTRICA.

De acuerdo con lo dispuesto dentro del ámbito de aplicación reflejado en el apartado 1.1.1 de esta sección, este Proyecto queda exento de justificación de cumplimiento, al tratarse edificio cuyas dimensiones y uso quedan fuera de los de obligado cumplimiento, según Tabla 1.1.

3.3-CTE-SUA (SEGURIDAD DE UTILIZACIÓN Y ACCESIBILIDAD).

3.3.1-INTRODUCCIÓN.
3.3.2-SUA 1-SEGURIDAD FRENTE AL RIESGO DE CAÍDAS.
3.3.3-SUA 2-SEGURIDAD FRENTE AL RIESGO DE IMPACTO O ATRAPAMIENTO.
3.3.4-SUA 3-SEGURIDAD FRENTE AL RIESGO DE APRISIONAMIENTO.
3.3.5-SUA 4-SEGURIDAD FRENTE AL RIESGO CAUSADO POR ILUMINACIÓN INADECUADA.
3.3.6-SUA 5-SEGURIDAD FRENTE AL RIESGO CAUSADO POR SITUACIONES DE ALTA OCUPACIÓN.
3.3.7-SUA 6-SEGURIDAD FRENTE AL RIESGO DE AHOGAMIENTO.
3.3.8-SUA 7-SEGURIDAD FRENTE AL RIESGO CAUSADO POR VEHÍCULOS EN MOVIMIENTO.
3.3.9-SUA 8-SEGURIDAD FRENTE AL RIESGO CAUSADO POR LA ACCIÓN DEL RAYO.
3.3.10-SUA 9-ACCESIBILIDAD.

3.3.1-INTRODUCCIÓN.

REAL DECRETO 314/2006, de 17 de marzo, por el que se aprueba el Código Técnico de la Edificación.(BOE núm. 74,Martes 28 marzo 2006):

Artículo 12. Exigencias básicas de seguridad de utilización (SU).

1. El objetivo del requisito básico «Seguridad de Utilización consiste en reducir a límites aceptables el riesgo de que los usuarios sufran daños inmediatos durante el uso previsto de los edificios, como consecuencia de las características de su proyecto, construcción, uso y mantenimiento.
1. Para satisfacer este objetivo, los edificios se proyectarán, construirán, mantendrán y utilizarán de forma que se cumplan las exigencias básicas que se establecen en los apartados siguientes.
2. El Documento Básico «DB-SU Seguridad de Utilización» especifica parámetros objetivos y procedimientos cuyo cumplimiento asegura la satisfacción de las exigencias básicas y la superación de los niveles mínimos de calidad propios del requisito básico de seguridad de utilización.

12.1 Exigencia básica SU 1: Seguridad frente al riesgo de caídas: se limitará el riesgo de que los usuarios sufran caídas, para lo cual los suelos serán adecuados para favorecer que las personas no resbalen, tropiecen o se dificulte la movilidad. Asimismo, se limitará el riesgo de caídas en huecos, en cambios de nivel y en escaleras y rampas, facilitándose la limpieza de los acristalamientos exteriores en condiciones de seguridad.
12.2 Exigencia básica SU 2: Seguridad frente al riesgo de impacto o de atrapamiento: se limitará el riesgo de que los usuarios puedan sufrir impacto o atrapamiento con elementos fijos o móviles del edificio.
12.3 Exigencia básica SU 3: Seguridad frente al riesgo de aprisionamiento: se limitará el riesgo de que los usuarios puedan quedar accidentalmente aprisionados en recintos.
12.4 Exigencia básica SU 4: Seguridad frente al riesgo causado por iluminación inadecuada: se limitará el riesgo de daños a las personas como consecuencia de una iluminación inadecuada en zonas de circulación de los edificios, tanto interiores como exteriores, incluso en caso de emergencia o de fallo del alumbrado normal.
12.5 Exigencia básica SU 5: Seguridad frente al riesgo causado por situaciones con alta ocupación: se limitará el riesgo causado por situaciones con alta ocupación facilitando la circulación de las personas y la sectorización con elementos de protección y contención en previsión del riesgo de aplastamiento.
12.6 Exigencia básica SU 6: Seguridad frente al riesgo de ahogamiento: se limitará el riesgo de caídas que puedan derivar en ahogamiento en piscinas, depósitos, pozos y similares mediante elementos que restrinjan el acceso.

12.7 Exigencia básica SU 7: Seguridad frente al riesgo causado por vehículos en movimiento: se limitará el riesgo causado por vehículos en movimiento atendiendo a los tipos de pavimentos y la señalización y protección de las zonas de circulación rodada y de las personas.
12.8 Exigencia básica SU 8: Seguridad frente al riesgo causado por la acción del rayo: se limitará el riesgo de electrocución y de incendio causado por la acción del rayo, mediante instalaciones adecuadas de protección contra el rayo.

fecha 09/03/2018
BISATUA
Nafarroako Aparailari, Arkitekto Tekniko eta Eraikuntza Ingeniarien Elkargo Ofiziala
Colegio Oficial de Aparejadores, Arquitectos Técnicos e Ingenieros de Edificación de Navarra
VISADO

3.3.2-SUA 1-SEGURIDAD FRENTE AL RIESGO DE CAÍDAS.

Se establece clase 3 de resistencia a la resbaladicidad, para los suelos de circulación de público en el exterior, tal como establece el DB SU .

3.3.2.1-SUELOS Y PAVIMENTOS.

No existen desniveles de más de 55 cm que exijan la disposición de barreras de protección.

3.3.2.2-DESNIVELES.

Se salvan con rampas cómodas.

3.3.2.3-ESCALERAS Y RAMPAS.

Definidas en planos

3.3.2.4-LIMPIEZA DE LOS ACRISTALAMIENTOS EXTERIORES.

No existen acristalamientos exteriores.

3.3.3-SUA 2- SEGURIDAD FRENTE AL RIESGO DE IMPACTO O ATRAPAMIENTO.

3.3.3.1-IMPACTO.

No es necesario su cumplimiento

3.3.3.1-ATRAPAMIENTO.

No existen elementos que presenten riesgo de atrapamiento en el interior del cubierto.

3.3.4-SUA 3- SEGURIDAD FRENTE AL RIESGO DE APRISIONAMIENTO.

La fuerza de apertura de la puerta de salida será de 140 N, como máximo.

3.3.5-SU 4- SEGURIDAD FRENTE AL RIESGO DE CAUSADO POR ILUMINACIÓN INADECUADA.

No procede.

3.3.6-SUA 5- SEGURIDAD FRENTE AL RIESGO DE CAUSADO POR POR SITUACIONES DE ALTA OCUPACIÓN.

Esta exigencia básica no es de aplicación en esta construcción, porque su ocupación será mínima, limitada a muy pocas personas y por breves espacios de tiempo.

3.3.7-SUA 6- SEGURIDAD FRENTE AL RIESGO DE AHOGAMIENTO.

En el área de aportación no existen pozos, depósitos, ni piscinas, no existiendo el riesgo de ahogamiento.

fecha
09/03/2018
BISATUA
Nafarroako Aparailari, Arkitekto Tekniko eta Eraikuntza Ingeniarien Elkargo Ofiziala
VISADO
Colegio Oficial de Aparejadores, Arquitectos Técnicos e Ingenieros de Edificación de Navarra
NAVARRA NAFARROA

3.3.8-SUA 6- SEGURIDAD FRENTE AL RIESGO CAUSADO POR VEHICULOS EN MOVIMENTO.

No es de aplicación al no existir uso aparcamiento ni en el interior ni en el exterior del solar.

3.3.8-SUA 8-SEGURIDAD FRENTE AL RIESGO CAUSADO POR LA ACCIÓN DEL RAYO.

No procede.

3.3.10-SUA 9-ACCESIBILIDAD

1 Condiciones de accesibilidad

1.1 Condiciones funcionales
1.1.1 Accesibilidad en el exterior del edificio
La parcela dispone de un *itinerario accesible* que comunica con la entrada al cubierto.
1.1.2 Accesibilidad entre plantas del edificio
El cubierto es de una planta.
1.1.3 Accesibilidad en las plantas del edificio
No procede
1.2 Dotación de elementos accesibles
No procede.
1.2.2 Alojamientos accesibles
No procede.
1.2.3Plazas de aparcamiento accesibles
No procede
1.2.4 Plazas reservadas
No procede.
1.2.5 Piscinas
No procede.
1.2.6 Servicios higiénicos accesibles
No procede.
1.2.7 Mobiliario fijo
No procede.
1.2.8 Mecanismos
Todos los mecanismos dentro del proyecto están accesibles.

2 Condiciones y características de la información y señalización para la accesibilidad
El área está dotada de todas las características de información y señalización para ser accesible.

3.4-CTE-SI (SEGURIDAD EN CASO DE INCENDIO).

3.4.1-INTRODUCCIÓN.
3.4.2-SI 1-PROPAGACIÓN INTERIOR.
3.4.3-SI 2-PROPAGACIÓN EXTERIOR.
3.4.4-SI 3-EVACUACIÓN DE OCUPANTES.
3.4.5-SI 4-DETECCIÓN, CONTROL Y DETECCIÓN DE INCENDIOS.
3.4.6-SI 5-INTERVENCIÓN DE LOS BOMBEROS.
3.4.7-SI 6-RESISTENCIA AL FUEGO DE LA ESTRUCTURA.

fecha 09/03/2018
BISATUA
Nafarroako Aparailari, Arkitekto Tekniko eta Eraikuntza Ingeniarien Elkargo Ofiziala
VISADO
Colegio Oficial de Aparejadores, Arquitectos Técnicos e Ingenieros de Edificación de Navarra

La actividad a desarrollar, consiste en el almacenamiento temporal de residuos especiales de origen doméstico. Almacenamiento, desde la entrega por par te del ciudadano, hasta la retirada por par te del gestor autorizado que corresponda.

La instalación consistente en el almacenaje a cielo abierto (tres contenedores de 20 m2 cada uno) y bajo una marquesina (en distintos tipos de envases, contenedores, etc .) .

Dado lo indicado, los apartados del CTE DB SI, que se entienden de aplicación, se contrastarán para la marquesina, dado que el resto de la actividad estará a cielo abierto, delimitada por un cerramiento de verja metálica o similar.

La marquesina a instalar, se prevé metálica, tanto en cuanto a su estructura como a su cobertura y cerramientos laterales.

En cuanto a sus cerramientos laterales, estos no son considerados fachada a ningún efecto, dado que se instalarán en tres de los cuatro alzados, ocuparán parcialmente el plano "de fachada" , se ejecutarán en chapa simple o similar , y su objeto, no es otro que el de impedir la inter visibilidad desde el exterior de la instalación .

Señalar además que la salida de la marquesina hacia un espacio que podría considerarse con exterior y seguro, de acuerdo con las definiciones del Anejo SI A, Terminología, es inmediato, disponiéndose de uno de los frentes de la citada marquesina, totalmente abierto, sin más obstáculos que los pilares metálicos que dispone el cubierto.

Por tanto:

3.4.1-INTRODUCCIÓN.

REAL DECRETO 314/2006, de 17 de marzo, por el que se aprueba el Código Técnico de la Edificación (BOE núm. 74, martes 28 marzo 2006):

Artículo 11. *Exigencias básicas de seguridad en caso de incendio (SI).*

1. El objetivo del requisito básico «Seguridad en caso de incendio» consiste en reducir a límites aceptables el *riesgo* de que los *usuarios* de un *edificio* sufran daños derivados de un incendio de origen accidental, como consecuencia de las características de su *proyecto, construcción, uso y mantenimiento.*
2. Para satisfacer este objetivo, los *edificios* se proyectarán, construirán, mantendrán y utilizarán de forma que, en caso de incendio, se cumplan las exigencias básicas que se establecen en los apartados siguientes.
3. El Documento Básico DB-SI especifica parámetros objetivos y procedimientos cuyo cumplimiento asegura la satisfacción de las exigencias básicas y la superación de los niveles mínimos de calidad propios del requisito básico de seguridad en caso de incendio, excepto en el caso de los edificios, *establecimientos* y zonas de uso industrial a los que les sea de aplicación el «Reglamento de seguridad contra incendios en los establecimientos industriales», en los cuales las exigencias básicas se cumplen mediante dicha aplicación.

11.1 Exigencia básica SI 1: Propagación interior: se limitará el *riesgo* de propagación del incendio por el interior del *edificio*.
11.2 Exigencia básica SI 2: Propagación exterior: se limitará el *riesgo* de propagación del incendio por el exterior, tanto en el *edificio* considerado como a otros *edificios*.
11.3 Exigencia básica SI 3: Evacuación de ocupantes: el *edificio* dispondrá de los medios de evacuación adecuados para que los ocupantes puedan abandonarlo o alcanzar un lugar seguro dentro del mismo en condiciones de seguridad.
11.4 Exigencia básica SI 4: Instalaciones de protección contra incendios: el *edificio* dispondrá de los equipos e instalaciones adecuados para hacer posible la detección, el control y la extinción del incendio, así como la transmisión de la alarma a los ocupantes.
11.5 Exigencia básica SI 5: Intervención de bomberos: se facilitará la intervención de los equipos de rescate y de extinción de incendios.
11.6 Exigencia básica SI 6: Resistencia al fuego de la estructura: la estructura portante mantendrá su *resistencia al fuego* durante el tiempo necesario para que puedan cumplirse las anteriores exigencias básicas

3.4.2-SI 1-PROPAGACIÓN INTERIOR.

El cubierto del Punto Limpio constituye un único sector de incendio. Con un área de 56,70 m2.

Señalar además que la salida de la marquesina hacia un espacio que podría considerarse con exterior y seguro, de acuerdo con las definiciones del Anejo SI A, Terminología, es inmediato, distancia menor a 10 metros, disponiéndose de uno de los frentes de la citada marquesina, totalmente abierto, sin más obstáculos que los pilares metálicos que dispone el cubierto.

La estructura proyectada cumple con la Norma "Reglamento de Seguridad Contra Incendios en los Establecimientos Industriales R.D. 2267/2004" con las siguientes resistencias al fuego:

. Estructura y cubierta: RF30

fecha 09/03/2018
BISATUA
Nafarroako Aparailari, Arkitekto Tekniko eta Eraikuntza Ingeniarien Elkargo Ofiziala
Colegio Oficial de Aparejadores, Arquitectos Técnicos e Ingenieros de Edificación de Navarra
VISADO

3.4.3-SI 2-PROPAGACIÓN EXTERIOR.

Con el fin de limitar el riesgo de propagación exterior horizontal, los huecos se encuentran a una distancia mayor que 0,5m de los edificios contiguos.
Con el fin de limitar el riesgo de propagación del incendio por la cubierta, ésta garantiza una resistencia al fuego RF30, como mínimo, en una franja de 0,5m de anchura medida desde el edificio colindante.

3.4.4-SI 3-EVACUACIÓN DE OCUPANTES.

El cubierto se encuentra abierto por un lado, por lo que la evacuación de las personas no ocasiona ningún riesgo. Y la salida del recinto dispone de una puerta de 5 metros de ancho.
La señalización de evacuación será foto luminiscente y conforme con la norma UNE 23034.
• Tres Carteles foto luminiscentes de señalización de salida, de 297x210 mm por una cara en PVC rígido de 2mm de espesor.

3.4.5-SI 4-DETECCIÓN, CONTROL Y EXTINCIÓN DEL INCENDIO.

Atendiendo a los requerimientos, considerando lo anteriormente dispondremos una dotación mínima de tres extintores de ABC y otro de CO_2, y señalización de la ubicación de los mismos.
Se dispondrán extintores portátiles, colocados en un lugar del Punto Limpio, fácilmente visible y accesible, a una altura de 1 m sobre el nivel del suelo, y otro en la oficina.
• Tres extintores de polvo polivalente de eficacia 34A 113B, para fuegos de clase ABC.
• Un extintor de CO_2.
Se dispondrán, como mínimo, los siguientes carteles de señalización conforme a la Norma UNE 23033.
• Tres Carteles foto luminiscentes de señalización de ubicación del extintor, de 297x210 mm por una cara en PVC rígido de 2mm de espesor.

3.4.6-SI 5-INTERVENCIÓN DE LOS BOMBEROS.

El cubierto no ofrece impedimentos para la intervención de los equipos de rescate y de extinción de incendios, tanto en aproximación al cubierto como en su accesibilidad por fachada. Se accederá al recinto por la C/ Catalain siguiendo el acceso rodado, desde un camino, donde los últimos metros, hasta el punto limpio, se encuentran con un pavimento tipo “todo uno” y con una anchura libre de al menos 3, 5 metros , sin elementos que acoten el paso de gálibo y con una capacidad portante desconocida, no estudiada, pero con trastada conforme a su uso habitual , y en tendiéndose por lo tanto suficiente para las necesidades que se exigen.

3.4.7-SI 6-RESISTENCIA AL FUEGO DE LA ESTRUCTURA.

La estructura proyectada cumple con la Norma “Reglamento de Seguridad Contra Incendios en los Establecimientos Industriales R.D. 2267/2004” con las siguientes resistencias al fuego:
. Estructura y cubierta: RF30

3.5-CTE-HS (SALUBRIDAD).

3.5.1-INTRODUCCIÓN.
3.5.2-HS 1-PROTECCIÓN FRENTE A LA HUMEDAD.
3.5.3-HS 2-RECOGIDA Y EVACUACIÓN DE RESIDUOS.
3.5.4-HS 3-CALIDAD DEL AIRE INTERIOR.
3.5.5-HS 4-SUMINISTRO DE AGUA.
3.5.6-HS 5-EVACUACIÓN DE AGUAS.

3.5.1-INTRODUCCIÓN.

fecha 09/03/2018
BISATUA
Nafarroako Aparailari, Arkitekto Teknikoa eta Eraikuntza Ingeniarien Elkargo Ofiziala
Colegio Oficial de Aparejadores, Arquitectos Técnicos e Ingenieros de Edificación de Navarra
VISADO

REAL DECRETO 314/2006, de 17 de marzo, por el que se aprueba el Código Técnico de la Edificación.(BOE núm. 74,Martes 28 marzo 2006):

Artículo 13. Exigencias básicas de salubridad (HS).

1. El objetivo del requisito básico «Higiene, salud y protección del medio ambiente», tratado en adelante bajo el término salubridad, consiste en reducir a límites aceptables el *riesgo* de que los *usuarios*, dentro de los *edificios* y en condiciones normales de utilización, padezcan molestias o enfermedades, así como el *riesgo* de que los *edificios* se deterioren y de que deterioren el medio ambiente en su entorno inmediato, como consecuencia de las características de su *proyecto*, *construcción, uso y mantenimiento.*
2. Para satisfacer este objetivo, los *edificios* se proyectarán, construirán, mantendrán y utilizarán de tal forma que se cumplan las exigencias básicas que se establecen en los apartados siguientes.
3. El Documento Básico «DB-HS Salubridad» especifica parámetros objetivos y procedimientos cuyo cumplimiento asegura la satisfacción de las exigencias básicas y la superación de los niveles mínimos de calidad propios del requisito básico de salubridad.

13.1 Exigencia básica HS 1: Protección frente a la humedad: se limitará el riesgo previsible de presencia inadecuada de agua o humedad en el interior de los edificios y en sus cerramientos como consecuencia del agua procedente de precipitaciones atmosféricas, de escorrentías, del terreno o de condensaciones, disponiendo medios que impidan su penetración o, en su caso, permitan su evacuación sin producción de daños.

13.2 Exigencia básica HS 2: Recogida y evacuación de residuos: los edificios dispondrán de espacios y medios para extraer los residuos ordinarios generados en ellos de forma acorde con el sistema público de recogida de tal forma que se falicite la adecuada separación en origen de dichos residuos, la recogida selectiva de los mismos y su posterior gestión.

13.3 Exigencia básica HS 3: Calidad de aire interior: 1. Los edificios dispondrán de medios para que sus recintos se puedan ventilar adecuadamente, eliminando los contaminantes que se produzcan de forma habitual durante el uso normal de los edificios, de forma que se aporte un caudal suficiente de aire exterior y se garantice la extracción y expulsión del aire viciado por los contaminantes. 2. Para limitar el riesgo de contaminación del aire interior de los edificios y del entorno exterior en fachadas y patios, la evacuación de productos de combustión de las instalaciones térmicas se producirá, con carácter general, por la cubierta del edificio, con independencia del tipo de combustible y del aparato que se utilice, de acuerdo con la reglamentación específica sobre instalaciones térmicas.

13.4 Exigencia básica HS 4: Suministro de agua: los edificios dispondrán de medios adecuados para suministrar al equipamiento higiénico previsto de agua apta para el consumo de forma sostenible, aportando caudales suficientes para su funcionamiento, sin alteración de las propiedades de aptitud para el consumo e impidiendo los posibles retornos que puedan contaminar la red, incorporando medios que permitan el ahorro y el control del agua. Los equipos de producción de agua caliente dotados de sistemas de acumulación y los puntos terminales de utilización tendrán unas características tales que eviten el desarrollo de gérmenes patógenos.

13.5 Exigencia básica HS 5: Evacuación de aguas: los edificios dispondrán de medios adecuados para extraer las aguas residuales generadas en ellos de forma independiente o conjunta con las precipitaciones atmosféricas y con las escorrentías.

No procede.

3.6-CTE-SE (SEGURIDAD ESTRUCTURAL).

3.6.1-INTRODUCCIÓN.
3.6.2-DB SE-AE (ACCIONES EN LA EDIFICACIÓN).
3.6.3-DB SE-C (CIMIENTOS).
3.6.4-DB SE-A (ACERO).
3.6.5-SE-F FABRICA.

3.6.1-INTRODUCCIÓN.

REAL DECRETO 314/2006, de 17 de marzo, por el que se aprueba el Código Técnico de la Edificación.(BOE núm. 74,Martes 28 marzo 2006):

Artículo 10. Exigencias básicas de seguridad estructural (SE).

1. El objetivo del requisito básico «Seguridad estructural» consiste en asegurar que el edificio tiene un comportamiento estructural adecuado frente a las acciones e influencias previsibles a las que pueda estar sometido durante su construcción y uso previsto.
2. Para satisfacer este objetivo, los *edificios* se proyectarán, fabricarán, construirán y mantendrán de tal forma que cumplan con una fiabilidad adecuada las exigencias básicas que se establecen en los apartados siguientes.
3. El Documento Básico «DB-SE Seguridad estructural», «DB-SE-AE Acciones en la edificación», «DB-SE-C Cimientos», «DB-SE-A Acero», «DB-SE-F Fábrica» y «DB-SE-M Madera», especifican parámetros objetivos y procedimientos cuyo cumplimiento asegura la satisfacción de las exigencias básicas y la superación de los niveles mínimos de calidad propios del requisito básico de seguridad estructural.

10.1 Exigencia básica SE 1: Resistencia y estabilidad: la resistencia y estabilidad serán las adecuadas para que no se generen riesgos indebidos, de forma que se mantenga la resistencia y la estabilidad frente a las acciones e influencias previsibles durante las fases de construcción y usos previstos de los edificios, y que un evento extraordinario no produzca consecuencias desproporcionadas respecto a la causa original y se facilite el mantenimiento previsto.

10.2 Exigencia básica SE 2: Aptitud al servicio: la aptitud al servicio será conforme con el uso previsto del edificio, de forma que no se produzcan deformaciones inadmisibles, se limite a un nivel aceptable la probabilidad de un comportamiento dinámico inadmisible y no se produzcan

degradaciones o anomalías inadmisibles.

3.6.2-SE-AE ACCIONES EN LA EDIFICACIÓN.

En el cálculo de la cimentación, de la estructura se han adoptado las acciones que a continuación se detallan. Todas ellas se ajustan al DB SE-AE, Acciones en la Edificación, aprobado por REAL DECRETO 314/2006.

3.6.2.1.- ACCIONES PERMANENTES

3.6.2.1.1- PESO PROPIO

Techo cubierta

Peso propio del la estructura	0,35 kN/m^2
Elementos formación de cubierta	0,15 kN/m^2
TOTAL	0,50 kN/m^2

3.6.2.2.- ACCIONES VARIABLES

3.6.2.2.1- SOBRECARGA DE USO

	2,00 kN (carga concentrada)
Cubierta conservación, G1	1,00 kN/m^2
	2,00 kN (carga concentrada)

3.6.2.2.2- VIENTO

En función de la altura del edificio y de su situación topográfica, se ha considerado esta acción:

- q_b = 0,5 kN/m2
- c_e = 1,9
- c_p = 0,8

Presión estática viento 0,76 kN/m^2

3.6.2.2.3- ACCIONES TÉRMICAS

No se considera

3.6.2.2.4- NIEVE

Sobrecarga nieve 1,00 kN/m^2

3.6.2.3.- ACCIONES ACCIDENTALES

3.6.2.3.1- SISMO

Según la Norma NCSE no es preceptiva la consideración de la acción sísmica en este caso.

3.6.2.3.2- INCENDIO

fecha 09/03/2018
BISATUA
Nafarroako Aparailari, Arkitekto Tekniko eta Eraikuntza Ingeniarien Elkargo Ofiziala
VISADO
Colegio Oficial de Aparejadores, Arquitectos Técnicos e Ingenieros de Edificación de Navarra
NAVARRA NAFARROA

fecha 09/03/2018
BISATUA
Nafarroako Aparailari, Arkitekto Teknikoa eta Eraikuntza Ingeniarien Elkargo Ofiziala
VISADO
Colegio Oficial de Aparejadores, Arquitectos Técnicos e Ingenieros de Edificación de Navarra

Definidas en el DB-SI

3.6.3-SE-C CIMIENTOS.

El terreno se ha inspeccionado mediante catas efectuadas en el solar. Se va a cimentar sobre la primera capa. La carga admisible es de 2 kg/cm2 esta es la carga que se utilizará para el dimensionado y cálculo de la cimentación.

La cimentación se realizará mediante zapata corrida, según los detalles que se adjuntan en el plano correspondiente. El terreno no es agresivo, por lo que la clase de exposición es la normal.
Antes del hormigonado se limpiarán las zanjas y los pozos. Sobre la superficie de la excavación debe extenderse una capa de hormigón, de regularización. Esta solera de asiento u hormigón de limpieza debe tener como mínimo 10 cm de espesor.

	Elementos de Hormigón Armado				
	Toda la obra	Cimentación	Soportes Comprimidos	Forjados y vigas	En masa
Resistencia Característica a los 28 días: f_{ck} (N/mm^2)	25	30	25	25	30
Tipo de cemento (RC-03)		CEM-II-42,5 Qc	CEM-II- 42,5	CEM-II-42,5	CEM-II-42,5
Cantidad máxima/mínima de cemento (kp/m^3)	400/300				
Tamaño máximo del árido (mm)		40	30	15/20	20
Tipo de ambiente (agresividad)		Qc	IIb	IIb	IIb
Consistencia del hormigón		Plástica	Blanda	Blanda	Plástica
Asiento Cono de Abrams (cm)		3 a 5	6 a 9	6 a 9	3 a 5
Sistema de compactación	Vibrado				
Nivel de Control Previsto	Normal				
Coeficiente de Minoración	1,5				
Resistencia de cálculo del hormigón: f_{cd} (N/mm^2)	16.66	16.66	16.66	16.66	13.33

fecha 09/03/2018
BISATUA
Nafarroako Aparailari, Arkitekto Teknikoa eta Eraikuntza Ingeniarien Elkargo Ofiziala
VISADO
Colegio Oficial de Aparejadores, Arquitectos Técnicos e Ingenieros de Edificación de Navarra

	Toda la obra	Cimentación	Comprimidos	Flectados	Otros
Designación	B-500-S				
Límite Elástico (N/mm^2)	500				
Nivel de Control Previsto	Normal				
Coeficiente de Minoración	1,15				
Resistencia de cálculo del acero (barras): f_{yd} (N/mm^2)	435				

	Toda la obra	Cimentación	Comprimidos	Flectados	Otros
Designación	B-500-T				
Límite Elástico (kp/cm^2)	500				

	Toda la obra	Cimentación	Comprimidos	Flectados	Otros
A. Nivel de Control previsto	Normal				
B. Coeficiente parciales de seguridad de las acciones desfavorables Permanentes/Variables	1,5/1,6				

3.6.4-<u>SE-A ACERO.</u>

Para dinteles, estos aceros son los considerados en UNE EN 10025.
Características son:

Módulo de Elasticidad E	2100.000 N/mm^2
Módulo de rigidez G	81.000 N/mm^2
Coeficiente de Poisson v	0,3
Coeficiente de dilatación térmica a	$1,2 \cdot 10^5$ (ºC) $^{-1}$
Densidad	7.850 Kg/m^3

IDENTIFICACION (tipo de acero): S 275 PERFILES LAMINADOS

ACCIONES YA DESCRITAS SEGÚN SE-AE

METODO DE CALCULO: Según SE-AE

COEFICIENTES DE RESISTENCIA DE CALCULO: =1 GARANTIZADO
=1,1 SIN GARANTIZAR

ACCIONES PONDERADAS: ACCIONES 1,33
SOBRECARGAS 1,.5
COMBINACIONES NIEVE Y VIENTO 1,33

UNIONES SOLDADURA, APOYOS, CON TORNILLOS SEGÚN SE-AE

Todo el acero de la obra cada seis meses se comprobara que mo se ha oxidado , así como se pintará para que no se oxide.

fecha 09/03/2018
Nafarroako Aparailari, Arkitekto Teniko eta Eraikuntza Ingeniarien Elkargo Ofiziala
BISATUA
VISADO
Colegio Oficial de Aparejadores, Arquitectos Técnicos e Ingenieros de Edificación de Navarra
NAVARRA NAFARROA

3.7-DB-HR (PROTECCIÓN CONTRA EL RUIDO)

No procede.

4-PLANES DE MANTENIMIENTO Y CONSERVACION.

HS 1. PROTECCIÓN FRENTE A LA HUMEDAD		
1. Deben realizarse las operaciones de mantenimiento que, junto con su periodicidad, se incluyen en la tabla y las correcciones pertinentes en el caso que se detecten defectos:		
	Operación	Periodicidad
Muros	Comprobación del correcto funcionamiento de los canales y bajantes de evacuación de los muros parcialmente estancos.	1 año (1)
	Comprobación de que las aberturas de ventilación de la cámara de los muros parcialmente estancos no están obstruidas.	1 año
	Comprobación del estado de la impermeabilización exterior.	1 año
Suelos	Comprobación del estado de limpieza de la red de drenaje y de evacuación.	1 año (2)
	Limpieza de las arquetas.	1 año (2)
	Comprobación del estado de las bombas de achique, incluyendo las de reserva, si hubiera sido necesaria su implantación para poder garantizar el drenaje.	1 año
	Comprobación de la posible existencia de filtraciones por fisuras y grietas.	1 año
Fachadas	Comprobación del estado de conservación del revestimiento: posible aparición de fisuras, desprendimientos, humedades y manchas.	3 años
	Comprobación del estado de conservación de los puntos singulares.	3 años
	Comprobación de la posible existencia de grietas y fisuras, así como de desplomes u otras deformaciones, en la hoja principal.	5 años
	Comprobación del estado de limpieza de las llagas o de las aberturas de ventilación de la cámara.	10 años
Cubiertas	Limpieza de los elementos de desagüe (sumideros, canalones y rebosaderos). y comprobación de su correcto funcionamiento.	1 año (1)

	Recolocación de la grava. Comprobación del estado de conservación de la protección o tejado. Comprobación del estado de conservación de los puntos singulares.	1 año 3 años 3 años

(1) Además debe realizarse cada vez que haya habido tormentas importantes.
(2) Debe realizarse cada año al final del verano.

HS 5. EVACUACIÓN DE AGUAS
1. Para un correcto funcionamiento de la instalación de saneamiento, se debe comprobar periódicamente la estanqueidad general de la red con sus posibles fugas, la existencia de olores y el mantenimiento del resto de elementos. 2. Se revisarán y desatascarán los sifones y válvulas, cada vez que se produzca una disminución apreciable del caudal de evacuación, o haya obstrucciones. 3. Cada 6 meses se limpiarán los sumideros de locales húmedos y cubiertas transitables, y los botes sifónicos. Los sumideros y calderetas de cubiertas no transitables se limpiarán, al menos, una vez al año. 4. Una vez al año se revisarán los colectores suspendidos, se limpiarán las arquetas sumidero y el resto de posibles elementos de la instalación tales como pozos de registro, bombas de elevación. 5. cada 10 años se procederá a la limpieza de arquetas de pie de bajante, de paso y sifónicas o antes si se apreciaran olores. 6. Cada 6 meses se limpiará el separador de grasas y fangos si este existiera. 7. Se mantendrá el agua permanente en los sumideros, botes sifónicos y sifones individuales para evitar malos olores, así como se limpiarán los de las terrazas y cubiertas.

fecha 09/03/2018
BISATUA
Nafarroako Aparailari, Arkitekto Tekniko eta Eraikuntza Ingeniarien Elkargo Ofiziala
VISADO
Colegio Oficial de Aparejadores, Arquitectos Técnicos e Ingenieros de Edificación de Navarra
NAVARRA NAFARROA

5-ÍNDICE PLANOS.

1.SITUACIÓN Y EMPLAZAMIENTO
2 SUPERFICIES, ACCESO Y DISTRIBUCIÓN INTERIOR
3 COTAS
4 ELECTRICIDAD, CONTRA INCENDIOS Y GESTION DE RESIDUOS
5 CIMENTACIÓN
6 ESTRUCTURA CUBIERTO Y DETALLES
7. DISTRIBUCIÓN DE RESIDUOS Y CONTENEDORES

AGOSTO DE 2017

Arquitecto Técnico e Ingeniero de la Edificación: Carmelo Ibiricu Ochoa

En el presente Proyecto no se ha podido verificar el cumplimiento de aquellas Normativas específicas de titularidad privada no accesibles por medio de los Diarios Oficiales

VISADO
Colegio Oficial de Aparejadores, Arquitectos Técnicos e Ingenieros de Edificación de Navarra
Nafarroako Aparailari, Arkitekto Tekniko eta Eraikuntza Ingeniarien Elkargo Ofiziala
BISATUA
fecha
09/03/2018

ESTUDIO DE GESTION DE RESIDUOS

fecha
09/03/2018
BISATUA
Nafarroako Aparailari, Arkitekto Tekniko eta Eraikuntza Ingeniarien Elkargo Ofiziala
VISADO
Colegio Oficial de Aparejadores, Arquitectos Técnicos e Ingenieros de Edificación de Navarra
NAVARRA
NAFARROA

ÍNDICE

1	MEMORIA	3
2	ESTIMACIÓN DE LOS RESIDUOS	4
3	MEDIDAS DE PREVENCIÓN DE GENERACIÓN DE RESIDUOS	7
4	OPERACIONES DE REUTILIZACIÓN, VALORIZACIÓN O ELIMINACIÓN DE LOS RESIDUOS GENERADOS	8
5	MEDIDAS PARA LA SEPARACIÓN DE LOS RESIDUOS	10
6	PLANOS DE LAS INSTALACIONES PREVISTAS PARA EL ALMACENAMIENTO, MANEJO, SEPARACIÓN	11
7	PRESCRIPCIONES TÉCNICAS	12
8	PRESUPUESTO	13

fecha 09/03/2018
BISATUA
Nafarroako Aparailari, Arkitekto Tekniko eta Eraikuntza Ingeniarien Elkargo Ofiziala
VISADO
Colegio Oficial de Aparejadores, Arquitectos Técnicos e Ingenieros de Edificación de Navarra
NAVARRA NAFARROA

1 MEMORIA

A continuación se desarrolla el Estudio de Gestión de Residuos de Construcción (RCDs) para las obras del Proyecto de Ejecución de un pPunto limpio en Garinoain(NAVARRA), redactado para dar cumplimiento a las especificaciones del Art. 4.1. a). R. D. 105/2008, de 1 de febrero, que regula la producción y gestión de los residuos de construcción y demolición (BOE de 13/02/08).

Este estudio desarrolla el siguiente contenido:

- Estimación de la cantidad, expresada en toneladas y en metros cúbicos, de los residuos de construcción y demolición que se generarán en la obra.
- Medidas para la prevención de residuos en la obra objeto de proyecto.
- Planos de las instalaciones previstas para el almacenamiento, manejo, separación y, en su caso, otras operaciones de gestión de los residuos de construcción y demolición dentro de la obra.
- Prescripciones del pliego de prescripciones técnicas particulares del proyecto.
- Valoración del coste previsto de la gestión de los residuos de construcción y demolición que formará parte del presupuesto del proyecto en capítulo independiente

El Adjudicatario de las obras de construcción se convertirá en Poseedor de RCDs, y quedará obligado a redactar un Plan de Gestión de Residuos de Construcción y Demolición (RCDs), y presentarlo a la propiedad.

Este Plan de Gestión de RCDs deberá ser aprobado por la Dirección Facultativa y aceptado por la Propiedad.

fecha 09/03/2018
BISATUA
Nafarroako Aparailari, Arkitekto Tekniko eta Eraikuntza Ingeniarien Elkargo Ofiziala
Colegio Oficial de Aparejadores, Arquitectos Técnicos e Ingenieros de Edificación de Navarra
VISADO

2 ESTIMACIÓN DE LOS RESIDUOS

La estimación inicial de los RCDs, debido a la carencia de datos fiables y precisos actuales de generación de RCDs, deberán ser ajustados y concordados en las liquidaciones finales de obra con el Poseedor de residuos.

A continuación se realiza una estimación de la cantidad de RCDs, codificados con arreglo a la Lista Europea de Residuos, publicada por Orden MAM/304/2002, de 8 de febrero, por la que se publican las operaciones de valorización y eliminación de residuos y la lista europea de residuos, o norma que los sustituya. [Artículo 4.1.a)1º].

La estimación de los residuos se realiza en función del volumen de obra nueva computando la superficie de los viales y los volúmenes edificados.

Estimación global de obra nueva de RCDs:

Sº m^2 superficie	**V** m^3 volumen residuos (Sx0,2)	**d** densidad tipo entre 1,5 y 0,5 tn/m3	**Tn** tot toneladas de residuo (v x d)
60	8	1,00	8

Una vez obtenido el dato global de Tn de RCDs (calculado por m² construido), utilizando los estudios realizados por la Comunidad de Madrid de la composición en peso de los RCDs que van a sus vertederos (Plan Nacional de RCDs 2001-2006), se estima el peso por tipología de residuos, al que se debería sumar la medición de residuos de posibles demoliciones, inexistentes en este caso.

fecha 09/03/2018
BISATUA
Nafarroako Aparailari, Arkitekto Teknikoa eta Eraikuntza Ingeniarien Elkargo Ofiziala
VISADO
Colegio Oficial de Aparejadores, Arquitectos Técnicos e Ingenieros de Edificación de Navarra

Estimación del peso de los RCD según el peso evaluado

Evaluación teórica del peso por tipología de RCD	% en peso	**Tn** cada tipo de RCD (Tn tot x %)
RCD: Naturaleza no pétrea		
1. Asfalto (*CER: 17 03 02*)		
2. Madera (CER: 17 02 01)	0,035	0,60
3. Metales (CER: 17 04)	0,300	0,32
4. Papel (CER: 20 01 01)	0,003	0,05
5. Plástico (CER: 17 02 03)	0,017	0,3
Total estimación (tn)	**0,36**	1,00
RCD: Naturaleza pétrea		
1. Arena, grava y otros áridos(*CER: 01 04 08 y 01 04 09)*	0,100	1,13
2.Hormigón (CER: 17 01 01)	0,417	6,22
3. Ladrillos, azulejos y otros Ceram. (CER: 17 01 02 y 17 01 03)		
4. Piedra (*CER: 17 09 04*)	0,050	0,65
Total estimación (tn)	**0,567**	**8,00**
RCD: Potencialmente Peligrosos y otros		
1.Basura (CER: 20 02 01 y 20 03 01)	0,07	0,00
2. Pot. Peligrosos y otros (CER:)	0,04	0,00
Total estimación (tn)	**0,11**	**0.00**

NOTA: En cursiva los RCDs con obligación de separación para el Poseedor de acuerdo al Artículo 5.5. del Real Decreto 105/8.

Estimación del volumen de los RCD según el peso evaluado:

RCD: Naturaleza pétrea:

Tn toneladas de residuo	**d** densidad tipo entre 1,5 y 0,5 tn/m^3	**V** m³ volumen residuos
1,00	1,0	**1,00**

fecha 09/03/2018
BISATUA
Nafarroako Aparailari, Arkitekto Teknikoa eta Eraikuntza Ingeniarien Elkargo Ofiziala
VISADO
Colegio Oficial de Aparejadores, Arquitectos Técnicos e Ingenieros de Edificación de Navarra

RCD: Potencialmente Peligrosos y otros:

Tn toneladas de residuo	**d** densidad tipo entre 1,5 y 0,5 tn/m^3	**V** m³ volumen residuos
0,00	1,0	**0,00**

RCD: Naturaleza no pétrea:

Tn toneladas de residuo	**d** densidad tipo entre 1,5 y 0,5 tn/ m³	**V** m³ volumen residuos
8,00	1,0	**8,00**

RCDs procedentes de la excavación: las tierras y pétreos que no sean reutilizadas in situ o en exterior, en restauraciones o acondicionamientos, y que sean llevadas finalmente a vertedero tendrán la consideración de RCDs, si bien la valoración de estas operaciones queda incluida en los precios unitarios del capitulo de Movimiento de Tierras.

fecha 09/03/2018
BISATUA
Nafarroako Aparailari, Arkitekto Tekniko eta Eraikuntza Ingeniarien Elkargo Ofiziala
VISADO
Colegio Oficial de Aparejadores, Arquitectos Técnicos e Ingenieros de Edificación de Navarra

3 MEDIDAS DE PREVENCIÓN DE GENERACIÓN DE RESIDUOS

En el siguiente cuadro se señalan las medidas planteadas para la prevención de residuos en la obra objeto del Proyecto, medidas que deberán ser recogidas en el Plan de Gestión de RCDs:

	No se prevé operación de prevención alguna
x	Estudio de racionalización y planificación de compra y almacenamiento de materiales
x	Realización de demolición selectiva
x	Utilización de elementos prefabricados de gran formato (paneles prefabricados, losas alveolares…)
x	Las medidas de elementos de pequeño formato (ladrillos, baldosas, bloques…) serán múltiplos del módulo de la pieza, para así no perder material en los recortes;
x	Se sustituirán ladrillos cerámicos por hormigón armado o por piezas de mayor tamaño.
x	Se utilizarán técnicas constructivas “en seco”.
x	Se utilizarán materiales “no peligrosos” (Ej. pinturas al agua, material de aislamiento sin fibras irritantes o CFC.).
x	Se realizarán modificaciones de proyecto para favorecer la compensación de tierras o la reutilización de las mismas.
x	Se utilizarán materiales con “certificados ambientales” (Ej. tarimas o tablas de encofrado con sello PEFC o FSC).
x	Se utilizarán áridos reciclados (Ej., para sub-bases, zahorras…), PVC reciclado ó mobiliario urbano de material reciclado….
x	Se reducirán los residuos de envases mediante prácticas como solicitud de materiales con envases retornables al proveedor o reutilización de envases contaminados o recepción de materiales con elementos de gran volumen o a granel normalmente servidos con envases.
	Otros (indicar)

fecha 09/03/2018
BISATUA
Nafarroako Aparailari, Arkitekto Tekniko eta Eraikuntza Ingeniarien Elkargo Ofiziala
VISADO
Colegio Oficial de Aparejadores, Arquitectos Técnicos e Ingenieros de Edificación de Navarra
NAVARRA NAFARROA

4 OPERACIONES DE REUTILIZACIÓN, VALORIZACIÓN O ELIMINACIÓN DE LOS RESIDUOS GENERADOS

OPERACIÓN PREVISTA	
REUTILIZACIÓN	
X	No se prevé operación de reutilización alguna
X	Reutilización de residuos minerales o pétreos en áridos reciclados o en urbanización
	Reutilización de materiales cerámicos
	Reutilización de materiales no pétreos: madera, vidrio...
	Reutilización de materiales metálicos
	Se reutilizarán tejas cerámicas
VALORACIÓN	
	No se prevé operación alguna de valoración en obra
	Utilización principal como combustible o como otro medio de generar energía
	Recuperación o regeneración de disolventes
	Reciclado o recuperación de sustancias orgánicas que utilizan no disolventes
	Reciclado y recuperación de metales o compuestos metálicos
	Reciclado o recuperación de otras materias inorgánicas
	Regeneración de ácidos y bases
	Tratamiento de suelos, para una mejora ecológica de los mismos.
X	Acumulación de residuos para su tratamiento según el Anexo II.B de la Decisión Comisión 96/350/CE.
	Otros (indicar)
ELIMINACIÓN	
	No se prevé operación de eliminación alguna
X	Depósito en vertederos de residuos inertes
X	Depósito en vertederos de residuos no peligrosos
	Depósito en vertederos de residuos peligrosos
	Otros (indicar)

Los elementos presumibles de ser reutilizados, se retirarán de forma manual, con cuidado que permita su reutilización si el cliente así lo requiriese.

En cumplimiento del R.D.105/2008, los elementos procedentes del derribo se llevarán a un contenedor dispuesto para ello en la calzada. Será llevado a evacuar a cualquiera de los vertederos destinados a este tipo de materiales, donde una empresa especializada se encargará de la retirada, separación, valorización y, en su caso, reciclaje de los residuos

fecha 09/03/2018
BISATUA
Nafarroako Aparailari, Arkitekto Tekniko eta Eraikuntza Ingeniarien Elkargo Ofiziala
VISADO
Colegio Oficial de Aparejadores, Arquitectos Técnicos e Ingenieros de Edificación de Navarra
NAVARRA NAFARROA

5 MEDIDAS PARA LA SEPARACIÓN DE LOS RESIDUOS

En particular, deberán separarse en las siguientes fracciones, cuando, de forma individualizada para cada una de dichas fracciones, la cantidad prevista de generación para el total de la obra supere las siguientes cantidades:

	Hormigón…….: 80 t.
	Ladrillos, tejas, cerámicos…: 40 t.
	Metal ……: 2 t.
	Madera …….....: 1 t.
	Vidrio ……: 1 t.
	Plástico ……: 0,5 t.
	Papel y cartón ……: 0,5 t.

MEDIDAS DE SEPARACIÓN	
X	Eliminación previa de elementos desmontables y / o peligrosos
X	Derribo separativo (ej: pétreos, madera, metales, plásticos + cartón + envases, orgánicos,
	Derribo integral o recogida de escombros en obra nueva “todo mezclado”, y posterior tratamiento

6 PLANOS DE LAS INSTALACIONES PREVISTAS PARA EL ALMACENAMIENTO, MANEJO, SEPARACIÓN

En este Estudio de Gestión de Residuos de Construcción se adjunta un plano con la ubicación de los contenedores para las distintas fracciones de RCDs. VER PLANO.

Posteriormente, este plano podrá ser objeto de adaptación a las características particulares de la obra y sus sistemas de ejecución, siempre con el acuerdo de la dirección facultativa de la obra.

fecha 09/03/2018
BISATUA
Nafarroako Aparailari, Arkitekto Teknikoetara Ingeniarien Elkargo Ofiziala
VISADO
Colegio Oficial de Aparejadores, Arquitectos Técnicos e Ingenieros de Edificación de Navarra
NAVARRA NAFARROA

7 PRESCRIPCIONES TÉCNICAS

En relación con el almacenamiento, manejo, separación y, en su caso, otras operaciones de gestión de los residuos de construcción y demolición dentro de la obra.

x	El depósito temporal de los escombros, se realizará bien en sacos industriales iguales o inferiores a 1 metro cúbico, contenedores metálicos específicos con la ubicación y condicionado que establezcan las ordenanzas municipales. Dicho depósito en acopios, también deberá estar en lugares debidamente señalizados y segregados del resto de residuos.
x	El depósito temporal para RCDs valorizables (maderas, plásticos, chatarra....), que se realice en contenedores o en acopios, se deberá señalizar y segregar del resto de residuos de un modo adecuado.
x	El responsable de la obra a la que presta servicio el contenedor adoptará las medidas necesarias para evitar el depósito de residuos ajenos a la misma. Los contenedores permanecerán cerrados o cubiertos, al menos, fuera del horario de trabajo, para evitar el depósito de residuos ajenos a las obras a la que prestan servicio.
x	En el equipo de obra se establecerán los medios humanos, técnicos y procedimientos de separación para cada tipo de RCD.
x	Se deberán atender los criterios municipales establecidos (ordenanzas, condicionados de la licencia de obras), especialmente si obligan a la separación en origen de determinadas materias objeto de reciclaje o deposición. En este último caso se deberá asegurar por parte del contratista realizar una evaluación económica de las condiciones en las que es viable esta operación. Y también, considerar las posibilidades reales de llevarla a cabo: que la obra o construcción lo permita y que se disponga de plantas de reciclaje/gestores adecuados. La Dirección de Obras será la responsable última de la decisión a tomar y su justificación ante las autoridades locales o autonómicas pertinentes.
x	Se deberá asegurar en la contratación de la gestión de los RCDs, que el destino final (Planta de Reciclaje, Vertedero, Cantera, Incineradora, Centro de Reciclaje de Plásticos / Madera……) sean centros autorizados. Así mismo se deberá contratar sólo transportistas o gestores autorizados e inscritos en los registros correspondientes. Se realizará un estricto control documental, de modo que los transportistas y gestores de RCDs deberán aportar los vales de cada retirada y entrega en destino final. Para aquellos RCDs (tierras, pétreos…) que sean reutilizados en otras obras o proyectos de restauración, se deberá aportar evidencia documental del destino final.
x	La gestión (tanto documental como operativa) de los residuos peligrosos que se hallen en una obra de derribo o se generen en una obra de nueva planta se regirá conforme a la legislación nacional vigente, la legislación autonómica y los requisitos de las ordenanzas locales. Asimismo los residuos de carácter urbano generados en las obras (restos de comidas, envases, lodos de fosas sépticas…), serán gestionados acorde con los preceptos marcados por la legislación y autoridad municipales.
x	Los restos de lavado de canaletas/cubas de hormigón, serán tratados como residuos “escombro”.
x	Se evitará en todo momento la contaminación con productos tóxicos o peligrosos de los plásticos y restos de madera para su adecuada segregación, así como la contaminación de los acopios o contenedores de escombros con componentes peligrosos.
x	Las tierras superficiales que puedan tener un uso posterior para jardinería o recuperación de suelos degradados, será retirada y almacenada durante el menor tiempo posible, en caballones de altura no superior a 2 metros. Se evitará la humedad excesiva, la manipulación, y la contaminación con otros materiales.
x	Ante la detección de un suelo como potencialmente contaminado se deberá dar aviso a las autoridades ambientales pertinentes, y seguir las instrucciones descritas en el Real Decreto 9/2005.
	Otros (indicar)

8 PRESUPUESTO

El presupuesto de proyecto recoge la partida perteneciente a la Gestión de residuos de la construcción.

El coste de gestión de residuos de tierras y pétreos de la excavación no se incluye en este presupuesto ya que queda incluido en el presupuesto del capítulo de Movimiento de Tierras del Proyecto de Ejecución.

En este precio se incluye tanto las labores de gestión de RCDs en la obra (instalación de contenedores, acopio de RCDs, etc.), como el transporte de los mismos al vertedero autorizado, y el canon de vertido de RCDs del propio vertedero.

A: ESTIMACIÓN DEL COSTE DE TRATAMIENTO DE LOS RD (cálculo fianza)				
Tipología RD	Estimación (m^3)	Precio gestión en: Planta/ Vertedero / Cantera / Gestor (€/m^3)	Importe (€)	% del Presupuesto de la Obra
RC Naturaleza pétrea	**8,00 m^3**	Aprox. 20,93 € / m3	167,50 €	%
RC Naturaleza no pétrea	**1,00 m^3**	Aprox. 30 € / m3	30,00 €	%
RC Potencialmente peligrosos	**0,00 m^3**	Aprox. 12 € / m3	0,00 €	%
B: RESTO DE COSTES DE GESTIÓN				
Alquiler de contenedores aprx. 200 €/ud (1 contenedor 8m3)				367,50 €
Tasas 2,5 €/m3 aprox.				20,00 €
Gastos administrativos de gestión				32,50 €
% total del Presupuesto de obra (A + B)				**450,00 €**

No procede. Las actuaciones a llevar a cabo no generan residuos peligrosos.

CAPARROSO AGOSTO DE 2017

Fdo.: Carmelo Ibiricu Ochoa
Arquitecto Técnico e Ingeniero de la Edificación

fecha 09/03/2018
BISATUA
Nafarroako Aparailari, Arkitekto Tekniko eta Eraikuntza Ingeniarien Elkargo Ofiziala
VISADO
Colegio Oficial de Aparejadores, Arquitectos Técnicos e Ingenieros de Edificación de Navarra
NAVARRA NAFARROA

VISADO
Colegio Oficial de Aparejadores, Arquitectos Técnicos e Ingenieros de Edificación de Navarra
Nafarroako Aparailari, Arkitekto Tekniko eta Eraikuntza Ingeniarien Elkargo Ofiziala
BISATUA
fecha
09/03/2018

VISADO
Colegio Oficial de Aparejadores, Arquitectos Técnicos e Ingenieros de Edificación de Navarra
Nafarroako Aparailari, Arkitekto Tekniko eta Eraikuntza Ingeniarien Elkargo Ofiziala
BISATUA
fecha
09/03/2018

PLAN DE CONTROL DE CALIDAD

VISADO
Colegio Oficial de Aparejadores, Arquitectos Técnicos e Ingenieros de Edificación de Navarra
Nafarroako Aparailari, Arkitekto Tekniko eta Eraikuntza Ingeniarien Elkargo Ofiziala
BISATUA
fecha
09/03/2018

ÍNDICE

1 INTRODUCCIÓN. 3
2 CONTROL DE RECEPCIÓN EN OBRA: PRESCRIPCIONES SOBRE LOS MATERIALES.....4
3 CONTROL DE CALIDAD EN LA EJECUCIÓN: PRESCRIPCIONES SOBRE LA EJECUCIÓN POR UNIDAD DE OBRA. 4
4 CONTROL DE RECEPCIÓN DE LA OBRA TERMINADA: PRESCRIPCIONES SOBRE VERIFICACIONES EN EL EDIFICIO TERMINADO. 5

fecha 09/03/2018
BISATUA
Nafarroako Aparailari, Arkitekto Tekniko eta Eraikuntza Ingeniarien Elkargo Ofiziala
VISADO
Colegio Oficial de Aparejadores, Arquitectos Técnicos e Ingenieros de Edificación de Navarra
NAVARRA NAFARROA

1 .INTRODUCCIÓN.

Se redacta el presente Plan de control de calidad como un documento del proyecto, con objeto de dar cumplimiento a lo establecido en el Anejo I de la parte I del CTE, en el apartado correspondiente a los Anejos de la Memoria, habiendo sido elaborado atendiendo a las prescripciones de la normativa de aplicación vigente, a las características del proyecto y a lo estipulado en el Pliego de Condiciones del presente proyecto.

Este documento del proyecto no es un elemento sustancial del mismo, puesto que todo su contenido queda suficientemente referenciado en el correspondiente Pliego de Condiciones Técnicas Particulares del proyecto.

Simplemente es un documento complementario, cuya misión es servir de ayuda al Director de Ejecución de la Obra para redactar el correspondiente ESTUDIO DE PROGRAMACIÓN DEL CONTROL DE CALIDAD DE LA OBRA, elaborado en función del Plan de Obra del constructor; donde se cuantifica, mediante la integración de los requisitos del Pliego con las mediciones del proyecto, el número y tipo de ensayos y pruebas a realizar por parte del laboratorio acreditado, permitiéndole obtener su valoración económica.

El control de calidad de las obras incluye:

- El control de recepción en obra de los productos.
- El control de ejecución de la obra.
- El control de la obra terminada.

Para ello:

1) El Director de la Ejecución de la Obra recopilará la documentación del control realizado, verificando que es conforme a lo establecido en el proyecto, sus anejos y sus modificaciones.

2) El Constructor recabará de los suministradores de productos y facilitará al Director de Obra y al Director de la Ejecución de la Obra la documentación de los productos anteriormente señalada, así como sus instrucciones de uso y mantenimiento, y las garantías correspondientes cuando proceda.

3) La documentación de calidad preparada por el Constructor sobre cada una de las unidades de obra podrá servir, si así lo autorizara el Director de la Ejecución de la Obra, como parte del control de calidad de la obra.

Una vez finalizada la obra, la documentación del seguimiento del control será depositada por el Director de la Ejecución de la Obra, en el Colegio Profesional correspondiente o, en su caso, en la Administración Pública competente, que asegure su tutela y se comprometa a emitir certificaciones de su contenido a quienes acrediten un interés legítimo.

fecha 09/03/2018
BISATUA
Nafarroako Aparailari, Arkitekto Tekniko eta Eraikuntza Ingeniarien Elkargo Ofiziala
VISADO
Colegio Oficial de Aparejadores, Arquitectos Técnicos e Ingenieros de Edificación de Navarra

2 .CONTROL DE RECEPCIÓN EN OBRA: PRESCRIPCIONES SOBRE LOS MATERIALES.

En el apartado del Pliego del proyecto, correspondiente a las Prescripciones sobre los materiales, se establecen las condiciones de suministro; recepción y control; conservación, almacenamiento y manipulación, y recomendaciones para su uso en obra, de todos aquellos materiales utilizados en la obra.

El control de recepción abarcará ensayos de comprobación sobre aquellos productos a los que así se les exija en la reglamentación vigente, en el Pliego del proyecto o en el correspondiente ESTUDIO DE PROGRAMACIÓN DEL CONTROL DE CALIDAD DE LA OBRA. Este control se efectuará sobre el muestreo del producto, sometiéndose a criterios de aceptación y rechazo y adoptándose las decisiones allí determinadas. El Director de Ejecución de la Obra cursará instrucciones al Constructor para que aporte los certificados de calidad y el marcado CE de los productos, equipos y sistemas que se incorporen a la obra.

Durante la construcción de las obras el Director de la Ejecución de la Obra realizará los siguientes controles:

1. Control de la documentación de los suministros. Este documentación comprenderá:
   -Los documentos de origen, hoja de suministros y etiquetado.
   -El certificado de garantía del fabricante, firmado por persona física.
   -Los documentos de conformidad o autorizaciones administrativa exigidas reglamentariamente, incluida la documentación correspondiente al marcado CE de los productos de construcción, cuando sea pertinente, de acuerdo con las disposiciones que sean transposición de las Directivas Europeas que afecten a los productos suministrados.

2. Control mediante distintivos de calidad o evaluaciones técnicas de idoneidad. El suministrados proporcionara la documentación precisa sobre:
   -Los distintivos de calidad que ostenten los productos, equipos o sistemas suministrados. Según lo establecido en el CTE.
   -Las evaluaciones técnicas de idoneidad para el uso previsto de productos, equipos y sistemas innovadores, de acuerdo con lo establecido en el CTE.

El Director de la Ejecución de la Obra verificará que esta documentación es suficiente para la aceptación de los productos, equipos y sistemas amparados para ella.

3. Control mediante ensayos. La realización de este control se efectuará de acuerdo con los criterios establecidos en el proyecto o indicados por el Aparejador sobre el muestreo del producto, los ensayos a realizar, los criterios de aceptación y rechazo y las acciones a adoptar.

3 CONTROL DE CALIDAD EN LA EJECUCIÓN: PRESCRIPCIONES SOBRE LA EJECUCIÓN POR UNIDAD DE OBRA.

En el apartado del Pliego del proyecto, correspondiente a las Prescripciones sobre la ejecución por unidad de obra, se enumeran las fases de la ejecución de cada unidad de obra.

Las unidades de obra son ejecutadas a partir de materiales (productos) que han pasado su control de calidad, por lo que la calidad de los componentes de la unidad de obra queda acreditada por los documentos que los avalan, sin embargo, la calidad de las partes no garantiza la calidad del producto final (unidad de obra).

En este apartado del Plan de control de calidad, se establecen las operaciones de control mínimas a realizar durante la ejecución de cada unidad de obra, para cada una de las fases de ejecución descritas en el Pliego, así como las pruebas de servicio a realizar a cargo y cuenta de la empresa

constructora o instaladora. Para poder avalar la calidad de las unidades de obra, se establece, de modo orientativo, la frecuencia mínima de control a realizar, incluyendo los aspectos más relevantes para la correcta ejecución de la unidad de obra, a verificar por parte del Director de Ejecución de la Obra durante el proceso de ejecución.

El Director de Ejecución de la Obra redactará el correspondiente ESTUDIO DE PROGRAMACIÓN DEL CONTROL DE CALIDAD DE LA OBRA, de acuerdo con las especificaciones del proyecto y lo descrito en el presente Plan de control de calidad.

A continuación se detallan los controles mínimos a realizar por el Director de Ejecución de la Obra, y las pruebas de servicio a realizar por el contratista, a su cargo, para cada una de las unidades de obra:

1. LA EJECUCION DE LA ESTRUCTURA DE HORMIGÓN
2. EL HORMIGÓN ESTRUCTURAL
3. EL ACERO PARA HORMIGÓN ARMADO
4. LA ESTRUCTURA DE ACERO
5. LA EJECUCIÓN DE LA CUBIERTA Y FACHADA
6. OTROS MATERIALES.

4 CONTROL DE RECEPCIÓN DE LA OBRA TERMINADA: PRESCRIPCIONES SOBRE VERIFICACIONES EN EL EDIFICIO TERMINADO.

Con el fin de comprobar las prestaciones finales del almacén en la obra terminada deben realizarse las verificaciones y pruebas de servicio establecidas en el proyecto o por la dirección facultativa y las previstas en el CTE y resto de la legislación aplicable.

De la acreditación del control de recepción en la obra, del control de calidad y del control de recepción de la obra terminada, se dejará constancia en la documentación de la obra ejecutada.

Caparroso, Agosto 2017

Arquitecto Técnico e Ingeniero de la Edificación: Carmelo Ibiricu Ochoa

fecha 09/03/2018
BISATUA
Nafarroako Aparailari, Arkitekto Tekniko eta Eraikuntza Ingeniarien Elkargo Ofiziala
VISADO
Colegio Oficial de Aparejadores, Arquitectos Técnicos e Ingenieros de Edificación de Navarra
NAVARRA NAFARROA

VISADO
Colegio Oficial de Aparejadores, Arquitectos Técnicos e Ingenieros de Edificación de Navarra
Nafarroako Aparailari, Arkitekto Tekniko eta Eraikuntza Ingeniarien Elkargo Ofiziala
BISATUA
fecha
09/03/2018

PLIEGO CONDICIONES

fecha 09/03/2018
BISATUA
Nafarroako Aparailari, Arkitekto Tekniko eta Eraikuntza Ingeniarien Elkargo Ofiziala
VISADO
Colegio Oficial de Aparejadores, Arquitectos Técnicos e Ingenieros de Edificación de Navarra
NAVARRA NAFARROA

CAPITULO 0: CONDICIONES GENERALES

OBJETO DEL PLIEGO GENERAL.

NATURALEZA Y Art*iculo* 1.- El presente Pliego General de Condiciones tiene carácter supletorio del Pliego de Condiciones particulares del Proyecto.

Ambos, como parte del proyecto arquitectónico tiene por finalidad regular la ejecución de las obras fijando los niveles técnicos y de calidad exigibles, precisando las intervenciones que corresponden, según el contrato y con arreglo a la legislación aplicable, al Promotor o dueño de la obra, al Contratista o constructor de la misma, sus técnicos y encargados, al Aparejador o Arquitecto Técnico y a los laboratorios y entidades de Control de Calidad, así como las relaciones entre todos ellos y sus correspondientes obligaciones en orden al cumplimiento del contrato de obra.

DOCUMENTACIÓN DEL CONTRATO DE OBRA.

Artículo 2- Integran el contrato los siguientes documentos relacionados por orden de prelación en cuanto al valor de :sus especificaciones en caso de omisión o aparente contradicción:

1.º Las condiciones fijadas en el propio documento de contrato de empresa o arrendamiento de obra, si existiera.

2.º El Pliego de Condiciones particulares.

3.º El presente Pliego General de Condiciones.

4.º El resto de la documentación de Proyecto (memoria, planos, mediciones y presupuesto).

En las obras que lo requieran, también formarán parte el Estudio de Seguridad y Salud y el Proyecto de Control de Calidad de la Edificación.

Deberá incluir las condiciones y delimitación de los campos de actuación de laboratorios y entidades de Control de Calidad, si la obra lo requiriese.

Las órdenes e instrucciones de la Dirección facultativa de la obras se incorporan al Proyecto como interpretación, complemento o precisión de sus determinaciones.

En cada documento, Las especificaciones literales prevalecen sobre las gráficas y en los planos, la cota prevalece sobre la medida a escala.

fecha 09/03/2018
BISATUA
Nafarroako Aparailari, Arkitekto Teknikoetaraikuntza Ingeniarien Elkargo Ofiziala
Colegio Oficial de Aparejadores, Arquitectos Técnicos e Ingenieros de Edificación de Navarra
VISADO

CAPITULO 1: CONDICIONES GENERALES DE INDOLE FACULTATIVA

1.1. DELIMITACION GENERAL DE FUNCIONES TÉCNICAS

EL PROMOTOR

Será Promotor cualquier persona, física o jurídica, pública o privada, que, individual o colectivamente decide, impulsa, programa o financia, con recursos propios o ajenos, las obras de edificación para sí o para su posterior enajenación, entrega o cesión a terceros bajo cualquier título.

Son obligaciones del promotor:

a) Ostentar sobre el solar la titularidad de un derecho que le faculte para construir en él.
b) Facilitar la documentación e información previa necesaria para la redacción del proyecto, así como autorizar al director de obra las posteriores modificaciones del mismo.
c) Gestionar y obtener las preceptivas licencias y autorizaciones administrativas, así como suscribir el acta de recepción de la obra.
d) Designará al Coordinador de Seguridad y Salud para el proyecto y la ejecución de la obra.
e) Suscribir los seguros previstos en la Ley de Ordenación de la Edificación.
f) Entregar al adquirente, en su caso, la documentación de obra ejecutada, o cualquier otro documento exigible por las Administraciones competentes.

EL APAREJADOR O ARQUITECTO TÉCNICO

Redactar el proyecto con sujeción a la normativa vigente y a lo que se haya establecido en el contrato y entregarlo, con los visados que en su caso fueran preceptivos.
Asistir a las obras, cuantas veces lo requiera su naturaleza y complejidad, a fin de resolver las contingencias que se produzcan en la obra y consignar en el Libro de Órdenes y Asistencias las instrucciones precisas para la correcta interpretación del proyecto.
Coordinar la intervención en obra de otros técnicos que, en su caso, concurran a la dirección con función propia en aspectos de su especialidad.
Dar conformidad a las certificaciones parciales de obra y la liquidación final, y asesorar al promotor en el apto de la recepción.
Preparar la documentación final de obra y expedir y suscribir en unión del Aparejador o Arquitecto Técnico, el certificado final de la misma.
Redactar el documento de estudio y análisis del Proyecto para elaborar los programas de organización y de desarrollo de la obra con arreglo a lo previsto en el epígrafe 1.4 de R.D. 314/1979, del 19 de Enero.
Planificar, a la vista del proyecto arquitectónico, del contrato y de la normativa técnica de aplicación, el control de calidad y económico de las obras.
Efectuar el replanteo de la obra y preparar el acta correspondiente.
Ordenar y dirigir la ejecución material con arreglo al proyecto, a las normas técnicas de obligado cumplimiento y a las reglas de buenas construcciones.

fecha 09/03/2018
BISATUA
Nafarroako Aparailari, Arkitekto Teknikoetara Ingeniarien Elkargo Ofiziala
VISADO
Colegio Oficial de Aparejadores, Arquitectos Técnicos e Ingenieros de Edificación de Navarra

EL CONSTRUCTOR

Son obligaciones del constructor (art. 11 de la L.O.E.):

a) Ejecutar la obra con sujeción al proyecto, a la legislación aplicable y a las instrucciones del director de obra y del director de la ejecución de la obra, a fin de alcanzar la calidad exigida en el proyecto.
b) Tener la titulación o capacitación profesional que habilita para el cumplimiento de las condiciones exigibles para actuar como constructor.
c) Designar al jefe de obra que asumirá la representación técnica del constructor en la obra y que por su titulación o experiencia deberá tener la capacitación adecuada de acuerdo con las características y la complejidad de la obra.
d) Asignar a la obra los medios humanos y materiales que su importancia requiera.
e) Organizar los trabajos de construcción, redactando los planes de obra que se precisen y proyectando o autorizando las instalaciones provisionales y medios auxiliares de la obra.
f) Elaborar el Plan de Seguridad y Salud de la obra en aplicación del Estudio correspondiente, y disponer, en todo caso, la ejecución de las medidas preventivas, velando por su cumplimiento y por la observancia de la normativa vigente en materia de Seguridad y Salud en el trabajo.
g) Atender las indicaciones y cumplir las instrucciones del Coordinador en materia de seguridad y salud durante la ejecución de la obra, y en su caso de la dirección facultativa.
h) Formalizar las subcontrataciones de determinadas partes o instalaciones de la obra dentro de los límites establecidos en el contrato.
i) Firmar el acta de replanteo o de comienzo y el acta de recepción de la obra.
j) Ordenar y dirigir la ejecución material con arreglo al proyecto, a las normas técnicas y a las reglas de la buena construcción. A tal efecto, ostenta la jefatura de todo el personal que intervenga en la obra y coordina las intervenciones de los subcontratistas.
k) Asegurar la idoneidad de todos y cada uno de los materiales y elementos constructivos que se utilicen, comprobando los preparados en obra y rechazando, por iniciativa propia o por prescripción del Aparejador o Arquitecto Técnico, los suministros o prefabricados que no cuenten con las garantías o documentos de idoneidad requeridos por las normas de aplicación.
l) Custodiar los Libros de órdenes y seguimiento de la obra, así como los de Seguridad y Salud y el del Control de Calidad, éstos si los hubiere, y dar el enterado a las anotaciones que en ellos se practiquen.
m) Facilitar al Aparejador o Arquitecto Técnico con antelación suficiente, los materiales precisos para el cumplimiento de su cometido.
n) Preparar las certificaciones parciales de obra y la propuesta de liquidación final.
o) Suscribir con el Promotor las actas de recepción provisional y definitiva.
p) Concertar los seguros de accidentes de trabajo y de daños a terceros durante la obra.
q) Facilitar al director de obra los datos necesarios para la elaboración de la documentación de la obra ejecutada.
r) Facilitar el acceso a la obra a los Laboratorios y Entidades de Control de Calidad contratados y debidamente homologados para el cometido de sus funciones.
s) Suscribir las garantías por daños materiales ocasionados por vicios y defectos de la construcción previstas en el Art. 19 de la L.O.E.

EL COORDINADOR DE SEGURIDAD Y SALUD

El coordinador en materia de Seguridad y Salud durante la ejecución de la obra deberá desarrollar las siguientes funciones:

a) Coordinar la aplicación de los principios generales de prevención y de seguridad.
b) Coordinar las actividades de la obra para garantizar que los contratistas y, en su caso, los subcontratistas y los trabajadores autónomos apliquen de manera coherente y responsable los principios de la acción preventiva que se recogen en el artículo 15 de la Ley de Prevención de Riesgo Laborales durante la ejecución de la obra.

fecha 09/03/2018
BISATUA
Nafarroako Aparailari, Arkitekto Teniko eta Eraikuntza Ingeniarien Elkargo Ofiziala
VISADO
Colegio Oficial de Aparejadores, Arquitectos Técnicos e Ingenieros de Edificación de Navarra

c) Aprobar el plan de seguridad y salud elaborado por el contratista y, en su caso, las modificaciones introducidas en el mismo.
d) Coordinar las acciones y funciones de control de la aplicación correcta de los métodos de trabajo.
e) Adoptar las medidas necesarias para que sólo las personas autorizadas puedan acceder a la obra.

La dirección facultativa asumirá esta función cuando no fuera necesaria la designación de coordinador.

LAS ENTIDADES Y LOS LABORATORIOS DE CONTROL DE CALIDAD DE LA EDIFICACIÓN

Las entidades de control de calidad de la edificación prestan asistencia técnica en la verificación de la calidad del proyecto, de los materiales y de la ejecución de la obra y sus instalaciones de acuerdo con el proyecto y la normativa aplicable.

Los laboratorios de ensayos para el control de calidad de la edificación prestan asistencia técnica, mediante la realización de ensayos o pruebas de servicio de los materiales, sistemas o instalaciones de una obra de edificación.

Son obligaciones de las entidades y de los laboratorios de control de calidad (art. 14 de la L.O.E.):

a) Prestar asistencia técnica y entregar los resultados de su actividad al agente autor del encargo y, en todo caso, al director de la ejecución de las obras.
b) Justificar la capacidad suficiente de medios materiales y humanos necesarios para realizar adecuadamente los trabajos contratados, en su caso, a través de la correspondiente acreditación oficial otorgada por las Comunidades Autónomas con competencia en la materia.

1.2 DE LAS OBLIGACIONES Y DERECHOS GENERALES DEL CONSTRUCTOR O CONTRATISTA

VERIFICACIÓN DE LOS DOCUMENTOS DEL PROYECTO

Antes de dar comienzo a las obras, el Constructor consignará por escrito que la documentación aportada le resulta suficiente para la comprensión de la totalidad de la obra contratada, o en caso contrario, solicitará las aclaraciones pertinentes.

PLAN DE SEGURIDAD Y SALUD

El Constructor, a la vista del Proyecto de Ejecución conteniendo, en su caso, el Estudio de Seguridad y Salud o en su defecto el Estudio Básico de Seguridad y Salud, presentará el Plan de Seguridad y Salud de la obra a la aprobación del Coordinador en materia de Seguridad y Salud durante la obra o en su defecto a la dirección facultativa.

PLAN O PROGRAMA DE CONTROL DE CALIDAD

El Constructor tendrá a su disposición el Plan o Programa de Control de Calidad de la obra en el que se especificarán las características y requisitos que deberán cumplir los materiales y unidades de obra, y los criterios para la recepción de los productos, equipos y sistemas, según estén avalados o no por sellos marcas e calidad; ensayos, análisis y pruebas a realizar, determinación de lotes y otros parámetros definidos en el Proyecto por el Arquitecto o documentación que lo complete.

OFICINA EN LA OBRA

fecha 09/03/2018
BISATUA
Nafarroako Aparailari, Arkitekto Tekniko eta Eraikuntza Ingeniarien Elkargo Ofiziala
VISADO
Colegio Oficial de Aparejadores, Arquitectos Técnicos e Ingenieros de Edificación de Navarra
NAVARRA NAFARROA

El Constructor habilitará en la obra una oficina en la que existirá una mesa o tablero adecuado, en el que puedan extenderse y consultarse los planos. En dicha oficina tendrá siempre el Contratista a disposición de la Dirección Facultativa:

- El Proyecto de Ejecución completo, incluidos los complementos que en su caso redacte el Arquitecto.

- La Licencia de Obras.
- El Libro de Ordenes y Asistencia.
- El Plan de Seguridad y Salud y su Libro de Incidencias, si hay para la obra.
- El Programa o Plan de Control de Calidad y su Libro de registro, si hay para la obra.
- El Reglamento y Ordenanza de Seguridad y Salud en el Trabajo.
- La documentación de los seguros suscritos por el Constructor.

Dispondrá además el Constructor una oficina para la Dirección facultativa, convenientemente acondicionada para que en ella se pueda trabajar con normalidad a cualquier hora de la jornada.

REPRESENTACIÓN DEL CONTRATISTA. JEFE DE OBRA

El Constructor viene obligado a comunicar a la propiedad la persona designada como delegado suyo en la obra, que tendrá el carácter de Jefe de Obra de la misma, con dedicación plena y con facultades para representarle y adoptar en todo momento cuantas decisiones competan a la contrata.

Serán sus funciones las del Constructor según se especifica en el artículo 5.

Cuando la importancia de las obras lo requiera y así se consigne en el Pliego de "Condiciones particulares de índole facultativa", el Delegado del Contratista será un facultativo de grado superior o grado medio, según los casos.

El Pliego de Condiciones particulares determinará el personal facultativo o especialista que el Constructor se obligue a mantener en la obra como mínimo, y el tiempo de dedicación comprometido.

El incumplimiento de esta obligación o, en general, la falta de cualificación suficiente por parte del personal según la naturaleza de los trabajos, facultará al Arquitecto para ordenar la paralización de las obras sin derecho a reclamación alguna, hasta que se subsane la deficiencia.

PRESENCIA DEL CONSTRUCTOR EN LA OBRA

El Jefe de Obra, por si o por medio de sus técnicos, o encargados estará presente durante la jornada legal de trabajo y acompañará al Arquitecto o al Aparejador o Arquitecto Técnico, en las visitas que hagan a las obras, poniéndose a su disposición para la práctica de los reconocimientos que se consideren necesarios y suministrándoles los datos precisos para la comprobación de mediciones y liquidaciones.

TRABAJOS NO ESTIPULADOS EXPRESAMENTE

Es obligación de la contrata el ejecutar cuando sea necesario para la buena construcción y aspecto de las obras, aun cuando no se halle expresamente determinado en los Documentos de Proyecto, siempre que, sin separarse de su espíritu y recta interpretación, lo disponga el Arquitecto dentro de los límites de posibilidades que los presupuestos habiliten para cada unidad de obra y tipo de ejecución.

fecha 09/03/2018
BISATUA
Nafarroako Aparailari, Arkitekto Teniko eta Eraikuntza Ingeniarien Elkargo Ofiziala
VISADO
Colegio Oficial de Aparejadores, Arquitectos Técnicos e Ingenieros de Edificación de Navarra

En defecto de especificación en el Pliego de Condiciones Particulares, se entenderá que requiere reformado de proyecto con consentimiento expreso de la propiedad, Promotor, toda variación que suponga incremento de precios de alguna unidad de obra en más del 20 por 100 ó del total del presupuesto en más de un 10 por 100.

INTERPRETACIONES, ACLARACIONES Y MODIFICACIONES DE LOS DOCUMENTOS DEL PROYECTO

El Constructor podrá requerir al Aparejador o Arquitecto Técnico, según sus respectivos cometidos, las instrucciones o aclaraciones que se precisen para la correcta interpretación y ejecución de lo proyectado.

Cuando se trate de aclarar, interpretar o modificar preceptos de los Pliegos de Condiciones o indicaciones de los planos o croquis, las órdenes e instrucciones correspondientes se comunicarán precisamente por escrito al Constructor, estando éste obligado a su vez a devolver los originales o las copias suscribiendo con su firma el enterado, que figurará al pie de todas las órdenes, avisos o instrucciones que reciba tanto del Aparejador o Arquitecto Técnico como del Arquitecto.

Cualquier reclamación que en contra de las disposiciones tomadas por éstos crea oportuno hacer el Constructor, habrá de dirigirla, dentro precisamente del plazo de tres días, a quién la hubiere dictado, el cual dará al Constructor el correspondiente recibo, si éste lo solicitase.

RECLAMACIONES CONTRA LAS ORDENES DE LA DIRECCION FACULTATIVA

Las reclamaciones que el Contratista quiera hacer contra las órdenes o instrucciones dimanadas de la Dirección Facultativa, sólo podrá presentarlas, ante la Propiedad, si son de orden económico y de acuerdo con las condiciones estipuladas en los Pliegos de Condiciones correspondientes.

Contra disposiciones de orden técnico del Arquitecto o del Aparejador o Arquitecto Técnico, no se admitirá reclamación alguna, pudiendo el Contratista salvar su responsabilidad, si lo estima oportuno, mediante exposición razonada dirigida al Arquitecto Técnico, el cual podrá limitar su contestación al acuse de recibo, que en todo caso será obligatorio para este tipo de reclamaciones.

RECUSACIÓN POR EL CONTRATISTA DEL PERSONAL NOMBRADO POR EL ARQUITECTO TÉCNICO

El Constructor no podrá recusar a los Aparejadores o personal encargado por éstos de la vigilancia de las obras, ni pedir que por parte de la propiedad se designen otros facultativos para los reconocimientos y mediciones.

Cuando se crea perjudicado por la labor de éstos procederá de acuerdo con lo estipulado en el articulo precedente, pero sin que por esta causa puedan interrumpirse ni perturbarse la marcha de los trabajos.

FALTAS DEL PERSONAL

El Arquitecto Técnico, en supuestos de desobediencia a sus instrucciones, manifiesta incompetencia o negligencia grave que comprometan o perturben la marcha de los trabajos, podrá requerir al Contratista para que aparte de la obra a los dependientes u operarios causantes de la perturbación.

fecha 09/03/2018
BISATUA
Nafarroako Aparailari, Arkitekto Tekniko eta Eraikuntza Ingeniarien Elkargo Ofiziala
VISADO
Colegio Oficial de Aparejadores, Arquitectos Técnicos e Ingenieros de Edificación de Navarra

SUBCONTRATAS

El Contratista podrá subcontratar capítulos o unidades de obra a otros contratistas e industriales, con sujeción en su caso, a lo estipulado en el Pliego de Condiciones Particulares y sin perjuicio de sus obligaciones como Contratista general de la obra.

RESPONSABILIDAD CIVIL DE LOS AGENTES QUE INTERVIENEN EN EL PROCESO DE LA EDIFICACIÓN

DAÑOS MATERIALES

Las personas físicas o jurídicas que intervienen en el proceso de la edificación responderán frente a los propietarios y los terceros adquirentes de los edificios o partes de los mismos, en el caso de que sean objeto de división, de los siguientes daños materiales ocasionados en el edificio dentro de los plazos indicados, contados desde la fecha de recepción de la obra, sin reservas o desde la subsanación de éstas:

a) Durante diez años, de los daños materiales causados en el edificio por vicios o defectos que afecten a la cimentación, los soportes, las vigas, los forjados, los muros de carga u otros elementos estructurales, y que comprometan directamente la resistencia mecánica y la estabilidad del edificio.
b) Durante tres años, de los daños materiales causados en el edificio por vicios o defectos de los elementos constructivos o de las instalaciones que ocasionen el incumplimiento de los requisitos de habitabilidad del art. 3 de la L.O.E.

El constructor también responderá de los daños materiales por vicios o defectos de ejecución que afecten a elementos de terminación o acabado de las obras dentro del plazo de un año.

RESPONSABILIDAD CIVIL

La responsabilidad civil será exigible en forma personal e individualizada, tanto por actos u omisiones de propios, como por actos u omisiones de personas por las que se deba responder.
No obstante, cuando pudiera individualizarse la causa de los daños materiales o quedase debidamente probada la concurrencia de culpas sin que pudiera precisarse el grado de intervención de cada agente en el daño producido, la responsabilidad se exigirá solidariamente. En todo caso, el promotor responderá solidariamente con los demás agentes intervinientes ante los posibles adquirentes de los daños materiales en el edificio ocasionados por vicios o defectos de construcción.
Sin perjuicio de las medidas de intervención administrativas que en cada caso procedan, la responsabilidad del promotor que se establece en la Ley de Ordenación de la Edificación se extenderá a las personas físicas o jurídicas que, a tenor del contrato o de su intervención decisoria en la promoción, actúen como tales promotores bajo la forma de promotor o gestor de cooperativas o de comunidades de propietarios u otras figuras análogas.

Cuando el proyecto haya sido contratado conjuntamente con más de un proyectista, los mismos responderán solidariamente.

Los proyectistas que contraten los cálculos, estudios, dictámenes o informes de otros profesionales, serán directamente responsables de los daños que puedan derivarse de su insuficiencia, incorrección o inexactitud, sin perjuicio de la repetición que pudieran ejercer contra sus autores.

fecha 09/03/2018
BISATUA
Nafarroako Aparailari, Arkitekto Tekniko eta Eraikuntza Ingeniarien Elkargo Ofiziala
VISADO
Colegio Oficial de Aparejadores, Arquitectos Técnicos e Ingenieros de Edificación de Navarra
NAVARRA NAFARROA

El constructor responderá directamente de los daños materiales causados en el edificio por vicios o defectos derivados de la impericia, falta de capacidad profesional o técnica, negligencia o incumplimiento de las obligaciones atribuidas al jefe de obra y demás personas físicas o jurídicas que de él dependan.

Cuando el constructor subcontrate con otras personas físicas o jurídicas la ejecución de determinadas partes o instalaciones de la obra, será directamente responsable de los daños materiales por vicios o defectos de su ejecución, sin perjuicio de la repetición a que hubiere lugar.
El director de obra y el director de la ejecución de la obra que suscriban el certificado final de obra serán responsables de la veracidad y exactitud de dicho documento.

Quien acepte la dirección de una obra cuyo proyecto no haya elaborado él mismo, asumirá las responsabilidades derivadas de las omisiones, deficiencias o imperfecciones del proyecto, sin perjuicio de la repetición que pudiere corresponderle frente al proyectista.

Cuando la dirección de obra se contrate de manera conjunta a más de un técnico, los mismos responderán solidariamente sin perjuicio de la distribución que entre ellos corresponda.

Las responsabilidades por daños no serán exigibles a los agentes que intervengan en el proceso de la edificación, si se prueba que aquellos fueron ocasionados por caso fortuito, fuerza mayor, acto de tercero o por el propio perjudicado por el daño.

Las responsabilidades a que se refiere este artículo se entienden sin perjuicio de las que alcanzan al vendedor de los edificios o partes edificadas frente al comprador conforme al contrato de compraventa suscrito entre ellos, a los artículos 1.484 y siguientes del Código Civil y demás legislación aplicable a la compraventa

1.3 PRESCRIPCIONES GENERALES RELATIVAS A TRABAJOS, MATERIALES Y MEDIOS AUXILIARES

CAMINOS Y ACCESOS

El Constructor dispondrá por su cuenta los accesos a la obra, el cerramiento o vallado de ésta y su mantenimiento durante la ejecución de la obra. El Coordinador de Seguridad y Salud podrá exigir su modificación o mejora.

REPLANTEO

El Constructor iniciará las obras con el replanteo de las mismas en el terreno, señalando las referencias principales que mantendrá como base de ulteriores replanteos parciales. Dichos trabajos se considerará a cargo del Contratista e incluidos en su oferta.

El Constructor someterá el replanteo a la aprobación del Aparejador o Arquitecto Técnico y una vez esto haya dado su conformidad preparará un acta acompañada de un plano que deberá ser aprobada por el Arquitecto, siendo responsabilidad del Constructor la omisión de este trámite.

fecha 09/03/2018
BISATUA
Nafarroako Aparejatzaileen, Arkitekto Teknikoen eta Eraikuntza Ingeniariaren Elkargo Ofiziala
Colegio Oficial de Aparejadores, Arquitectos Técnicos e Ingenieros de Edificación de Navarra
VISADO

INICIO DE LA OBRA. RITMO DE EJECUCIÓN DE LOS TRABAJOS

El Constructor dará comienzo a las obras en el plazo marcado en el Pliego de Condiciones Particulares, desarrollándolas en la forma necesaria para que dentro de los períodos parciales en aquél señalados queden ejecutados los trabajos correspondientes y, en consecuencia, la ejecución total se lleve a efecto dentro del plazo exigido en el Contrato.

Obligatoriamente y por escrito, deberá el Contratista dar cuenta al Aparejador o Arquitecto Técnico del comienzo de los trabajos al menos con tres días de antelación.

ORDEN DE LOS TRABAJOS

En general, la determinación del orden de los trabajos es facultad de la contrata, salvo aquellos casos en que, por circunstancias de orden técnico, estime conveniente su variación la Dirección Facultativa.

FACILIDADES PARA OTROS CONTRATISTAS

De acuerdo con lo que requiera la Dirección Facultativa, el Contratista General deberá dar todas las facilidades razonables para la realización de los trabajos que le sean encomendados a todos los demás Contratistas que intervengan en la obra. Ello sin perjuicio de las compensaciones económicas a que haya lugar entre Contratistas por utilización de medios auxiliares o suministros de energía u otros conceptos.

En caso de litigio, ambos Contratistas estarán a lo que resuelva la Dirección Facultativa.

AMPLIACIÓN DEL PROYECTO POR CAUSAS IMPREVISTAS O DE FUERZA MAYOR

Cuando sea preciso por motivo imprevisto o por cualquier accidente, ampliar el Proyecto, no se interrumpirán los trabajos, continuándose según las instrucciones dadas por el Arquitecto Técnico en tanto se formula o se tramita el Proyecto Reformado.

El Constructor está obligado a realizar con su personal y sus materiales cuanto la Dirección de las obras disponga para apeos, apuntalamientos, derribos, recalzos o cualquier otra obra de carácter urgente, anticipando de momento este servicio, cuyo importe le será consignado en un presupuesto adicional o abonado directamente, de acuerdo con lo que se convenga.

PRÓRROGA POR CAUSA DE FUERZA MAYOR

Si por causa de fuerza mayor o independiente de la voluntad del Constructor, éste no pudiese comenzar las obras, o tuviese que suspenderlas, o no le fuera posible terminarlas en los plazos prefijados, se le otorgará una prorroga proporcionada para el cumplimiento de la contrata, previo informe favorable del Arquitecto Técnico. Para ello, el Constructor expondrá, en escrito dirigido al Arquitecto Técnico, la causa que impide la ejecución o la marcha de los trabajos y el retraso que por ello se originaría en los plazos acordados, razonando debidamente la prórroga que por dicha causa solicita.

fecha 09/03/2018
BISATUA
Nafarroako Aparailari, Arkitekto Teknikoetaraikuntza Ingeniarien Elkargo Ofiziala
VISADO
Colegio Oficial de Aparejadores, Arquitectos Técnicos e Ingenieros de Edificación de Navarra

RESPONSABILIDAD DE LA DIRECCIÓN FACULTATIVA EN EL RETRASO DE LA OBRA

El Contratista no podrá excusarse de no haber cumplido los plazos de obras estipulados, alegando como causa la carencia de planos u órdenes de la Dirección Facultativa, a excepción del caso en que habiéndolo solicitado por escrito no se le hubiesen proporcionado.

CONDICIONES GENERALES DE EJECUCIÓN DE LOS TRABAJOS

Todos los trabajos se ejecutarán con estricta sujeción al Proyecto, a las modificaciones del mismo que previamente hayan sido aprobadas y a las órdenes e instrucciones que bajo su responsabilidad y por escrito entreguen el Aparejador o Arquitecto Técnico al Constructor, dentro de las limitaciones presupuestarias y de conformidad con lo especificado en el apartado “trabajos no estipulados expresamente”.

DOCUMENTACIÓN DE OBRAS OCULTAS

De todos los trabajos y unidades de obra que hayan de quedar ocultos a la terminación del edificio, se levantarán los planos precisos para que queden perfectamente definidos; estos documentos se extenderán por triplicado, entregándose: uno, otro, al Aparejador; y al Contratista, firmados todos ellos por los tres. Dichos planos, que deberán ir suficientemente acotados, se considerarán documentos indispensables e irrecusables para efectuar las mediciones.

TRABAJOS DEFECTUOSOS

El Constructor debe emplear los materiales que cumplan las condiciones exigidas en las "Condiciones generales y particulares de índole Técnica" del Pliego de Condiciones y realizará todos y cada uno de los trabajos contratados de acuerdo con lo especificado también en dicho documento.

Por ello, y hasta que tenga lugar la recepción definitiva del edificio, es responsable de la ejecución de los trabajos que ha contratado y de las faltas y defectos que en éstos puedan existir por su mala ejecución o por la deficiente calidad de los materiales empleados o aparatos colocados, sin que le exonere de responsabilidad el control que compete al Aparejador o Arquitecto Técnico, ni tampoco el hecho de que estos trabajos hayan sido valorados en las certificaciones parciales de obra, que siempre se entenderán extendidas y abonadas a buena cuenta.

Como consecuencia de lo anteriormente expresado, cuando el Aparejador o Arquitecto Técnico advierta vicios o defectos en los trabajos ejecutados, o que los materiales empleados o los aparatos colocados no reúnen las condiciones preceptuadas, ya sea en el curso de la ejecución de los trabajos, o finalizados éstos, y antes de verificarse la recepción definitiva de la obra, podrá disponer que las partes defectuosas sean demolidas y reconstruidas de acuerdo con lo contratado, y todo ello a expensas de la contrata. Si ésta no estimase justa la decisión y se negase a la demolición y reconstrucción ordenadas, se planteará la cuestión ante el Arquitecto de la obra, quien resolverá.

fecha 09/03/2018
BISATUA
Nafarroako Aparailari, Arkitekto Teknikoa eta Eraikuntza Ingeniarien Elkargo Ofiziala
Colegio Oficial de Aparejadores, Arquitectos Técnicos e Ingenieros de Edificación de Navarra
VISADO

VICIOS OCULTOS

Si el Aparejador o Arquitecto Técnico tuviese fundadas razones para creer en la existencia de vicios ocultos de construcción en las obras ejecutadas, ordenará efectuar en cualquier tiempo, y antes de la recepción definitiva, los ensayos, destructivos o no, que crea necesarios para reconocer los trabajo que suponga defectuosos.

Los gastos que se ocasionen serán de cuenta del Constructor, siempre que los vicios existan realmente, en caso contrario serán a cargo de la Propiedad.

DE LOS MATERIALES Y DE LOS APARATOS. SU PROCEDENCIA

El Constructor tiene libertad de proveerse de los materiales y aparatos de todas clases en los puntos que le parezca conveniente, excepto en los casos en que el Pliego Particular de Condiciones Técnicas preceptúe una procedencia determinada.

Obligatoriamente, y antes de proceder a su empleo o acopio, el Constructor deberá presentar al Aparejador o Arquitecto Técnico una lista completa de los materiales y aparatos que vaya a utilizar en la que se especifiquen todas las indicaciones sobre marcas, calidades, procedencia e idoneidad de cada uno de ellos.

PRESENTACIÓN DE MUESTRAS

A petición del Arquitecto, el Constructor le presentará las muestras de los materiales siempre con la antelación prevista en el Calendario de la Obra.

MATERIALES NO UTILIZABLES

El Constructor, a su costa, transportará y colocará, agrupándolos ordenadamente y en el lugar adecuado, los materiales procedentes de las excavaciones, derribos, etc., que no sean utilizables en la obra.

Se retirarán de ésta o se llevarán al vertedero, cuando así estuviese establecido en el Pliego de Condiciones Particulares vigente en la obra.

Si no se hubiese preceptuado nada sobre el particular, se retirarán de ella cuando así lo ordene el Aparejador o Arquitecto Técnico, pero acordando previamente con el Constructor su justa tasación, teniendo en cuenta el valor de dichos materiales y los gastos de su transporte.

MATERIALES Y APARATOS DEFECTUOSOS

Cuando los materiales, elementos de instalaciones o aparatos no fuesen de la calidad prescrita en este Pliego, o no tuvieran la preparación en él exigida o, en fin, cuando la falta de prescripciones formales de aquél, se reconociera o demostrara que no eran adecuados para su objeto, a instancias del Aparejador o Arquitecto Técnico, dará orden al Constructor de sustituírlos por otros que satisfagan las condiciones o llenen el objeto a que se destinen.

fecha 09/03/2018
BISATUA
Nafarroako Aparailari, Arkitekto Tekniko eta Eraikuntza Ingeniarien Elkargo Ofiziala
VISADO
Colegio Oficial de Aparejadores, Arquitectos Técnicos e Ingenieros de Edificación de Navarra
NAVARRA NAFARROA

Si a los quince (15) días de recibir el Constructor orden de que retire los materiales que no estén en condiciones, no ha sido cumplida, podrá hacerlo la Propiedad cargando los gastos a la contrata.

Si los materiales, elementos de instalaciones o aparatos fueran defectuosos, pero aceptables a juicio del Arquitecto, se recibirán pero con la rebaja del precio que aquél determine, a no ser que el Constructor prefiera sustituirlos por otros en condiciones.

GASTOS OCASIONADOS POR PRUEBAS Y ENSAYOS

Todos los gastos originados por las pruebas y ensayos de materiales o elementos que intervengan en la ejecución de las obras, serán de cuenta de la contrata.

Todo ensayo que no haya resultado satisfactorio o que no ofrezca las suficientes garantías podrá comenzarse de nuevo a cargo del mismo.

LIMPIEZA DE LAS OBRAS

Es obligación del Constructor mantener limpias las obras y sus alrededores, tanto de escombros como de materiales sobrantes, hacer desaparecer las instalaciones provisionales que no sean necesarias, así como adoptar las medidas y ejecutar todos los trabajos que sean necesarios para que la obra ofrezca buen aspecto.

OBRAS SIN PRESCRIPCIONES

En la ejecución de trabajos que entran en la construcción de las obras y para los cuales no existan prescripciones consignadas explícitamente en este Pliego ni en la restante documentación del Proyecto, el Constructor se atendrá, en primer término, a las instrucciones que dicte la Dirección Facultativa de las obras y, en segundo lugar, a las reglas y prácticas de la buena construcción

1.4 DE LAS RECEPCIONES DE EDIFICIOS Y OBRAS ANEJAS

ACTA DE RECEPCIÓN

La recepción de la obra es el acto por el cual el constructor una vez concluida ésta, hace entrega de la misma al promotor y es aceptada por éste. Podrá realizarse con o sin reservas y deberá abarcar la totalidad de la obra o fases completas y terminadas de la misma, cuando así se acuerde por las partes.

La recepción deberá consignarse en un acta firmada, al menos, por el promotor y el constructor, y en la misma se hará constar:

a) Las partes que intervienen.
b) La fecha del certificado final de la totalidad de la obra o de la fase completa y terminada de la misma.

fecha 09/03/2018
BISATUA
Nafarroako Aparailari, Arkitekto Teknikoetaraikuntza Ingenianien Elkargo Ofiziala
Colegio Oficial de Aparejadores, Arquitectos Técnicos e Ingenieros de Edificación de Navarra
VISADO

c) El coste final de la ejecución material de la obra.
d) La declaración de la recepción de la obra con o sin reservas, especificando, en su caso, éstas de manera objetiva, y el plazo en que deberán quedar subsanados los defectos observados. Una vez subsanados los mismos, se hará constar en un acta aparte, suscrita por los firmantes de la recepción.
e) Las garantías que, en su caso, se exijan al constructor para asegurar sus responsabilidades.
f) Se adjuntará el certificado final de obra suscrito por el director de obra (arquitecto técnico) y el director de la ejecución de la obra (aparejador) y la documentación justificativa del control de calidad realizado.

El promotor podrá rechazar la recepción de la obra por considerar que la misma no está terminada o que no se adecua a las condiciones contractuales. En todo caso, el rechazo deberá ser motivado por escrito en el acta, en la que se fijará el nuevo plazo para efectuar la recepción.

Salvo pacto expreso en contrario, la recepción de la obra tendrá lugar dentro de los treinta días siguientes a la fecha de su terminación, acreditada en el certificado final de obra, plazo que se contará a partir de la notificación efectuada por escrito al promotor. La recepción se entenderá tácitamente producida si transcurridos treinta días desde la fecha indicada el promotor no hubiera puesto de manifiesto reservas o rechazo motivado por escrito.

DE LAS RECEPCIONES PROVISIONALES

Esta se realizará con la intervención de la Propiedad, del Constructor, y del Aparejador o Arquitecto Técnico. Se convocará también a los restantes técnicos que, en su caso, hubiesen intervenido en la dirección con función propia en aspectos parciales o unidades especializadas.

Practicado un detenido reconocimiento de las obras, se extenderá un acta con tantos ejemplares como intervinientes y firmados por todos ellos. Desde esta fecha empezará a correr el plazo de garantía, si las obras se hallasen en estado de ser admitidas. Seguidamente, los Técnicos de la Dirección Facultativa extenderán el correspondiente Certificado de final de obra.

Cuando las obras no se hallen en estado de ser recibidas, se hará constar en el acta y se darán al Constructor las oportunas instrucciones para remediar los defectos observados, fijando un plazo para subsanarlos, expirado el cual, se efectuará un nuevo reconocimiento a fin de proceder a la recepción provisional de la obra.

Si el Constructor no hubiese cumplido, podrá declararse resuelto el contrato con pérdida de la fianza.

DOCUMENTACIÓN FINAL

El Arquitecto Técnico, asistido por el Contratista y los técnicos que hubieren intervenido en la obra, redactarán la documentación final de las obras, que se facilitará a la Propiedad. Dicha documentación se adjuntará, al acta de recepción, con la relación identificativa de los agentes que han intervenido durante el proceso de edificación, así como la relativa a las instrucciones de uso y mantenimiento del edificio y sus instalaciones, de conformidad con la normativa que le sea de aplicación.

MEDICIÓN DEFINITIVA DE LOS TRABAJOS Y LIQUIDACIÓN PROVISIONAL DE LA OBRA

Recibidas provisionalmente las obras, se procederá inmediatamente por el Aparejador o Arquitecto Técnico a su medición definitiva, con precisa asistencia del Constructor o de su representante. Se

fecha 09/03/2018
BISATUA
Nafarroako Aparailari, Arkitekto Tekniko eta Eraikuntza Ingeniarien Elkargo Ofiziala
VISADO
Colegio Oficial de Aparejadores, Arquitectos Técnicos e Ingenieros de Edificación de Navarra

extenderá la oportuna certificación por triplicado que, aprobada por el Arquitecto con su firma, servirá para el abono por la Propiedad del saldo resultante salvo la cantidad retenida en concepto de fianza o recepción.

PLAZO DE GARANTÍA

El plazo de garantía deberá estipularse en el Pliego de Condiciones Particulares y en cualquier caso nunca deberá ser inferior a nueve meses (un año con Contratos de las Administraciones Públicas).

CONSERVACIÓN DE LAS OBRAS RECIBIDAS PROVISIONALMENTE

Los gastos de conservación durante el plazo de garantía comprendido entre las recepciones provisional y definitiva, correrán a cargo del Contratista.

Si el edificio fuese ocupado o utilizado antes de la recepción definitiva, la guardería, limpieza y reparaciones causadas por el uso correrán a cargo del propietario y las reparaciones por vicios de obra o por defectos en las instalaciones, serán a cargo de la contrata.

DE LA RECEPCIÓN DEFINITIVA

La recepción definitiva se verificará después de transcurrido el plazo de garantía en igual forma y con las mismas formalidades que la provisional, a partir de cuya fecha cesará la obligación del Constructor de reparar a su cargo aquellos desperfectos inherentes a la normal conservación de los edificios y quedarán sólo subsistentes todas las responsabilidades que pudieran alcanzarle por vicios de la construcción.

PRORROGA DEL PLAZO DE GARANTÍA

Si al proceder al reconocimiento para la recepción definitiva de la obra, no se encontrase ésta en las condiciones debidas, se aplazará dicha recepción definitiva y el Arquitecto Técnico-Director marcará al Constructor los plazos y formas en que deberán realizarse las obras necesarias y, de no efectuarse dentro de aquellos, podrá resolverse el contrato con pérdida de la fianza.

DE LAS RECEPCIONES DE TRABAJOS CUYA CONTRATA HAYA SIDO RESCINDIDA

En el caso de resolución del contrato, el Contratista vendrá obligado a retirar, en el plazo que se fije en el Pliego de Condiciones Particulares, la maquinaria, medios auxiliares, instalaciones, etc., a resolver los subcontratos que tuviese concertados y a dejar la obra en condiciones de ser reanudada por otra empresa.

Las obras y trabajos terminados por completo se recibirán provisionalmente con los trámites establecidos en este Pliego de Condiciones. Transcurrido el plazo de garantía se recibirán definitivamente según lo dispuesto en este Pliego.

Para las obras y trabajos no determinados pero aceptables a juicio del Arquitecto Director, se efectuará una sola y definitiva recepción.

fecha 09/03/2018
BISATUA
Nafarroako Aparailari, Arkitekto Tekniko eta Eraikuntza Ingeniarien Elkargo Ofiziala
VISADO
Colegio Oficial de Aparejadores, Arquitectos Técnicos e Ingenieros de Edificación de Navarra
NAVARRA NAFARROA

CAPITULO 2: CONDICIONES GENERALES DE INDOLE ECONOMICA

2.1 PRINCIPIO GENERAL

Todos los que intervienen en el proceso de construcción tienen derecho a percibir puntualmente las cantidades devengadas por su correcta actuación con arreglo a las condiciones contractualmente establecidas.

La propiedad, el contratista y, en su caso, los técnicos pueden exigirse recíprocamente las garantías adecuadas al cumplimiento puntual de sus obligaciones de pago

2.2 FIANZAS

El contratista prestará fianza con arreglo a alguno de los siguientes procedimientos según se estipule:

a) Depósito previo, en metálico, valores, o aval bancario, por importe entre el 4 por 100 y el 10 por 100 del precio total de contrata.
b) Mediante retención en las certificaciones parciales o pagos a cuenta en igual proporción.

El porcentaje de aplicación para el depósito o la retención se fijará en el Pliego de Condiciones Particulares.

FIANZA EN SUBASTA PÚBLICA

En el caso de que la obra se adjudique por subasta pública, el depósito provisional para tomar parte en ella se especificará en el anuncio de la misma y su cuantía será de ordinario, y salvo estipulación distinta en el Pliego de Condiciones particulares vigente en la obra, de un cuatro por ciento (4 por 100) como mínimo, del total del Presupuesto de contrata.

El Contratista a quien se haya adjudicado la ejecución de una obra o servicio para la misma, deberá depositar en el punto y plazo fijados en el anuncio de la subasta o el que se determine en el Pliego de Condiciones Particulares del Proyecto, la fianza definitiva que se señale y, en su defecto, su importe será el diez por cien (10 por 100) de la cantidad por la que se haga la adjudicación de las formas especificadas en el apartado anterior.

El plazo señalado en el párrafo anterior, y salvo condición expresa establecida en el Pliego de Condiciones particulares, no excederá de treinta días naturales a partir de la fecha en que se le comunique la adjudicación, y dentro de él deberá presentar el adjudicatario la carta de pago o recibo que acredite la constitución de la fianza a que se refiere el mismo párrafo.

La falta de cumplimiento de este requisito dará lugar a que se declare nula la adjudicación, y el adjudicatario perderá el depósito provisional que hubiese hecho para tomar parte en la subasta.

EJECUCIÓN DE TRABAJOS CON CARGO A LA FIANZA

fecha 09/03/2018
BISATUA
Nafarroako Aparailari, Arkitekto Tekniko eta Eraikuntza Ingeniarien Elkargo Ofiziala
VISADO
Colegio Oficial de Aparejadores, Arquitectos Técnicos e Ingenieros de Edificación de Navarra

Si el Contratista se negase a hacer por su cuenta los trabajos precisos para ultimar la obra en las condiciones contratadas. el Arquitecto Técnico Director, en nombre y representación del propietario, los ordenará ejecutar a un tercero, o, podrá realizarlos directamente por administración, abonando su importe

con la fianza depositada, sin perjuicio de las acciones a que tenga derecho el Propietario, en el caso de que el importe de la fianza no bastare para cubrir el importe de los gastos efectuados en las unidades de obra que no fuesen de recibo.

DEVOLUCIÓN DE FIANZAS

La fianza retenida será devuelta al Contratista en un plazo que no excederá de treinta (30) días una vez firmada el Acta de Recepción Definitiva de la obra. La propiedad podrá exigir que el Contratista le acredite la liquidación y finiquito de sus deudas causadas por la ejecución de la obra, tales como salarios, suministros, subcontratos...

DEVOLUCIÓN DE LA FIANZA EN EL CASO DE EFECTUARSE RECEPCIONES PARCIALES

Si la propiedad, con la conformidad del Arquitecto Director, accediera a hacer recepciones parciales, tendrá derecho el Contratista a que se le devuelva la parte proporcional de la fianza

2.3 DE LOS PRECIOS

COMPOSICIÓN DE LOS PRECIOS UNITARIOS

El cálculo de los precios de las distintas unidades de obra es el resultado de sumar los costes directos, los indirectos, los gastos generales y el beneficio industrial.

Se considerarán costes directos:

a) La mano de obra, con sus pluses y cargas y seguros sociales, que interviene directamente en la ejecución de la unidad de obra.
b) Los materiales, a los precios resultantes a pie de obra, que queden integrados en la unidad de que se trate o que sean necesarios para su ejecución.
c) Los equipos y sistemas técnicos de seguridad e higiene para la prevención y protección de accidentes y enfermedades profesionales.
d) Los gastos de personal, combustible, energía, etc., que tengan lugar por el accionamiento o funcionamiento de la maquinaria e instalaciones utilizadas en la ejecución de la unidad de obra.
e) Los gastos de amortización y conservación de la maquinaria, instalaciones, sistemas y equipos anteriormente citados.

Se considerarán costes indirectos:

fecha 09/03/2018
BISATUA
Nafarroako Aparailari, Arkitekto Teknikoetaraikuntza Ingeniarien Elkargo Ofiziala
Colegio Oficial de Aparejadores, Arquitectos Técnicos e Ingenieros de Edificación de Navarra
VISADO

Los gastos de instalación de oficinas a pie de obra, comunicaciones edificación de almacenes, talleres, pabellones temporales para obreros, laboratorios, seguros, etc., los del personal técnico y administrativo adscrito exclusivamente a la obra y los imprevistos. Todos estos gastos, se cifrarán en un porcentaje de los costes directos.

Se considerarán gastos generales:

Los gastos generales de empresa, gastos financieros, cargas fiscales y tasas de la Administración, legalmente establecidas. Se cifrarán como un porcentaje de la suma de los costes directos e indirectos (en los contratos de obras de la Administración pública este porcentaje se establece entre un 13 por 100 y un 17 por 100).

Beneficio industrial:

El beneficio industrial del Contratista se establece en el 6 por 100 sobre la suma de las anteriores partidas en obras para la Administración.

Precio de ejecución material:

Se denominará Precio de Ejecución material el resultado es la suma de los costes directos, los Indirectos.

Precio de Contrata:

El precio de Contrata es la suma de los costes directos, los Indirectos, los Gastos Generales y el Beneficio Industrial.

El IVA se aplica sobre esta suma (precio de contrata) pero no integra el precio.

PRECIOS DE CONTRATA. IMPORTE DE CONTRATA

En el caso de que los trabajos a realizar en un edificio u obra aneja cualquiera se contratasen a riesgo y ventura, se entiende por Precio de contrata el que importa el coste total de la unidad de obra, es decir, el precio de Ejecución material, más el tanto por ciento (%) sobre este último precio en concepto de Beneficio Industrial del Contratista. El beneficio se estima normalmente, en 6 por 100, salvo que en las Condiciones Particulares se establezca otro distinto.

PRECIOS CONTRADICTORIOS

Se producirán precios contradictorios sólo cuando la Propiedad por medio del Arquitecto Técnico decida introducir unidades o cambios de calidad en alguna de las previstas, o cuando sea necesario afrontar alguna circunstancia imprevista.

El Contratista estará obligado a efectuar los cambios.

fecha 09/03/2018
BISATUA Nafarroako Aparailari, Arkitekto Teniko eta Eraikuntza Ingeniarien Elkargo Ofiziala
VISADO Colegio Oficial de Aparejadores, Arquitectos Técnicos e Ingenieros de Edificación de Navarra
NAVARRA NAFARROA

A falta de acuerdo, el precio se resolverá contradictoriamente entre el Arquitecto Técnico y el Contratista antes de comenzar la ejecución de los trabajos y en el plazo que determine el Pliego de Condiciones Particulares. Si subsiste la diferencia se acudirá, en primer lugar, al concepto más análogo dentro del cuadro de precios del proyecto, y en segundo lugar al banco de precios de uso más frecuente en la localidad.

Los contradictorios que hubiere se referirán siempre a los precios unitarios de la fecha del contrato.

RECLAMACIÓN DE AUMENTO DE PRECIOS

Si el Contratista, antes de la firma del contrato, no hubiese hecho la reclamación u observación oportuna, no podrá bajo ningún pretexto de error u omisión reclamar aumento de los precios fijados en el cuadro correspondiente del presupuesto que sirva de base para la ejecución de las obras.

FORMAS TRADICIONALES DE MEDIR O DE APLICAR LOS PRECIOS

En ningún caso podrá alegar el Contratista los usos y costumbres del país respecto de la aplicación de los precios o de la forma de medir las unidades de obras ejecutadas, se estará a lo previsto en primer lugar, al Pliego General de Condiciones Técnicas y en segundo lugar, al Pliego de Condiciones Particulares Técnicas.

DE LA REVISIÓN DE LOS PRECIOS CONTRATADOS

Contratándose las obras a riesgo y ventura, no se admitirá la revisión de los precios en tanto que el incremento no alcance, en la suma de las unidades que falten por realizar de acuerdo con el calendario, un montante superior al tres por 100 (3 por 100) del importe total del presupuesto de Contrato.

Caso de producirse variaciones en alza superiores a este porcentaje, se efectuará la correspondiente revisión de acuerdo con la fórmula establecida en el Pliego de Condiciones Particulares, percibiendo el Contratista la diferencia en más que resulte por la variación del IPC superior al 3 por 100.

No habrá revisión de precios de las unidades que puedan quedar fuera de los plazos fijados en el Calendario de la oferta.

ACOPIO DE MATERIALES

El Contratista queda obligado a ejecutar los acopios de materiales o aparatos de obra que la Propiedad ordene por escrito.

Los materiales acopiados, una vez abonados por el Propietario son, de la exclusiva propiedad de éste; de su guarda y conservación será responsable el Contratista

2.4 OBRAS POR ADMINISTRACIÓN

fecha 09/03/2018
BISATUA
Nafarroako Aparailari, Arkitekto Teknikoetaraikuntza Ingeniarien Elkargo Ofiziala
VISADO
Colegio Oficial de Aparejadores, Arquitectos Técnicos e Ingenieros de Edificación de Navarra

ADMINISTRACIÓN

Se denominan Obras por Administración aquellas en las que las gestiones que se precisan para su realización las lleva directamente el propietario, bien por si o por un representante suyo o bien por mediación de un constructor.

Las obras por administración se clasifican en las dos modalidades siguientes:

a) Obras por administración directa
b) Obras por administración delegada o indirecta

OBRAS POR ADMINISTRACIÓN DIRECTA

Se denominas 'Obras por Administración directa" aquellas en las que el Propietario por sí o por mediación de un representante suyo, que puede ser el propio Arquitecto Técnico-Director, expresamente autorizado a estos efectos, lleve directamente las gestiones precisas para la ejecución de la obra, adquiriendo los materiales, contratando su transporte a la obra y, en suma interviniendo directamente en todas las operaciones precisas para que el personal y los obreros contratados por él puedan realizarla; en estas obras el constructor, si lo hubiese, o el encargado de su realización, es un mero dependiente del propietario, ya sea como empleado suyo o como autónomo contratado por él, que es quien reúne en sí, por tanto, la doble personalidad de propietario y Contratista.

OBRAS POR ADMINISTRACIÓN DELEGADA O INDIRECTA

Se entiende por 'Obra por Administración delegada o indirecta" la que convienen un Propietario y un Constructor para que éste, por cuenta de aquél y como delegado suyo, realice las gestiones y los trabajos que se precisen y se convengan.

Son por tanto, características peculiares de las "Obras por Administración delegada o indirecta las siguientes:

a) Por parte del Propietario, la obligación de abonar directamente o por mediación del Constructor todos los gastos inherentes à la realización de los trabajos convenidos, reservándose el Propietario la facultad de poder ordenar, bien por sí o por medio del Arquitecto Técnico-Director en su representación, el orden y la marcha de los trabajos, la elección de los materiales y aparatos que en los trabajos han de emplearse y, en suma, todos los elementos que crea preciso para regular la realización de los trabajos convenidos.
b) Por parte del Constructor, la obligación de llevar la gestión práctica de los trabajos, aportando sus conocimientos constructivos, los medios auxiliares precisos y, en suma, todo lo que, en armonía con su cometido, se requiera para la ejecución de los trabajos, percibiendo por ello del Propietario un tanto por ciento (%) prefijado sobre el importe total de los gastos efectuados y abonados por el Constructor.

LIQUIDACIÓN DE OBRAS POR ADMINISTRACIÓN

Para la liquidación de los trabajos que se ejecuten por administración delegada o indirecta, regirán las normas que a tales fines se establezcan en las "Condiciones particulares de índole económica" vigentes en la obra; a falta de ellas, las cuentas de administración las presentará el Constructor al Propietario, en relación valorada a la que deberá acompañarse y agrupados en el orden que se expresan los documentos siguientes todos ellos conformados por el Aparejador o Arquitecto Técnico:

fecha 09/03/2018
BISATUA
Nafarroako Aparailari, Arkitekto Teknikoetaraikuntza Ingeniarien Elkargo Ofiziala
Colegio Oficial de Aparejadores, Arquitectos Técnicos e Ingenieros de Edificación de Navarra
VISADO

a) Las facturas originales de los materiales adquiridos para los trabajos y el documento adecuado que justifique el depósito o el empleo de dichos materiales en la obra.
b) Las nóminas de los jornales abonados, ajustadas a lo establecido en la legislación vigente, especificando el número de horas trabajadas en las obra por los operarios de cada oficio y su categoría, acompañando. a dichas nóminas una relación numérica de los encargados, capataces, jefes de equipo, oficiales y ayudantes de cada oficio, peones especializados y sueltos, listeros,

guardas, etc., que hayan trabajado en la obra durante el plazo de tiempo a que correspondan las nóminas que se presentan.
c) Las facturas originales de los transportes de materiales puestos en la obra o de retirada de escombros.
d) Los recibos de licencias, impuestos y demás cargas inherentes a la obra que haya pagado o en cuya gestión haya intervenido el Constructor, ya que su abono es siempre de cuenta del Propietario.

A la suma de todos los gastos inherentes a la propia obra en cuya gestión o pago haya intervenido el Constructor se le aplicará, a falta de convenio especial, un quince por ciento (15 por 100), entendiéndose que en este porcentaje están incluidos los medios auxiliares y los de seguridad preventivos de accidentes, los Gastos Generales que al Constructor originen los trabajos por administración que realiza y el Beneficio Industrial del mismo.

ABONO AL CONSTRUCTOR DE LAS CUENTAS DE ADMINISTRACIÓN DELEGADA

Salvo pacto distinto, los abonos al Constructor de las cuentas de Administración delegada los realizará el Propietario mensualmente según las partes de trabajos realizados aprobados por el propietario o por su delegado representante.

Independientemente, el Aparejador o Arquitecto Técnico redactará, con igual periodicidad, la medición de la obra realizada, valorándola con arreglo al presupuesto aprobado. Estas valoraciones no tendrán efectos para los abonos al Constructor salvo que se hubiese pactado lo contrario contractualmente.

NORMAS PARA LA ADQUISICIÓN DE LOS MATERIALES Y APARATOS

No obstante las facultades que en estos trabajos por Administración delegada se reserva el Propietario para la adquisición de los materiales y aparatos, si al Constructor se le autoriza para gestionarlos y adquirirlos, deberá presentar al Propietario, o en su representación al Arquitecto Técnico-Director, los precios y las muestras de los materiales y aparatos ofrecidos, necesitando su previa aprobación antes de adquirirlos.

DEL CONSTRUCTOR EN EL BAJO RENDIMIENTO DE LOS OBREROS

Si de los partes mensuales de obra ejecutada que preceptivamente debe presentar el Constructor al Arquitecto Técnico-Director, éste advirtiese que los rendimientos de la mano de obra, en todas o en algunas de las unidades de obra ejecutada, fuesen notoriamente inferiores a los rendimientos normales generalmente admitidos para unidades de obra iguales o similares, se lo notificará por escrito al Constructor, con el fin de que éste haga las gestiones precisas para aumentar la producción en la cuantía señalada por el Arquitecto Técnico-Director.

Si hecha esta notificación al Constructor, en los meses sucesivos, los rendimientos no llegasen a los normales, el Propietario queda facultado para resarcirse de la diferencia, rebajando su importe del quince por ciento (15 por 100) que por los conceptos antes expresados correspondería abonarle al Constructor en las liquidaciones quincenales

que preceptivamente deben efectuársele. En caso de no llegar ambas partes a un acuerdo en cuanto a los rendimientos de la mano de obra, se someterá el caso a arbitraje.

fecha 09/03/2018
BISATUA
Nafarroako Aparailari, Arkitekto Tekniko eta Eraikuntza Ingeniarien Elkargo Ofiziala
VISADO
Colegio Oficial de Aparejadores, Arquitectos Técnicos e Ingenieros de Edificación de Navarra
NAVARRA NAFARROA

RESPONSABILIDADES DEL CONSTRUCTOR

En los trabajos de "Obras por Administración delegada", el Constructor solo será responsable de los efectos constructivos que pudieran tener los trabajos o unidades por él ejecutadas y también de los accidentes o perjuicios que pudieran sobrevenir a los obreros o a terceras personas por no haber tomado las medidas precisas que en las disposiciones legales vigentes se establecen. En cambio, y salvo lo expresado en el artículo 70 precedente, no será responsable del mal resultado que pudiesen dar los materiales y aparatos elegidos con arreglo a las normas establecidas en dicho artículo.

En virtud de lo anteriormente consignado, el Constructor está obligado a reparar por su cuenta los trabajos defectuosos y a responder también de los accidentes o perjuicios expresados en el párrafo anterior

2.5 VALORACIÓN Y ABONO DE LOS TRABAJOS

FORMAS DE ABONO DE LAS OBRAS

Según la modalidad elegida para la contratación de las obras y salvo que en el Pliego Particular de Condiciones económicas se preceptúe otra cosa, el abono de los trabajos se efectuará así:

1. Tipo fijo o tanto alzado total. Se abonará la cifra previamente fijada como base de la adjudicación, disminuida en su caso en el importe de la baja efectuada por el adjudicatario.
2. Tipo fijo o tanto alzado por unidad de obra. Este precio por unidad de obra es invariable y se haya fijado de antemano, pudiendo variar solamente el número de unidades ejecutadas.
   Previa medición y aplicando al total de las diversas unidades de obra ejecutadas, del precio invariable estipulado de antemano para cada una de ellas, estipulado de antemano para cada una de ellas, se abonará al Contratista el importe de las comprendidas en los trabajos ejecutados y ultimados con arreglo y sujeción a los documentos que constituyen el Proyecto, los que servirán de base para la medición y valoración de las diversas unidades.
3. Tanto variable por unidad de obra. Según las condiciones en que se realice y los materiales diversos empleados en su ejecución de acuerdo con las Órdenes del Arquitecto Técnico-Director.
   Se abonará al Contratista en idénticas condiciones al caso anterior.
4. Por listas de jornales y recibos de materiales, autorizados en la forma que el presente "Pliego General de Condiciones económicas" determina.
5. Por horas de trabajo, ejecutado en las condiciones determinadas en el contrato.

RELACIONES VALORADAS Y CERTIFICACIONES

En cada una de las épocas o fechas que se fijen en el contrato o en los 'Pliegos de Condiciones Particulares" que rijan en la obra, formará el Contratista una relación valorada de las obras ejecutadas durante los plazos previstos, según la medición que habrá practicado el Aparejador.

fecha 09/03/2018
BISATUA
Nafarroako Aparailari, Arkitekto Teknikoetaraikuntza Ingeniarien Elkargo Ofiziala
VISADO
Colegio Oficial de Aparejadores, Arquitectos Técnicos e Ingenieros de Edificación de Navarra

Lo ejecutado por el Contratista en las condiciones preestablecidas, se valorará aplicando al resultado de la medición general, cúbica, superficial, lineal, ponderada o numeral correspondiente para cada unidad de obra, los precios señalados en el presupuesto para cada una de ellas, teniendo presente además lo establecido en el presente "Pliego General de Condiciones económicas" respecto a mejoras o sustituciones de material y a las obras accesorias y especiales, etc.

Al Contratista, que podrá presenciar las mediciones necesarias para extender dicha relación se le facilitarán por el Aparejador los datos correspondientes de la relación valorada, acompañándolos de una

nota de envío, al objeto de que, dentro del plazo de diez (10) días a partir de la fecha del recibo de dicha nota, pueda el Contratista examinarlos y devolverlos firmados con su conformidad o hacer, en caso contrario, las observaciones o reclamaciones que considere oportunas.

Dentro de los diez (10) días siguientes a su recibo, el Arquitecto-Director aceptará o rechazará las reclamaciones del Contratista si las hubiere, dando cuenta al mismo de su resolución, pudiendo éste, en el segundo caso, acudir ante el Propietario contra la resolución del Arquitecto Técnico-Director en la forma referida en los "Pliegos Generales de Condiciones Facultativas y Legales".

Tomando como base la relación valorada indicada en el párrafo anterior, expedirá el Arquitecto-Director la certificación de las obras ejecutadas. De su importe se deducirá el tanto por ciento que para la construcción de la fianza se haya preestablecido.

El material acopiado a pie de obra por indicación expresa y por escrito del Propietario, podrá certificarse hasta el noventa por ciento (90 por 100) de su importe, a los precios que figuren en los documentos del Proyecto, sin afectarlos del tanto por ciento de contrata.

Las certificaciones se remitirán al Propietario, dentro del mes siguiente al período a que se refieren, y tendrán el carácter de documento y entregas a buena cuenta, sujetas a las rectificaciones y variaciones que se deriven de la liquidación final, no suponiendo tampoco dichas certificaciones aprobación ni recepción de las obras que comprenden.

Las relaciones valoradas contendrán solamente la obra ejecutada en el plazo a que la valoración se refiere. En el caso de que el Arquitecto Técnico-Director lo exigiera, las certificaciones se extenderán al origen.

MEJORAS DE OBRAS LIBREMENTE EJECUTADAS

Cuando el Contratista, incluso con autorización del Arquitecto Técnico-Director, emplease materiales de más esmerada preparación o de mayor tamaño que el señalado en el Proyecto o sustituyese una clase de fábrica con otra que tuviese asignado mayor precio o ejecutase con mayores dimensiones cualquiera parte de la obra, o, en general, introdujese en ésta y sin pedírsela, cualquiera otra modificación que sea beneficiosa a juicio del Arquitecto Técnico-Director, no tendrá derecho, sin embargo, más que al abono de lo que pudiera corresponder en el caso de que hubiese construido la obra con estricta sujeción a la proyectada y contratada o adjudicada.

ABONO DE TRABAJOS PRESUPUESTADOS CON PARTIDA ALZADA

fecha 09/03/2018
BISATUA
Nafarroako Aparailari, Arkitekto Teknikoetaraikuntza Ingeniarien Elkargo Ofiziala
VISADO
Colegio Oficial de Aparejadores, Arquitectos Técnicos e Ingenieros de Edificación de Navarra

Salvo lo preceptuado en el "Pliego de Condiciones Particulares de índole económica", vigente en la obra, el abono de los trabajos presupuestados en partida alzada, se efectuará de acuerdo con el procedimiento que corresponda entre los que a continuación se expresan:

a) Si existen precios contratados para unidades de obras iguales, las presupuestadas mediante partida alzada, se abonarán previa medición y aplicación del precio establecido.
b) Si existen precios contratados para unidades de obra similares, se establecerán precios contradictorios para las unidades con partida alzada, deducidos de los similares contratados.
c) Si no existen precios contratados para unidades de obra iguales o similares, la partida alzada se abonará íntegramente al Contratista, salvo el caso de que en el Presupuesto de la obra se exprese que el importe de dicha partida debe justificarse, en cuyo caso el Arquitecto Técnico-Director indicará al Contratista y con anterioridad a su ejecución, el procedimiento que de seguirse para

llevar dicha cuenta, que en realidad será de Administración, valorándose los materiales y jornales a los precios que figuren en el Presupuesto aprobado o, en su defecto, a los que con anterioridad a la ejecución convengan las dos partes, incrementándose su importe total con el porcentaje que se fije en el Pliego de Condiciones Particulares en concepto de Gastos Generales y Beneficio Industrial del Contratista.

ABONO DE AGOTAMIENTOS Y OTROS TRABAJOS ESPECIALES NO CONTRATADOS

Cuando fuese preciso efectuar agotamientos, inyecciones y otra clase de trabajos de cualquiera índole especial y ordinaria, que por no estar contratados no sean de cuenta del Contratista, y si no se contratasen con tercera persona, tendrá el Contratista la obligación de realizarlos y de satisfacer los gastos de toda clase que ocasionen, los cuales le serán abonados por el Propietario por separado de la Contrata.

Además de reintegrar mensualmente estos gastos al Contratista, se le abonará juntamente con ellos el tanto por ciento del importe total que, en su caso, se especifique en el Pliego de Condiciones Particulares.

PAGOS

Los pagos se efectuarán por el Propietario en los plazos previamente establecidos, y su importe corresponderá precisamente al de las certificaciones de obra conformadas por el Arquitecto Técnico-Director, en virtud de las cuales se verifican aquéllos.

ABONO DE TRABAJOS EJECUTADOS DURANTE EL PLAZO DE GARANTÍA

Efectuada la recepción provisional y si durante el plazo de garantía se hubieran ejecutado trabajos cualesquiera, para su abono se procederá así:

1. Si los trabajos que se realicen estuvieran especificados en el Proyecto, y sin causa justificada no se hubieran realizado por el Contratista a su debido tiempo; y el Arquitecto Técnico-Director exigiera su realización durante el plazo de garantía, serán valorados a los precios que figuren en el Presupuesto y abonados de acuerdo con lo establecido en los "Pliegos Particulares" o en su defecto en los Generales, en el caso de que dichos precios fuesen inferiores a los que rijan en la época de su realización; en caso contrario, se aplicarán estos últimos.
2. Si se han ejecutado trabajos precisos para la reparación de desperfectos ocasionados por el uso del edificio, por haber sido éste utilizado durante dicho plazo por el Propietario, se valorarán y abonarán a los precios del día, previamente acordados.

Si se han ejecutado trabajos para la reparación de desperfectos ocasionados por deficiencia de la construcción o de la calidad de los materiales, nada se abonará por ellos al Contratista.

fecha 09/03/2018
BISATUA
Nafarroako Aparailari, Arkitekto Tekniko eta Eraikuntza Ingeniarien Elkargo Ofiziala
VISADO
Colegio Oficial de Aparejadores, Arquitectos Técnicos e Ingenieros de Edificación de Navarra
NAVARRA NAFARROA

2.6 INDEMNIZACIONES MUTUAS

INDEMNIZACIÓN POR RETRASO DEL PLAZO DE TERMINACIÓN DE LAS OBRAS

La indemnización por retraso en la terminación se establecerá en un tanto por mil del importe total de los trabajos contratados, por cada día natural de retraso, contados a partir del día de terminación fijado en el Calendario de obra, salvo lo dispuesto en el Pliego Particular del presente proyecto.

Las sumas resultantes se descontarán y retendrán con cargo a la fianza.

DEMORA DE LOS PAGOS POR PARTE DEL PROPIETARIO

Si el propietario no efectuase el pago de las obras ejecutadas, dentro del mes siguiente al que corresponde el plazo convenido el Contratista tendrá además el derecho de percibir el abono de un cinco por ciento (5%) anual (o el que se defina en el Pliego Particular), en concepto de intereses de demora, durante el espacio de tiempo del retraso y sobre el importe de la mencionada certificación.

Si aún transcurrieran dos meses a partir del término de dicho plazo de un mes sin realizarse dicho pago, tendrá derecho el Contratista a la resolución del contrato, procediéndose a la liquidación correspondiente de las obras ejecutadas y de los materiales acopiados, siempre que éstos reúnan las condiciones preestablecidas y que su cantidad no exceda de la necesaria para la terminación de la obra contratada o adjudicada.

No obstante lo anteriormente expuesto, se rechazará toda solicitud de resolución del contrato fundada en dicha demora de pagos, cuando el Contratista no justifique que en la fecha de dicha solicitud ha invertido en obra o en materiales acopiados admisibles la parte de presupuesto correspondiente al plazo de ejecución que tenga señalado en el contrato

2.7 VARIOS

MEJORAS, AUMENTOS Y/O REDUCCIONES DE OBRA.

No se admitirán mejoras de obra, más que en el caso en que el Arquitecto Técnico-Director haya ordenado por escrito la ejecución de trabajos nuevos o que mejoren la calidad de los contratados, así como la de los materiales y aparatos previstos en el contrato. Tampoco se admitirán aumentos de obra en las unidades contratadas, salvo caso de error en las mediciones del Proyecto a menos que el Arquitecto-Director ordene, también por escrito, la ampliación de las contratadas.

En todos estos casos será condición indispensable que ambas partes contratantes, antes de su ejecución o empleo, convengan por escrito los importes totales de las unidades mejoradas, los precios de los nuevos materiales o aparatos ordenados emplear y los aumentos que todas estas mejoras o aumentos de obra supongan sobre el importe de las unidades contratadas.

fecha 09/03/2018
BISATUA
Nafarroako Aparailari, Arkitekto Teknikoetaraikuntza Ingeniarien Elkargo Ofiziala
Colegio Oficial de Aparejadores, Arquitectos Técnicos e Ingenieros de Edificación de Navarra
VISADO

Se seguirán el mismo criterio y procedimiento, cuando el Arquitecto Técnico-Director introduzca innovaciones que supongan una reducción apreciable en los importes de las unidades de obra contratadas.

UNIDADES DE OBRA DEFECTUOSAS, PERO ACEPTABLES

Cuando por cualquier causa fuera menester valorar obra defectuosa, pero aceptable a juicio del Arquitecto Técnico-Director de las obras, éste determinará el precio o partida de abono después de oír al Contratista, el cual deberá conformarse con dicha resolución, salvo el caso en que, estando dentro del plazo de ejecución, prefiera demoler la obra y rehacerla con arreglo a condiciones, sin exceder de dicho plazo.

SEGURO DE LAS OBRAS

El Contratista estará obligado a asegurar la obra contratada durante todo el tiempo que dure su ejecución hasta la recepción definitiva; la cuantía del seguro coincidirá en cada momento con el valor que tengan por contrata los objetos asegurados.

El importe abonado por la Sociedad Aseguradora, en el caso de siniestro, se ingresará en cuenta a nombre del Propietario, para que con cargo a ella se abone la obra que se construya, y a medida que ésta se vaya realizando.

El reintegro de dicha cantidad al Contratista se efectuará por certificaciones, como el resto de los trabajos de la construcción. En ningún caso, salvo conformidad expresa del Contratista, hecho en documento público, el Propietario podrá disponer de dicho importe para menesteres distintos del de reconstrucción de la parte siniestrada.

La infracción de lo anteriormente expuesto será motivo suficiente para que el Contratista pueda resolver el contrato, con devolución de fianza, abono completo de gastos, materiales acopiados, etc., y una indemnización equivalente al importe de los daños causados al Contratista por el siniestro y que no se le hubiesen abonado, pero sólo en proporción equivalente a lo que suponga la indemnización abonada por la Compañía Aseguradora, respecto al importe de los daños causados por el siniestro, que serán tasados a estos efectos por el Arquitecto Técnico-Director.

En las obras de reforma o reparación, se fijarán previamente la porción de edificio que debe ser asegurada y su cuantía, y si nada se prevé, se entenderá que el seguro ha de comprender toda la parte del edificio afectada por la obra.

Los riesgos asegurados y las condiciones que figuren en la póliza o pólizas de Seguros, los pondrá el Contratista, antes de contratarlos, en conocimiento del Propietario, al objeto de recabar de éste su previa conformidad o reparos.

Además se han de establecer garantías por daños materiales ocasionados por vicios y defectos de la construcción, según se describe en el Art. 81, en base al Art. 19 de la L.O.E.

CONSERVACIÓN DE LA OBRA

Si el Contratista, siendo su obligación, no atiende a la conservación de la obra durante el plazo de garantía, en el caso de que el edificio no haya sido ocupado por el Propietario antes de la recepción definitiva, el Arquitecto Técnico-Director, en representación del Propietario, podrá disponer todo lo que sea preciso para que se atienda a la

guardería, limpieza y todo lo que fuese menester para su buena conservación, abonándose todo ello por cuenta de la Contrata.

fecha 09/03/2018
BISATUA
Nafarroako Aparailari, Arkitekto Tekniko eta Eraikuntza Ingeniarien Elkargo Ofiziala
VISADO
Colegio Oficial de Aparejadores, Arquitectos Técnicos e Ingenieros de Edificación de Navarra
NAVARRA NAFARROA

Al abandonar el Contratista el edificio, tanto por buena terminación de las obras, como en el caso de resolución del contrato, está obligado a dejarlo desocupado y limpio en el plazo que el Arquitecto Director fije.

Después de la recepción provisional del edificio y en el caso de que la conservación del edificio corra a cargo del Contratista, no deberá haber en él más herramientas, útiles, materiales, muebles, etc., que los indispensables para su guardería y limpieza y para los trabajos que fuese preciso ejecutar.

En todo caso, ocupado o no el edificio, está obligado el Contratista a revisar y reparar la obra, durante el plazo expresado, procediendo en la forma prevista en el presente "Pliego de Condiciones Económicas".

USO POR EL CONTRATISTA DE EDIFICIO O BIENES DEL PROPIETARIO

Cuando durante la ejecución de las obras ocupe el Contratista, con la necesaria y previa autorización del Propietario, edificios o haga uso de materiales o útiles pertenecientes al mismo, tendrá obligación de repararlos y conservarlos para hacer entrega de ellos a la terminación del contrato, en perfecto estado de conservación, reponiendo los que se hubiesen inutilizado, sin derecho a indemnización por esta reposición ni por las mejoras hechas en los edificios, propiedades o materiales que haya utilizado.

En el caso de que al terminar el contrato y hacer entrega del material, propiedades o edificaciones, no hubiese cumplido el Contratista con lo previsto en el párrafo anterior, lo realizará el Propietario a costa de aquél y con cargo a la fianza.

PAGO DE ARBITRIOS

El pago de impuestos y arbitrios en general, municipales o de otro origen, sobre vallas, alumbrado, etc., cuyo abono debe hacerse durante el tiempo de ejecución de las obras y por conceptos inherentes a los propios trabajos que se realizan, correrán a cargo de la contrata, siempre que en las condiciones particulares del Proyecto no se estipule lo contrario.

GARANTÍAS POR DAÑOS MATERIALES OCASIONADOS POR VICIOS Y DEFECTOS DE LA CONSTRUCCIÓN

El régimen de garantías exigibles para las obras de edificación se hará efectivo de acuerdo con la obligatoriedad que se establece en la L.O.E. (el apartado c) exigible para edificios cuyo destino principal sea el de vivienda según disposición adicional segunda de la L.O,.E.), teniendo como referente a las siguientes garantías:

a) Seguro de daños materiales o seguro de caución, para garantizar, durante un año, el resarcimiento de los daños causados por vicios o defectos de ejecución que afecten a elementos de terminación o acabado de las obras, que podrá ser sustituido por la retención por el promotor de un 5% del importe de la ejecución material de la obra.

b) Seguro de daños materiales o seguro de caución, para garantizar, durante tres años, el resarcimiento de los daños causados por vicios o defectos de los elementos constructivos o de las instalaciones que ocasionen el incumplimiento de los requisitos de habitabilidad especificados en el

art. 3 de la L.O.E.

Seguro de daños materiales o seguro de caución, para garantizar, durante diez años, el resarcimiento de los daños materiales causados por vicios o defectos que tengan su origen o afecten a la cimentación, los soportes, las vigas, los forjados, los muros de carga u otros elementos estructurales, y que comprometan directamente la resistencia mecánica y estabilidad del edificio

fecha 09/03/2018
Nafarroako Aparailari, Arkitekto Teknikoetaraikuntza Ingeniarien Elkargo Ofiziala
BISATUA
VISADO
Colegio Oficial de Aparejadores, Arquitectos Técnicos e Ingenieros de Edificación de Navarra
NAVARRA NAFARROA

fecha 09/03/2018
BISATUA
Nafarroako Aparailari, Arkitekto Tekniko eta Eraikuntza Ingeniarien Elkargo Ofiziala
Colegio Oficial de Aparejadores, Arquitectos Técnicos e Ingenieros de Edificación de Navarra
VISADO

CAPITULO 3: PLIEGO DE CONDICIONES TÉCNICAS PARTICULARES

CONDICIONES EN LA EJECUCIÓN DE LAS OBRAS. Art. 7º del CTE.

Las obras de construcción del edificio se llevarán a cabo con sujeción al proyecto y sus modificaciones autorizadas por el director de obra previa conformidad del promotor, a la legislación aplicable, a las normas de la buena práctica constructiva, y a las instrucciones del director de obra y del director de la ejecución de la obra.
Durante la construcción de la obra se elaborará la documentación reglamentariamente exigible. En ella se incluirá, sin perjuicio de lo que establezcan otras Administraciones Publicas competentes, la documentación del control de calidad realizado a lo largo de la obra. En el anejo II del CTE se detalla, con carácter indicativo, el contenido de la documentación del seguimiento de la obra.
Cuando en el desarrollo de las obras intervengan diversos técnicos para dirigir las obras de proyectos parciales, lo harán bajo la coordinación del director de obra.
Durante la construcción de las obras el director de obra y el director de la ejecución de la obra realizarán, según sus respectivas competencias, los controles siguientes:

a) Control de recepción en obra de los productos, equipos y sistemas que se suministren a las obras de acuerdo con el artículo 7.2. del CTE.
b) Control de ejecución de la obra de acuerdo con el artículo 7.3 del CTE, y
c) Control de la obra terminada de acuerdo con el artículo 7.4 del CTE.

En todos los trabajos que se realicen en la obra, se observarán, y el encargado será el responsable de hacerlas cumplir, las disposiciones mínimas de Seguridad y Salud en las Obras de Construcción definidas en el Real Decreto 1627/97 y las determinaciones fijadas por el Reglamento de los Servicios de Prevención por Real Decreto 39/97, así como lo dispuesto en la Ordenanza general de Seguridad e Higiene en el Trabajo, aprobado por Orden de 9 de Marzo de 1971, así como cuantas Normas Técnicas Reglamentarias hayan dictado los Organismos competentes.

Todos los trabajos de replanteo necesarios para la ejecución de las obras serán realizados por cuenta y riesgo del contratista, a los que la Dirección Facultativa dará el visto bueno, previos los trámites legales que la tirada de cuerdas exija, en función de las disposiciones que los organismos oficiales competentes (Ayuntamiento, Diputación, Gobierno Vasco, etc.) hayan dictado sobre ellos.
Todos los materiales o partidas de obra cuyas condiciones de calidad no se especifiquen en el presente Pliego de Condiciones, o en las Normas que en él se citan, cumplirán las especificaciones del Código Técnico R.D.314/2006.

MOVIMIENTO DE TIERRAS

El movimiento de tierras se realizará de acuerdo con las rasantes que figuran en los planos del proyecto y las que determine la Dirección Facultativa de la obra.

El Contratista adoptará en la ejecución de los desmontes y vaciados, la organización que estime más conveniente, siempre que sea de acuerdo con lo prescrito en la Norma Tecnológica de la Edificación, NTE-ADV-1976, siendo necesaria la autorización expresa de la Dirección Facultativa para la utilización de cualquier otro procedimiento. En cualquier caso, si el sistema fuere, a juicio de la Dirección Facultativa, tan vicioso que pudiera comprometer la seguridad de los operarios de la obra o bien imposibilitar la terminación de la misma en el plazo marcado, podrá prescribir y ordenar la marcha y organización que deberá seguirse.

Las excavaciones profundas, pozos, y en general aquellas que se realicen en condiciones de especial dificultad, serán objeto de instrucciones precisas de la Dirección Facultativa, sin las cuales no podrán ser ejecutadas por el Contratista.

Será causa de directa responsabilidad del Contratista la falta de precaución en la ejecución y derribo de los desmontes, así como los daños y desgracias que, por su causa, pudieran sobrevenir.

fecha 09/03/2018
BISATUA
Nafarroako Aparailari, Arkitekto Tekniko eta Eraikuntza Ingeniarien Elkargo Ofiziala
VISADO
Colegio Oficial de Aparejadores, Arquitectos Técnicos e Ingenieros de Edificación de Navarra
NAVARRA NAFARROA

El Contratista sume la obligación de ejecutar estos trabajos, atendiendo a la seguridad de las vías públicas y de las construcciones colindantes y acepta la responsabilidad de cuantos daños se produzcan, por no tomar las debidas medidas de precaución, desatender las órdenes de la Dirección Facultativa o su representante técnico autorizado o, por errores o defectuosa ejecución de los trabajos indicados.

Las superficies de terrenos que hayan de ser rellenadas, quedarán limpias de árboles, matas, hierbas o tierra vegetal.

No se permitirá el relleno con tierras sucias o detritus, ni con escombros procedentes de derribos.

El terraplenado se hará por tongadas, nunca mayores de 25 centímetros de espesor; cada tongada será apisonada convenientemente.

Deberán ejecutarse todas las entibaciones necesarias para garantizar la seguridad de los operarios, siendo el Contratista responsable de los daños causados por no tomar las debidas precauciones.

Todos los paramentos de las zanjas y pozos quedarán perfectamente refinados y los fondos nivelados y limpios por completo.

Siendo por cuenta del Contratista la conservación en perfectas condiciones y la reparación, en su caso, de todas las averías de cualquier tipo, causadas por las obras de movimiento de tierras en las conducciones públicas o privadas de agua, gas, electricidad, teléfono, saneamiento, etc., deberá aquel montar una vigilancia especial, para que las canalizaciones sean descubiertas con las debidas precauciones, y una vez al aire, suspendidas por medio de colgado, empleándose cuerdas o cadenas enlazadas, o bien, maderas colocadas transversalmente al eje de la zanja y salvando todo el ancho de la misma.

El Contratista será responsable de cualquier error de alineación, debiendo rehacer, a su costa, cualquier clase de obra indebidamente ejecutada.

Para la realización de la cimentación, se realizarán, por cuenta de la propiedad, los sondeos, pozos y ensayos necesarios para la determinación de las características del terreno y la tensión de trabajo a que puede ser sometido.

El Contratista está obligado a mantener en buenas condiciones de uso todos los viales públicos que se vean afectados por paso de vehículos hacia la obra. Debiendo así mismo disponer vigilancia en los puntos en los cuales se puedan producir accidentes ocasionados por el tránsito de vehículos y trasiego de materiales propios de la obra que se ejecuta.

La señalización nocturna adecuada de los lugares peligrosos o que se consideren como tales por la Dirección de Obra, tanto en el interior de ésta como en las zonas lindantes de la misma con viales públicos y zonas próximas, deberá ser realizada por el Contratista, siendo de su exclusiva responsabilidad todo accidente que pueda sobrevenir por la carencia de dicha señalización.

HORMIGONES

Generalidades

Además de las especificaciones que se indican a continuación, son de observación obligada todas las Normas y Disposiciones que establece la Instrucción de Hormigón Estructural (EHE-08) aprobada por Real Decreto 2661/1998, de 11 de Diciembre y las modificaciones que de dicha Instrucción se han aprobado por Real Decreto 996/1999, de 11 de Junio, así como aquellas que sean aprobadas con posterioridad.
En caso de duda o contraposición de criterios, serán efectivos los que de la Instrucción interprete la Dirección Facultativa de la Obra.

fecha 09/03/2018
BISATUA
Nafarroako Aparailari, Arkitekto Teniko eta Eraikuntza Ingenianien Elkargo Ofiziala
Colegio Oficial de Aparejadores, Arquitectos Técnicos e Ingenieros de Edificación de Navarra
VISADO

Respecto a las características de los materiales (tipo, clase resistente y condiciones adicionales del cemento; tipo de acero para las armaduras; tipificación de los hormigones según 39.2), las modalidades de control para los materiales y la ejecución, así como las condiciones de calidad del hormigón (resistencia a compresión, consistencia, tamaño máximo del árido, tipo de ambiente a que va a estar expuesto) para los diferentes elementos de obra, se seguirán las indicaciones del Cuadro de Características adjunto al presente Pliego de Condiciones, así como las de los cuadros incluidos en los planos de estructura. Las características de las distintas unidades de obra estarán definidas en la memoria y los planos del Proyecto así como en la descripción de las partidas presupuestarias que los componen y que están recogidos en el Presupuesto.
Si alguna de las Condiciones especificadas en este Pliego son incompatibles con al Instrucción, se atenderá a lo definido por ésta.
Sólo podrán utilizarse los productos de construcción (cementos, áridos, hormigones, aceros, etc.) legalmente comercializados en países que sean miembros de la Unión Europea o bien, que sean parte en el Acuerdo sobre el Espacio Económico Europeo, y estarán sujetos a lo previsto en el Real Decreto 1630/1992, de 29 de diciembre y sus posteriores modificaciones, por el que se dictan Disposiciones para la libre circulación de productos de construcción.

HORMIGONES: MATERIALES

Cementos

Cementos utilizables

Podrán utilizarse aquellos cementos que cumplan la vigente Instrucción para la Recepción de Cementos, correspondan a la clase resistente 32,5 o superior y cumplan las limitaciones establecidas en la tabla que a continuación se expone. Se ajustará a las características que en función de las exigencias de la parte de obra a que se destinen, se definen en el presente Pliego de Prescripciones Técnicas Particulares. El cemento deberá ser capaz de proporcionar al hormigón las cualidades que al mismo se exigen en el artículo 30º de la EHE-08.

Tipo de hormigón	Tipo de cemento
Hormigón en masa	Cementos comunesCementos para usos especiales
Hormigón armado	Cementos comunes
Hormigón pretensado	Cementos comunes de los tipos CEM I y CEM II/A-D

Almacenamiento del cemento

Se hará de acuerdo con el punto 26.3 de la EHE-08 haciendo especial hincapié en lo que se refiere a las condiciones del lugar o recipiente para su almacenamiento y al tiempo máximo de almacenamiento que en función de la resistencia del cemento será de 3, 2 y 1 mes para las clases resistentes 32,5, 42,5 y 52,5, respectivamente. Se realizarán los ensayos prescritos en la Instrucción en caso de que se hayan superado los periodos máximos establecidos. De cualquier modo, salvo que en los casos en que el nuevo periodo de fraguado resulte incompatible con las condiciones particulares de la obra, la sanción definitiva acerca de la idoneidad del cemento en el momento de su utilización vendrá dada por los resultados que se obtengan de determinar, de acuerdo con lo prescrito en el artículo 88º de la EHE-08, la resistencia mecánica a 28 días del hormigón con él fabricado. En caso de fenómeno de falso fraguado se comprobará por ensayo especificado en UNE 80114:96.

Agua

El agua utilizada, tanto para el amasado como para el curado del hormigón, no contendrá ningún ingrediente dañino en cantidades tales que afecten a las propiedades del hormigón o a la protección de las armaduras frente a la corrosión. En general, podrán utilizarse todas las aguas sancionadas como aceptables por la práctica. Cuando no se posean antecedentes de su utilización, o en caso de duda, deberán analizarse las aguas, y salvo justificación expresa de que no alteran perjudicialmente las propiedades del hormigón, deberán cumplir las condiciones expuestas en el artículo 27º de la EHE-08. Podrán utilizarse las aguas de mar o salinas para el amasado y curado de hormigones que no contengan armaduras, quedando expresamente prohibido su empleo, salvo estudios especiales, para el amasado o curado de hormigones armados o pretensados. Con respecto al contenido del ión cloro se tendrá en cuenta lo previsto en el punto 30.1 de la EHE-08.

Aridos

fecha 09/03/2018
BISATUA
Nafarroako Aparailari, Arkitekto Tekniko eta Eraikuntza Ingeniarien Elkargo Ofiziala
VISADO
Colegio Oficial de Aparejadores, Arquitectos Técnicos e Ingenieros de Edificación de Navarra
NAVARRA NAFARROA

La naturaleza de los áridos y su preparación serán tales que permitan garantizar la adecuada resistencia y durabilidad del hormigón, así como las restantes características que se exijan para el mismo en este Pliego de Condiciones Técnicas Particulares, cumpliendo con las especificaciones determinadas en el artículo 28º de la EHE-08.

Como áridos para la fabricación de hormigones podrán emplearse los materiales especificados en el citado artículo, siempre y cuando el suministrador presente garantía documental de las especificaciones que se indican en el punto 28.3 del mismo. Tendrán resistencia no inferior a la exigida al hormigón.

Los áridos deben ser transportados y acopiados de manera que se evite su segregación y contaminación, debiendo mantener las características granulométricas de cada una de sus fracciones hasta su incorporación a la mezcla.

Por su parte, el fabricante de hormigón está obligado a emplear áridos que cumplan las especificaciones señaladas en el punto 28.3, y deberá, en caso de duda, realizar los correspondientes ensayos.

Designación y tamaños del árido

Los áridos se designarán por su tamaño mínimo *d* y máximo *D* en mm, de acuerdo con la siguiente expresión: árido *d*/*D*., determinándose cada uno de ellos según lo especificado en el punto 28.2 de la EHE-08. Se entiende por *arena* ó *árido fino*, el árido o fracción del mismo que pasa por un tamiz de 4 mm de luz de malla; por *grava* o *árido grueso*, el que resulta retenido por dicho tamiz; y por *árido total* (o simplemente *árido* cuando no haya lugar a confusiones), aquel que, de por sí o por mezcla, posee las proporciones de arena y grava adecuadas para fabricar el hormigón necesario en el caso particular que se considere.

El tamaño máximo de un árido grueso será menor que las dimensiones siguientes:

a) 0,8 de la distancia horizontal libre entre vainas o armaduras que no formen un grupo, o entre un borde de la pieza y una vaina o armadura que forme un ángulo mayor que 45º con la dirección de hormigonado.

b) 1,25 de la distancia entre un borde de la pieza y una vaina o armadura que forme un ángulo no mayor que 45º con la dirección de hormigonado.

c) 0,25 de la dimensión mínima de la pieza excepto en los casos siguientes:

- losa superior de los forjados, donde el tamaño máximo del árido será menor que 0,4 veces el espesor mínimo.
- piezas de ejecución muy cuidada (caso de prefabricación en taller) y aquellos elementos en los que el efecto pared del encofrado sea reducido (forjados que se encofran por una sola cara), en cuyo caso será menor que 0,33 veces el espesor mínimo.

Almacenamiento del árido

Se hará según lo especificado en el punto 28.5 de la EHE-08 y concretamente respecto a la protección frente a la contaminación atmosférica y, especialmente, por el terreno, no debiendo mezclarse de forma incontrolada las distintas fracciones granulométricas, adoptándose medidas para evitar la segregación tanto en el transporte como en el almacenamiento.

Otros componentes del hormigón: aditivos y adiciones

También podrán utilizarse como componentes del hormigón los aditivos y adiciones, según se especifica en el artículo 29º de la EHE, siempre que se justifique mediante los oportunos ensayos, que la sustancia agregada en las proporciones y condiciones previstas produce el efecto deseado sin perturbar las restantes características, de sus propiedades habituales o de su comportamiento, no pudiendo, en ningún caso, emplearse sin el conocimiento del peticionario y la expresa autorización de la Dirección de Obra.

Aditivos

Estarán especificados según se establece en el punto 29.1 de la EHE-08, remarcando, especialmente, que para hormigones armados no podrán utilizarse como aditivos cloruros, sulfuros, sulfitos u otros componentes químicos que puedan ocasionar o favorecer la corrosión de las armaduras. Los aditivos que modifiquen el comportamiento reológico del hormigón y los que modifiquen el tiempo de fraguado deberán cumplir la UNE EN 934-2:98. Los aditivos se transportarán y almacenarán de manera que se evite su contaminación y que sus propiedades se vean afectadas por factores físicos y químicos.

Adiciones

Estarán especificados según se establece en el punto 29.2 de la EHE-08, remarcando, especialmente, que únicamente se podrán utilizar como adiciones en la fabricación del hormigón el humo de sílice y las cenizas volantes, en las condiciones y proporciones establecidas. Las adiciones suministradas a granel se almacenarán en recipientes que aseguren la protección frente a la humedad y la contaminación y perfectamente identificados para evitar posibles errores de dosificación.

fecha 09/03/2018
BISATUA
Nafarroako Aparailari, Arkitekto Tekniko eta Eraikuntza Ingeniarien Elkargo Ofiziala
VISADO
Colegio Oficial de Aparejadores, Arquitectos Técnicos e Ingenieros de Edificación de Navarra
NAVARRA NAFARROA

Armaduras

Cumplirán las prescripciones de la EHE, tanto en calidad (artículo 31º) como en disposición constructiva. No deberán presentar defectos superficiales, grietas ni sopladuras, y la sección equivalente no será inferior al 95,5 % de su sección nominal.

Podrán ser barras corrugadas, mallas electrosoldadas o armaduras básicas electrosoldadas en celosía. Las características generales serán las especificadas en el punto 31.1 de la EHE. Queda expresamente prohibida la utilización de barras o alambres lisos salvo para elementos de conexión de armaduras básicas electrosoldadas en celosía.

Las barras corrugadas cumplirán los requisitos técnicos establecidos en la UNE 36068:94 y entre ellos los recogidos en el punto 31.2 de la EHE. Las mallas electrosoldadas cumplirán los requisitos técnicos establecidos en la UNE 36092:96 y entre ellos los recogidos en el punto 31.3 de la EHE. Las armaduras básicas electrosoldadas en celosía cumplirán los requisitos técnicos establecidos en la UNE 36739:95 EX y entre ellos los recogidos en el punto 31.4 de la EHE.

Almacenamiento de armaduras

Se hará según lo especificado en el punto 31.6 de la EHE y en concreto con respecto a la protección contra la lluvia, la humedad del suelo y la agresividad del ambiente, manteniéndolas perfectamente ordenadas según sus tipos, calidades diámetros y procedencias hasta el momento de su utilización. Tras un periodo largo de almacenamiento serán examinadas comprobando el estado de su superficie, no admitiéndose alteraciones de la misma y especialmente aquellas pérdidas de peso por oxidación superficial superiores al 1% respecto a su peso original. Para su utilización deberán estar exentas de sustancias extrañas (grasa, aceite, pintura, polvo, tierra) o cualquier otro material perjudicial para su buena conservación o su adherencia.

Separadores

Serán los especificados en el punto 37.2.5 de las EHE. Los recubrimientos deberán garantizarse mediante la disposición de los correspondiente separadores colocados en obra. Deberán estar constituidos por materiales resistentes a la alcalinidad del hormigón y no inducir corrosión a las armaduras. Deberán ser tan impermeables al agua, al menos, como el hormigón. Podrán estar realizados de hormigón, mortero, plástico rígido o material similar y haber sido diseñados para este fin. Se prohibe el empleo de la madera así como de cualquier material residual de construcción, aunque sea de ladrillo o de hormigón.

HORMIGONES: EJECUCION

Cimbras, encofrados y moldes

Cumplirán las especificaciones del artículo 65º de la EHE-08. Tanto los elementos que la formen así como aquellos de unión poseerán una resistencia y rigidez suficientes para garantizar el cumplimiento de las tolerancias dimensionales y para resistir, sin asientos ni deformaciones perjudiciales, las acciones de cualquier naturaleza que puedan producirse sobre ellos como consecuencia del hormigonado y de la correcta ejecución de la obra. No impedirán la libre retracción del hormigón. Se admite como movimiento máximo de las cimbras 5 mm., y 1/1000 de la luz. Es necesario, en las vigas horizontales, dar a los encofrados la correspondiente contraflecha, de 1/1000 de la luz, a partir de luces de 6 m.

Se harán de madera u otro material cualquiera, químicamente neutro respecto al hormigón, suficientemente rígido y estanco. Los encofrados de madera se humedecerán previamente al hormigonado, permitiendo con su colocación el libre entumecimiento de las piezas.

Podrán desmontarse fácilmente, sin peligro para la construcción, apoyándose las cimbras, pies derechos, etc. que sirvan para mantenerlos en su posición, sobre cuñas, tobillos, cajas de arena u otros sistemas, que faciliten el desencofrado. El suministrador de los puntales justificará y garantizará las características de los mismos, precisando las condiciones en que deben ser utilizados.

Los fondos de las vigas quedarán perfectamente horizontales y las caras laterales completamente verticales, formando ángulos rectos con aquellos. Quedarán, así mismo, bien nivelados los fondos de los forjados de los pisos.

Deberán ser suficientemente estancos para evitar pérdidas apreciables de mortero. Las superficies internas se limpiarán y humedecerán antes del vertido del hormigón. Es conveniente, en los encofrados de vigas y soportes, dejar una abertura en su parte baja, para facilitar la limpieza, que se cerrará antes de hormigonar. Si se utilizan desencofrantes, serán inertes y no dejarán manchas, permitiendo las juntas de hormigonado.

fecha 09/03/2018
BISATUA
Nafarroako Aparailari, Arkitekto Tekniko eta Eraikuntza Ingeniarien Elkargo Ofiziala
VISADO
Colegio Oficial de Aparejadores, Arquitectos Técnicos e Ingenieros de Edificación de Navarra

Elaboración de feralla y colocación de las armaduras pasivas

Generalidades

Se seguirán las indicaciones del artículo 66º de la EHE y, en concreto, lo especificado en la UNE 36831:97.

Se colocarán exentas de cualquier sustancia nociva que pueda afectar al acero, al hormigón o a la adherencia de ambos. Si presentan un nivel de oxidación excesivo se comprobará que éstas no se han visto significativamente afectadas. Para ello se procederá a su cepillado mediante cepillo de púas de alambre y se comprobará que la pérdida de peso no excede del 1% y que la altura de la corruga se encuentra dentro de los límites prescritos en el punto 31.2 de la EHE-08.

Las armaduras se dispondrán de acuerdo con las indicaciones de proyecto y se asegurarán en el interior de los encofrados o moldes contra todo tipo de desplazamiento, comprobándose su posición antes de proceder al hormigonado. En elementos sometidos a flexión, las armaduras que estén dobladas deberán llevar estribos en la zona del codo.

No se autorizan uniones soldadas en obra salvo autorización expresa de la Dirección de Obra. Las uniones de estribos a barras se realizarán por simple atado prohibiéndose la fijación mediante puntos de soldadura.

En caso de que se utilicen armaduras con acero de diferente límite elástico se acopiarán separadamente y se diferenciarán por medio de marcas de colores, siguiendo un código preestablecido y aprobado por la Dirección de Obra.

Disposición de separadores

Su disposición en las armaduras se realizará a las distancias fijadas en la tabla 66.2 de la EHE-08.

Doblado de las armaduras pasivas

El doblado de las armaduras se realizará en frío, mediante métodos mecánicos, siguiendo los planos y las indicaciones del proyecto. Esta operación no se realizará con bajas temperaturas, salvo expresa autorización de la Dirección de Obra.

No se admitirán el enderezamiento de codos, incluidos los de suministro. Si resultase imprescindible realizar desdoblados en obra, como en el caso de algunas armaduras en espera, éstos se realizarán de acuerdo con procesos o criterios de ejecución contrastados, debiéndose comprobar que no se han producido fisuras ni fracturas en las misma, sustituyendo las piezas que durante el proceso hubieran podido dañarse.

El doblado de las armaduras se realizará con los mandriles especificados en la tabla 66.3 de la EHE-08 con las excepciones que se especifican en el punto 66.3 de la EHE-08, expuestas a continuación de dicha tabla.

Distancias entre barras de armaduras pasivas

La disposición de las armaduras será tal que permita el hormigonado de la pieza. Cuando las barras se coloquen en capas horizontales separadas, las barras de cada capa deberán situarse verticalmente una sobre otra, de manera que las columnas resultantes permitan el paso de un vibrador interno. En los casos especiales de cruces de elementos estructurales, zonas de anclaje donde la densidad de armaduras sea muy alta se colocarán con especial cuidado, pudiendo disminuir las distancias mínimas únicamente con la autorización expresa de la Dirección de Obra.

Barras aisladas- La distancia libre, horizontal y vertical, entre dos barras aisladas consecutivas será igual o superior al mayor de los tres valores siguientes:

a) 2 cm.

b) el diámetro mayor.

c) 1,25 veces el tamaño máximo del árido.

Grupos de barras- Se podrán colocar grupos de hasta tres barras como armadura principal, salvo cuando se trate de elementos comprimidos de hormigonado vertical y cuyas dimensiones sean tales que no sea necesario disponer empalmes en las armaduras, podrán colocarse grupos de hasta cuatro barras. Se considerará como diámetro global la sección circular equivalente a la suma de las áreas de las barras que lo constituye. Los recubrimientos y las distancias se medirán a partir del contorno real. En los grupos, el número de barras y su diámetro serán tales que el diámetro equivalente no sea superior a 50 mm, salvo en piezas comprimidas que se hormigonen en posición vertical en las que podrá elevarse a 70 mm. En las zonas de solapo el número máximo de barras será de cuatro.

Anclaje de las armaduras pasivas

fecha 09/03/2018
BISATUA
Nafarroako Aparailari, Arkitekto Teknikoa eta Eraikuntza Ingeniarien Elkargo Ofiziala
VISADO
Colegio Oficial de Aparejadores, Arquitectos Técnicos e Ingenieros de Edificación de Navarra

Los anclajes de las barras y mallas electrosoldadas se realizarán de acuerdo con las longitudes expresadas en los planos del proyecto, realizándolos según los procedimientos normalizados indicados en la figura 66.5.1 de la EHE-08.

Empalme de las armaduras pasivas

No se dispondrán más que aquellos empalmes indicados en los planos y los que autorice la Dirección de Obra. Se procurará que los empalmes queden alejados de las zonas en las que la armadura trabaje a su máxima carga. Los empalmes podrán ser por solapo o por soldadura, admitiéndose cualquier tipo, siempre que los ensayos con ellos efectuados demuestren que estas uniones poseen permanentemente una resistencia a la rotura inferior a la menor de las 2 barras empalmadas y que el deslizamiento relativo de las armaduras empalmadas no rebase 0,1 mm para cargas de servicio. Los empalmes de las distintas barras en tracción de una pieza, se distanciarán unos de otros de tal modo que sus centros queden separados en la dirección de las armaduras una longitud igual o mayor a l_b, según la figura 66.6.1 de la EHE-08.

Empalmes por solapo- Este tipo de empalmes se realizará colocando una barra al lado de otra, dejando una separación entre ellas de 4 ∅ como mínimo. La longitud de solapo será la especificada en los planos de proyecto. Para barras de diámetro mayor de 32 mm solo se admitirán empalmes por solapo si en cada caso y mediante estudios especiales, se justifica satisfactoriamente su correcto comportamiento. Deberá prestarse la mayor atención durante el hormigonado para asegurar que éste se realiza correctamente en las zonas de empalmes. Para los grupos de barras se añadirá una barra en toda la zona afectada por el empalme como se describe en la EHE-08, estando prohibido el empalme en grupos de 4 barras. Los empalmes de mallas se realizarán siguiendo las indicaciones del proyecto y de la EHE-08.

Empalmes por soldadura- Se realizarán de acuerdo con las UNE 36832:97 y ejecutados por operarios especialmente cualificados, los cuales deberán demostrar sus aptitudes sometiéndose a las pruebas especificadas en la UNE EN 287-1:92. Las armaduras a soldar, tanto si las uniones son resistentes como si no, deberán estar secas y libres de todo material, estando expresamente prohibidas la soldadura en armaduras galvanizadas o con recubrimientos epoxi. No se podrán realizar soldaduras en periodos de intenso frío, cuando esté lloviendo o nevando a menos que se protejan con cubiertas que eviten la humedad o el enfriamiento rápido. Bajo ninguna circunstancia se llevará a cabo una soldadura sobre superficie que se encuentre a temperatura igual o inferior a 0º C inmediatamente después de soldar.

Empalmes mecánicos- Se realizarán según indica la EHE-08 y siguiendo los procedimientos establecidos por los fabricantes.

Dosificación del hormigón.

Se realizará de acuerdo con el artículo 68º de la EHE-08, y será la adecuada para conseguir la resistencia mecánica, la consistencia y la durabilidad frente al ambiente al que va a estar expuesto así como las características exigidas, tanto en el artículo 30º de la misma como en el presente Pliego y en los cuadros de características de los planos de estructura.

La cantidad mínima de cemento y la relación agua/cemento será la expresada en los documentos del proyecto. La cantidad máxima de cemento no excederá los 400 kg por m^3 de hormigón, salvo autorización expresa de la Dirección de Obra.

El constructor deberá recurrir a ensayos de laboratorios para establecer las dosificaciones salvo que pueda justificar documentalmente que con la dosificación establecida se obtienen las características prescritas para el mismo.

El empleo de aditivos deberá ser aprobado por la Dirección de Obra siguiendo lo indicado en el artículo 29º de la EHE-08.

Fabricación del hormigón.

Se realizará de acuerdo con el artículo 69º de la EHE-08.

Las materias primas se almacenarán y transportarán de forma que no se mezclen ni contaminen para evitar su deterioro. La dosificación de cemento, de los áridos y, en su caso, de las adiciones, se realizará por peso. Las amasadas se realizarán de forma que el árido quede totalmente recubierto por la pasta de cemento y se consiga una mezcla homogénea.

Hormigón fabricado en central.

fecha 09/03/2018
BISATUA
Nafarroako Aparailari, Arkitekto Tekniko eta Eraikuntza Ingeniarien Elkargo Ofiziala
VISADO
Colegio Oficial de Aparejadores, Arquitectos Técnicos e Ingenieros de Edificación de Navarra

En el caso de que la Central de hormigonado sea una instalación propia de la obra, el hormigón resultante, así como el conjunto de manipulaciones, las instalaciones y equipos, cumplirán las especificaciones del punto 69.2 de la EHE-08.
En el caso de que el hormigón proceda de una Central de hormigonado que no pertenece a las instalaciones de la obra se denominará hormigón preparado y deberá ser controlado en su recepción a la misma, para lo cual, se atenderá a lo siguiente:

Transporte- El hormigón llegará a obra en vehículos condicionados para ello y dispuestos de amasadoras móviles.

Designación y características- El hormigón se designará a la Central, por propiedades o por dosificación, según se haya establecido en el Proyecto. En ambos casos deberá especificarse como mínimo:
- la consistencia
- el tamaño máximo del árido
- el tipo de ambiente al que va a estar expuesto
- la resistencia característica a compresión, para designaciones por propiedades
- el contenido de cemento en kg/m^3, para designaciones por dosificación.
- la indicación de la utilización del hormigón: en masa, armado o pretensado.

Cuando la designación del hormigón sea por propiedades, realizada según el punto 39.2 de la EHE-08, el suministrador establecerá la composición de la mezcla, garantizando las propiedades solicitadas.
En el caso de ser necesarios hormigones de características especiales, las garantías y los datos que el suministrador deba dar serán especificados antes del comienzo del suministro.
Antes del suministro el peticionario podrá pedir al suministrador una demostración satisfactoria de que los materiales componentes que van a emplearse cumplen con los requisitos indicados en los artículos 26º, 27º, 28º y 29º de la EHE-08 En ningún caso se emplearán aditivos ni adiciones sin el conocimiento del peticionario y sin la autorización expresa de la Dirección de obra.

Entrega y recepción- Cada carga de hormigón irá acompañada de una hoja de suministro que estará en todo momento a disposición de la Dirección de Obra y cuyo contenido deberá reflejar los datos que se especifican en el punto 69.2.9.1 de la EHE.
La contrata, durante la descarga del hormigón, tomará las muestras necesarias para realizar los ensayos que indiquen: el Pliego de Condiciones, los Planos de estructura, el Programa de Control de Calidad, en caso de existir, y, en su defecto, la Dirección Facultativa de la Obra. Cualquier rechazo de hormigón basado en los resultados de consistencia (o de aire ocluido, en su caso) deberá ser realizado durante la entrega y no se podrá rechazar ningún hormigón por estos conceptos sin la realización de los ensayos oportunos. Queda expresamente prohibida la adición al hormigón de cualquier cantidad de agua u otras sustancias que puedan alterar la composición original de la masa fresca. No obstante, si el asiento del cono de Abrams es inferior al especificado, el suministrador podrá adicionar aditivo fluidificante, aprobado por la Dirección de Obra, para aumentarlo hasta alcanzar dicha consistencia, sin que ésta rebase las condiciones especificadas. Para ello, el elemento de transporte (camión hormigonera) deberá estar equipado con el correspondiente equipo de dosificación de aditivo y reamasar el hormigón hasta dispersar totalmente el aditivo añadido. En todo caso, se dispondrá en la obra de una reserva suficiente de aditivo fluidificante, aprobado por la Dirección de Obra, para poder utilizarse en caso de necesidad. El tiempo de reamasado será de al menos de 1 min/m^3, sin ser inferior en ningún caso a los 5 minutos. En los acuerdos entre el peticionario y el suministrador deberá tenerse en cuenta el tiempo que en cada caso, pueda transcurrir entre la fabricación y la puesta en obra del hormigón.

Hormigón no fabricado en central.
Se procederá de acuerdo con el punto 69.3 de la EHE2008. Para el almacenamiento de materias primas se tendrá en cuenta lo previsto en los artículos 26º, 27º, 28º y 29º. La dosificación del cemento y de los áridos se realizará en peso, y el batido a velocidad de régimen, por un tiempo no inferior a 90 segundos. El fabricante deberá documentar debidamente (mediante resultados de los ensayos prescritos o justificación de la idoneidad de la mezcla) la dosificación empleada, que deberá ser aceptada por la Dirección de Obra. Asimismo, será el responsable de que los operarios encargados de las labores de dosificación y amasado tengan acreditada la suficiente formación y experiencia. En la obra existirá un libro, que estará a disposición de la Dirección de Obra, custodiado por el fabricante del hormigón que contendrá la dosificación o dosificaciones nominales a emplear en la obra, así como

fecha 09/03/2018
BISATUA
Nafarroako Aparailari, Arkitekto Tekniko eta Eraikuntza Ingeniarien Elkargo Ofiziala
VISADO
Colegio Oficial de Aparejadores, Arquitectos Técnicos e Ingenieros de Edificación de Navarra

cualquier corrección realizada durante el proceso, con su correspondiente justificación así como las condiciones de su fabricación y los resultados obtenidos en los ensayos.

Puesta en obra del hormigón.

Se realizará según artículo 70º de la EHE08.

En ningún caso se empleará el hormigón que acuse un principio de fraguado. Puede suponerse que éste ha comenzado una hora después de su preparación en verano y dos en invierno.

No se hormigonará ningún elemento hasta que la Dirección haya dado el visto bueno a la ejecución de encofrados y colocación de armaduras.

El hormigón se verterá en los moldes inmediatamente después de su fabricación procurando que no se disgreguen sus elementos en el vertido. Si el hormigón llega de central o si hubiese pasado algún tiempo desde su preparación, se rebatirá antes de su vertido.

La compactación se realizará con vibradores o barras en función de la consistencia de la masa, siendo la siguiente relación la más aconsejable:

Asiento en cm.	0-2	3-5	6-9	10-15
Consistencia	Seca	Plástica	Blanda	Fluida
Tipo de compactación	Vibrado enérgico	Vibrado normal	Vibrado normal o picado con barra	Picado con barra

El proceso de compactación deberá prolongarse hasta que refluya la pasta a la superficie y deje de salir aire.

Se recomienda el empleo de vibradores internos que permiten el uso de hormigones con menos contenido de agua. En caso de ser utilizados, los vibradores internos se deben sumergir rápida y profundamente en la masa, cuidando de retirar la aguja con lentitud y a velocidad constante.

Como orientación se indica que la distancia entre puntos de inmersión y su duración producirá en toda la superficie de la masa vibrada una humectación brillante, siendo preferible vibrar en muchos puntos por poco tiempo a vibrar en pocos puntos más prolongadamente, y teniendo en cuenta que un exceso de vibrado es tan perjudicial como su falta total.

El hormigón, de no utilizarse vibrador, se picará con barras, por tongadas, cuya altura depende del elemento que se hormigona.

Juntas de hormigonado.

Se realizarán según el artículo 71º de la EHE08.

Las juntas de hormigonado, de no estar previstas en el proyecto, se situarán en dirección lo más normal posible a las tensiones de compresión y allí donde su efecto sea menos perjudicial, alejándolas de las zonas en las que la armadura esté sometida a fuertes tracciones. Se les dará la forma apropiada que asegure una unión lo más íntima posible entre el antiguo y el nuevo hormigón. Se situarán preferentemente sobre puntales.

Las juntas no previstas en proyecto deberán ser aprobadas por la Dirección de Obra y no se reanudará el hormigonado de las mismas sin esta aprobación previa. Si el plano de una junta resulta mal orientado se demolerá la parte del hormigón necesaria para proporcionar a la superficie la dirección apropiada.

Antes de reanudar el hormigonado, se retirará la capa superficial de mortero, dejando los áridos al descubierto y se limpiará la junta de toda suciedad o árido que haya quedado suelto, sin producir alteraciones apreciables en la adherencia entre pasta y el árido grueso. Para asegurar una buena adherencia entre el hormigón nuevo y el antiguo, debe eliminarse toda lechada existente sobre el hormigón endurecido y, en el caso de que esté seco, humedecerse antes del vertido del hormigón fresco. Debe evitarse que la junta esté encharcada, siendo recomendable que el hormigón endurecido presente un núcleo interno húmedo, es decir, saturado pero con la superficie seca y ligeramente absorbente.

Se prohibe el empleo de productos corrosivos en la limpieza de las juntas. Se permite la utilización de resinas epoxi con justificada garantía por parte de su fabricante de sus propiedades y de su inocuidad al hormigón.

Se prohibe hromigonar directamente sobre o contra superficies de hormigón que hayan sufrido los efectos de las heladas, debiéndose eliminar las partes dañadas por el hielo.

Hormigonado en tiempo frío o caluroso.

Se realizará según los artículos 72º y 73º de la EHE2008.

La temperatura de la masa de hormigón en el momento del vertido no será inferior a 5ºC ni superior a 35ºC en el caso de estructuras normales o 15ºC en el caso de grandes masas de hormigón.

fecha 09/03/2018
BISATUA
Nafarroako Aparailari, Arkitekto Teknikoa eta Eraikuntza Ingeniarien Elkargo Ofiziala
Colegio Oficial de Aparejadores, Arquitectos Técnicos e Ingenieros de Edificación de Navarra
VISADO

Se suspenderá el hormigonado, si no se adoptan medidas extraordinarias, siempre que se prevea que dentro de las cuarenta y ocho horas siguientes puede descender la temperatura ambiente por debajo de los 0ºC, lo que en general se produce si a las nueve de la mañana (hora solar) es inferior a 4ºC, o inferior a 2ºC a cualquier hora del día. El empleo de aditivos anticongelantes requerirá la autorización expresa de la Dirección de obra.
En caso de ambiente caluroso, se protegerán los encofrados del soleamiento, así como el hormigón colocado que también se protegerá del viento. Se suspenderá también el hormigonado, si no se adoptan medidas extraordinarias, si la temperatura ambiente supera los 40ºC o hay un viento excesivo.
Para el adecuado control de las temperaturas, durante la fase de hormigonado de la obra, existirá en ella un termómetro de máxima y mínima.

Curado del hormigón.

Se realizará según el artículo 74º de la EHE08.
El curado del hormigón se realizará por riego con agua o protección con materiales humedecidos (sacos de arpillera, paja, arena, etc.) que no contengan sustancias nocivas.
El curado se realizará durante los 7 primeros días para todos los elementos estructurales excepto para las superficies para las cuales se prolongará durante 15 días. En caso de que el ambiente sea excesivamente caluroso y seco estos plazos serán revisados y aprobados por la Dirección de Obra.

Descimbrado, desencofrado y desmoldeo.

Se realizará según el artículo 75º de la EHE08.
Los distintos elementos que forman el encofrado de la obra se retirarán sin producir sacudidas ni choques con la estructura, recomendándose, cuando los elementos sean de cierta importancia, el empleo de cuñas cajas de arena, gatos u otros dispositivos análogos para lograr un descenso uniforme de los apoyos.
Las operaciones anteriores no se realizarán hasta que el hormigón haya alcanzado la resistencia necesaria para soportar, con suficiente seguridad y sin deformaciones excesivas, los esfuerzos a los que va a estar sometido durante y después del desencofrado. Se tendrá especial cuidado en condiciones ambientales extremas como las heladas.
Puede tomarse como indicación de tiempos de desencofrado, para hormigón con cemento de endurecimiento normal y para una temperatura superficial del hormigón entre 8º y 16º:

Encofrado vertical		18 horas
Losas	Fondos de encofrado	5 días
	Puntales	13 días
Vigas	Fondos de encofrado	13 días
	Puntales	18 días

En el caso de que las características de la composición del hormigón o las condiciones ambientales sean diferentes estos plazos deberán ser revisados y aprobados por la Dirección de Obra. Para elementos de grandes luces o dimensiones, los plazos anteriores se prolongarán al doble.
Una vez transcurridos los plazos indicados anteriormente se mantendrán, durante 14 días, únicamente puntales de reserva que se corresponderán verticalmente en todos los pisos.

Acabado de superficies.

Las superficies vistas de la estructura, una vez desencofrada, no presentarán coqueras o irregularidades que perjudiquen el comportamiento de la obra o su aspecto. Cuando se requiera un particular grado o tipo de acabado por razones prácticas o estéticas, se especificarán los requisitos directamente o bien mediante patrones de superficie.

Observaciones generales respecto a la ejecución.

Se adoptarán las medidas necesarias para conseguir que las disposiciones constructivas y los procesos de ejecución se ajusten en todo a lo indicado en el proyecto.
Si el proceso constructivo sufre alguna modificación sustancial, deberá quedar reflejado el cambio en la correspondiente documentación complementaria.
Durante la ejecución se evitará la actuación de cualquier carga estática o dinámica que pueda provocar daños en los elementos ya hormigonados. Se tendrá especial cuidado con el acopio de materiales, distribuyéndolos

fecha 09/03/2018
BISATUA
Nafarroako Aparailari, Arkitekto Teknikoa eta Eraikuntza Ingeniarien Elkargo Ofiziala
VISADO
Colegio Oficial de Aparejadores, Arquitectos Técnicos e Ingenieros de Edificación de Navarra

uniformemente sobre las superficies de los pisos, así como en la utilización de maquinaria auxiliar de obra que quedará convenientemente instalada, asegurando su aislamiento, para evitar la transmisión de vibraciones excesivas a la estructura.
En cuanto a la durabilidad del hormigón, se tendrá en cuenta lo especificado en el artículo 37º de la EHE-08 con especial importancia en las medidas que se hayan especificado en el proyecto, en función de los ambientes a los que va a estar sometida la estructura. Las medidas especiales de protección deberán ser aprobadas por la Dirección de Obra y deberán cumplir su función de protección durante el tiempo para el que estén previstas.

Sistema de tolerancias.
Como Sistema de tolerancias se adoptará el facilitado por la EHE-08 en su Anejo 10, recalcando que las tolerancias referentes a las armaduras pasivas de acero estarán establecidas según lo prescrito en la UNE 36831:97.

HORMIGONES: CONTROL

Control de calidad.
En caso de que, por aplicación del Decreto 238/1996, de 22 de octubre del Gobierno Vasco, sea obligatoria la presentación de un Programa de Control de Calidad, el control del hormigón estará descrito en dicho documento. En caso contrario, las prescripciones para el mismo son las que se especifican a continuación.
El control aquí especificado se refiere a los materiales componentes del hormigón así como del propio hormigón, de las armaduras y la ejecución.

Control de los componentes.
Se realizará según el artículo 81º de la EHE08.
Si la central de producción del hormigón (ya sea en planta o en obra) tiene un control de producción y está en posesión de un Sello o Marca de Calidad, oficialmente reconocido por un Centro Directivo de las Administraciones Públicas (general del Estado o Autonómicas), no es necesario el control de recepción en obra de los materiales componentes del hormigón. Si la central está en territorio español, está obligada a tener un control de producción por aplicación de la Orden del 21 de diciembre de 1995, por la que se establecen los “Criterios para la realización del control de producción de los hormigones fabricados en central”.
Si el hormigón, fabricado en central, está en posesión de un distintivo reconocido o un CC-EHE, no es necesario el control de recepción en obra de los materiales componentes del hormigón.
En estos casos el control de los materiales deberá estar documentalmente registrado y a disposición de la Dirección de Obra y de los Laboratorios que ejerzan el control externo del hormigón fabricado.
En el resto de los casos será necesario el control de los materiales.

Cemento- Se realizará según la vigente Instrucción para la Recepción de Cementos y el punto 26.2 de la EHE.
En el momento de la recepción se controlará la temperatura del cemento y, en caso de que el suministro se realice en envases, que el envasado sea el de origen. Se tendrá en cuenta que cada entrega deberá estar acompañada de un albarán del suministrador con los datos exigidos por la vigente Instrucción de Recepción de Cemento. Así mismo, se presentará, adjunto a cada suministro, el certificado de conformidad con los requisitos reglamentarios o marca de calidad en su caso.
Antes de comenzar el hormigonado o si varían las condiciones de suministro, y cuando lo indique la Dirección de obra se realizarán los ensayos físicos, mecánicos y químicos previstos en la Instrucción antes citada, además de los correspondientes a la determinación de ión Cl^-, según del artículo 26º de la EHE08. Al menos cada tres meses, y cuando lo indique la Dirección de Obra, se comprobarán: componentes del cemento, principio y fin de fraguado, resistencia a compresión y estabilidad de volumen.
En el caso de cementos con marca o sello de calidad oficialmente reconocido, se podrá eximir la realización de estos ensayos, salvo duda razonable por parte de la Dirección de Obra que podrá exigir la realización de los mismos.
En cualquier caso, el responsable de la recepción del cemento deberá conservar durante un mínimo de 100 días una muestra de cemento de cada lote suministrado.
El incumplimiento de alguna de las especificaciones, salvo la demostración de que no supone riesgo apreciable tanto desde el punto de vista de las resistencias mecánicas como del de la durabilidad, será condición suficiente para el rechazo de la partida de cemento.

fecha 09/03/2018
BISATUA
Nafarroako Aparailari, Arkitekto Tekniko eta Eraikuntza Ingeniarien Elkargo Ofiziala
VISADO
Colegio Oficial de Aparejadores, Arquitectos Técnicos e Ingenieros de Edificación de Navarra
NAVARRA NAFARROA

Agua de amasado- Cuando no se posean antecedentes de su utilización en obras de hormigón o en caso de duda se realizarán los ensayos especificados en el artículo 27º de la EHE08. El incumplimiento de las especificaciones será razón suficiente para considerar el agua como no apta para amasar hormigón, salvo justificación técnica documentada de que no perjudica apreciablemente las propiedades exigibles al mismo, ni a corto ni a largo plazo.

Aridos- En el momento de la petición de los áridos, se exigirá al suministrador una demostración satisfactoria de que los áridos cumplen los requisitos establecidos en el artículo 28º de la EHE08. Se exigirá al suministrador la notificación de cualquier cambio en la producción que pueda afectar a la validez de la información dada. En la recepción de los áridos, se exigirá al suministrador que cada carga de árido vaya acompañada de una hoja de suministro.
Antes de comenzar la obra, siempre que varíen las condiciones de suministro y si no se dispone de un certificado de idoneidad de los áridos que vayan a utilizarse, emitido, como máximo, un año antes de la fecha de empleo por un laboratorio oficial u oficialmente acreditado, se realizarán los ensayos de identificación mediante análisis mineralógicos, petrográficos, físicos o químicos, según convenga a cada caso.
Se prestará gran atención en la obra al cumplimiento del tamaño máximo del árido, a la constancia del módulo de finura de la arena y a las condiciones físico-químicas requeridas. En caso de duda se realizarán los correspondientes ensayos de comprobación.
El incumplimiento de las especificaciones será razón suficiente para calificar el árido como no apto para fabricar hormigón, salvo justificación especial de que no perjudica apreciablemente las propiedades exigibles al mismo, ni a corto ni a largo plazo. Si se hubieran fabricado elementos de hormigón con áridos que incumplen los límites del tamaño máximo, la Dirección de Obra adoptará las medidas que considere oportunas a fin de que garanticen que en esos elementos no han quedado oquedades o coqueras de importancia.

Otros componentes del hormigón- No podrán utilizarse aditivos que no vengan correctamente etiquetados y acompañados del certificado de garantía del fabricante, firmado por una persona física. En los documentos de origen deberá figurar la designación del aditivo así como el certificado de garantía del fabricante de que las características y, especialmente, el comportamiento del aditivo, agregado en las proporciones y condiciones previstas, son tales que produce la función principal deseada sin perturbar excesivamente las restantes características del hormigón, ni representar peligro para las armaduras, siempre en una proporción no superior al 5% del peso del cemento. Antes de comenzar la obra se comprobará en todos los casos el efecto de los aditivos sobre las características del hormigón y sobre las armaduras y se seleccionarán las marcas admisibles en obra. Durante la ejecución de la obra se vigilará que los tipos y marcas de aditivos utilizado sean precisamente los aceptados. Antes de comenzar la obra se realizarán los ensayos prescritos. La determinación del índice de actividad se realizará sobre una muestra del mismo cemento que el previsto para la ejecución de la obra.
Cuando se utilicen adiciones (cenizas volantes o humo de sílice) se exigirá el correspondiente certificado de garantía emitido por un laboratorio oficial u oficialmente acreditado con los resultados de los ensayos prescritos. El suministrador identificará y garantizará documentalmente el cumplimiento de las características especificadas en los puntos 29.2.1 y 29.2.2 del artículo 29º de la EHE08. Al menos cada 3 meses de obra se realizarán las siguientes comprobaciones sobre las adiciones: trióxido de azufre, pérdida por calcinación y finura para las cenizas volantes, y pérdida por calcinación y contenido de cloruros para el humo de sílice, con el fin de comprobar la homogeneidad el suministro.
El incumplimiento de alguna de las especificaciones será razón suficiente para calificar el aditivo o la adición como no apto para agregar al hormigón.

Control de la calidad del hormigón.
Se realizará según el artículo 82º de la EHE08, y se controlará la consistencia, resistencia y durabilidad del hormigón.
En el caso de hormigón fabricado en central se comprobará que cada amasada de hormigón esté acompañada por una hoja de suministro debidamente cumplimentada de acuerdo con 69.2.1 de la EHE y firmada por persona física. Las hojas de suministro, sin las cuales no está permitida la utilización del hormigón en obra, se archivarán por el Constructor y permanecerán a disposición de la Dirección de Obra hasta la entrega de la documentación final de control.

fecha 09/03/2018
BISATUA
Nafarroako Aparailari, Arkitekto Teknikoa eta Eraikuntza Ingeniarien Elkargo Ofiziala
VISADO
Colegio Oficial de Aparejadores, Arquitectos Técnicos e Ingenieros de Edificación de Navarra

Para garantizar la idoneidad de la dosificación el fabricante de hormigón facilitará los ensayos de laboratorio correspondientes, salvo que pueda justificar documentalmente que con la dosificación establecida se obtienen las características prescritas para el mismo.

Control de la consistencia del hormigón.
Se realizará según el artículo 83º de la EHE08 y la consistencia será la definida en los documentos del proyecto. El control de la consistencia se realizará con dos determinaciones, una de ellas realizada al principio del vertido y la otra, a ser posible, entre ¼ y ¾ del volumen vertido. La determinación se realizará por medio del cono de Abrams de acuerdo con la UNE 83313:90, siempre que se fabriquen probetas para controlar la resistencia, cuando el control del hormigón sea reducido o cuando lo determine la Dirección de Obra. Si la consistencia se ha definido por su tipo, la media aritmética de los dos valores obtenidos según UNE 83313:90 tiene que estar comprendida dentro del intervalo correspondiente. Si se ha definido por el asiento, la media debe estar comprendida dentro de la tolerancia. El incumplimiento de las condiciones anteriores implicará un rechazo automático de la amasada correspondiente y la corrección de la dosificación.

Control de las especificaciones relativas a la durabilidad del hormigón.
Se realizará según al artículo 85º de la EHE08 y se llevarán a cabo los siguientes controles:

- Control documental de las hojas de suministro, en el caso de hormigón fabricado en central, con objeto de comprobar el cumplimiento de las limitaciones de la relación a/c y del contenido de cemento. En el caso de que el hormigón no sea fabricado en central, el fabricante aportará a la Dirección de Obra registros análogos, firmados por persona física, que permitan documentar tanto el contenido de cemento como la relación a/c. Este control se realizará para cada amasada colocada en obra.
- Control de la profundidad de penetración de agua se realizará para cada tipo de hormigón (de distinta resistencia o consistencia). Se efectuará con carácter previo al inicio de obra, mediante realización de ensayos según UNE 83309:90 sobre 3 probetas, tomadas en la misma instalación de fabricación, acordado previamente entre la Dirección de Obra, el Suministrador y el Usuario. En el caso de hormigones fabricados en central, la Dirección de Obra podrá eximir de la realización de estos ensayos si el suministrador presenta, antes del inicio de la obra, documentación que permita el control documental de la idoneidad de la dosificación. Esta documentación incluirá: composición de las dosificaciones del hormigón que se va a emplear en obra; identificación de las materias primas a emplear; copia del informe con los resultados del ensayo; materias primas y dosificaciones empleadas para la fabricación de las probetas ensayadas. Serán válidos los ensayos realizados con no más de 6 meses de antelación. Si la Central posee Sello o Marca de calidad y siempre que este ensayo esté sometido a su sistema de calidad, se le eximirá de la realización de dichos ensayos.

Control de la resistencia del hormigón.
Será preceptivo el cumplimiento que en cada caso se especifica en los artículos 84º, 86º y 87º de la EHE08, de acuerdo con los niveles definidos en el cuadro de características adjunto y con las especificaciones de los planos de proyecto. Los ensayos se refieren a probetas cilíndricas de 15 x 30 cm, fabricadas curadas y ensayadas a compresión a 28 días de edad según UNE 83301:91, UNE 83303:84 y UNE 83304:84.
El control de la resistencia puede ser necesario en diferentes momentos de la utilización del hormigón debido a las condiciones de fabricación del mismo, con lo que pueden darse los siguientes tipos de ensayos:
- Ensayos previos (art. 86º de la EHE08)
Preceptivos salvo que el fabricante pueda justificar documentalmente que tanto los materiales como la dosificación a emplear y el proceso de elaboración son adecuados a las especificaciones requeridas al hormigón. Los ensayos se realizarán en laboratorio antes de comenzar el hormigonado de la obra y se llevan a cabo con la fabricación de 4 series de probetas procedentes de amasadas distintas, de 8 probetas (2 para cada edad) cada serie para ensayo a los 3, 7, 28 y 90 días de edad, por cada dosificación, de acuerdo con UNE 83300:84, 83301:84 y 83304:84. Puede suponerse la siguiente relación de resistencias medias de fabricación y características de cálculo:

$$f_{cm} = f_{ck} + 8 \ (N/mm^2)$$

donde f_{cm} es la resistencia media dada por el fabricante o por ensayos y f_{ck} resistencia característica.

- Ensayos característicos (art. 87º de la EHE08)
Preceptivos en el caso de que el hormigón empleado no proceda de central y de que no se posea experiencia previa de su utilización con los materiales y medios de ejecución propuestos. De esta forma es necesario determinar la

fecha 09/03/2018
BISATUA
Nafarroako Aparailari, Arkitekto Tekniko eta Eraikuntza Ingeniarien Elkargo Ofiziala
VISADO
Colegio Oficial de Aparejadores, Arquitectos Técnicos e Ingenieros de Edificación de Navarra

resistencia característica del hormigón. Los ensayos se realizarán en laboratorio, antes de comenzar el hormigonado de la obra, y se llevarán a cabo con la fabricación de 4 series de probetas procedentes de amasadas distintas, de 8 probetas (2 para cada edad) cada serie para ensayo a los 3, 7, 28 y 90 días de edad, por cada tipo, de acuerdo con UNE 83300:84, 83301:84, 83303:84y 83304:84.

- Ensayos de control (art. 88º de la EHE08)

Preceptivos en todos los casos para comprobar, a lo largo de la ejecución, que la resistencia característica del hormigón de la obra es igual o superior a la de proyecto. En función de los niveles de seguridad establecidos en el proyecto, se aplicará el nivel correspondiente de control.

Control a nivel reducido- Se realizará únicamente el control de la consistencia, con 4 determinaciones espaciadas a lo largo del día, cuya constancia quedará escrita en la obra. No se admite para exposiciones III y IV, y el valor de la resistencia de cálculo f_{cd} no será superior a 10 N/mm^2.

Control al 100 por 100- Se realizará determinando la resistencia de todas las amasadas de la obra, llevando a cabo tomas de 5 probetas, 2 para rotura a 7 días y 3 para rotura a 28 días. Para el conjunto de las amasadas se verifica que $f_{c,real} = f_{est}$

Control estadístico- La obra se ha dividido por lotes según la tabla 88.4.a estableciendo los ensayos mínimos a realizar según las características del hormigón y de su fabricación. Se realizarán comprobando 2 amasadas por cada lote, como mínimo, y se llevarán a cabo 5 probetas en cada amasada, 2 para rotura a 7 días y 3 para rotura a 28 días. Las tomas de las muestras se realizarán de forma que se correspondan con el mayor número posible de elementos de la estructura. El cálculo de f_{est} se realizará según el punto 88.4 de la EHE08.

Las especificaciones concretas para este proyecto se encuentran reflejadas en el anexo de Plan de Control del Hormigón.

- Decisiones derivadas del control de resistencia (art. 88.5 de la EHE08)

El lote se aceptará cuando $f_{est} \geq f_{ck}$. Si resultase que $f_{est} < f_{ck}$ se procederá de la siguiente forma:

Si $f_{est} \geq 0{,}9\ f_{ck}$ el lote se aceptará

Si $f_{est} < 0{,}9\ f_{ck}$ se procederá a realizar los ensayos especificados a continuación:

· Estudio de seguridad de los elementos que componen un lote, en función de f_{est} deducida de los ensayos de control, para estimar la variación del coeficiente de seguridad respecto del previsto en el proyecto.

· Ensayos de información complementaria para estimar la resistencia del hormigón puesto en obra, realizando un estudio análogo al especificado en el párrafo anterior.

· Ensayos de puesta en carga, pudiendo exceder el valor de la carga característica tenida en cuenta en el cálculo.

Con los resultados, la Dirección decidirá si el lote se acepta, se refuerza o se demuele, teniendo en cuenta los requisitos de durabilidad y del cálculo de los Estados Límites de Servicio.

- Ensayos de información (art. 89º de la EHE08)

Preceptivos en caso de que por un hormigonado en condiciones ambientales extremas o por cualquier otra circunstancia la Dirección de Obra pueda dudar de las características del hormigón ejecutado. Estos ensayos podrán ser la fabricación y rotura de probetas de hormigón no colocado, la rotura de probetas testigo de hormigón ejecutado y el empleo de métodos no destructivos fiables. La Dirección de Obra juzgará en cada caso los resultados, teniendo en cuenta que para la obtención fiable de los mismos, su realización deberá llevarse a cabo por personal especializado.

Control del acero.

En la recepción de las armaduras se comprobará que están correctamente etiquetadas de forma que las barras corrugadas cumplen lo especificado en la UNE 36811:98 y los alambres corrugados la UNE 36812:96, tanto si se presentan exentas o formando parte de un elemento. Los paquetes de mallas electrosoldadas deberán estar identificados según la UNE 36092-1:96 y los de armaduras básicas electrosoldadas según UNE 36739:95 EX.

El fabricante facilitará, con cada partida suministrada, una ficha de datos con las características de los aceros (designación comercial, fabricante, marcas de identificación, diámetro nominal, tipo de acero, condiciones técnicas del suministro), las características garantizadas de sección equivalente, características geométricas del corrugado,

fecha 09/03/2018
BISATUA
Nafarroako Aparailari, Arkitekto Teknikoa eta Eraikuntza Ingenianien Elkargo Ofiziala
Colegio Oficial de Aparejadores, Arquitectos Técnicos e Ingenieros de Edificación de Navarra
VISADO

características mecánicas mínimas (límite elástico, carga unitaria de rotura, alargamiento de rotura en % y relación f_s/f_y), características de adherencia y soldabilidad así como las recomendaciones para su empleo.
En cualquier caso, será obligatoria la presentación de un certificado de garantía del fabricante, firmado por persona física, de que el acero cumple las prescripciones especificadas en los artículos 31º y 32º de la EHE08. Además, en el caso de barras y alambres corrugados, se presentará con cada partida el certificado de adherencia.
En el caso de aceros certificados se comprobará que cada partida acredita estar en posesión del distintivo reconocido. En el caso de aceros no certificados cada partida irá acompañada de los resultados de los ensayos correspondientes a composición química, características mecánicas y características geométricas efectuadas por un organismo reconocido que justifiquen que el acero cumple las exigencias contenidas en la EHE.
Será preceptivo el cumplimiento que en cada caso se especifica en el artículo 90º de la EHE08, de acuerdo con los niveles de control definidos en el cuadro de características adjunto y con las especificaciones de los planos de proyecto.
Si el acero es certificado los resultados de los ensayos deberán conocerse antes de la puesta en servicio del hormigón, mientras que si el acero no es certificado deberán conocerse antes del hormigonado.
Los niveles que se establecen para controlar la calidad del acero son:

Control a nivel reducido- Unicamente aplicable con aceros certificados y con una reducción del 25% de la resistencia de cálculo. Se comprobará que la sección equivalente en dos probetas de cada partida suministrada no es inferior al 95,5 % de la sección nominal. Si se comprueba que las dos dan resultados no satisfactorios, la partida será rechazada. Si se registra un único resultado no satisfactoriose comprobarán cuatro nuevas muestras, las cuales tienen que ser todas satisfactorias para aceptar la partida.
Mediante inspección ocular se comprobará que no existen grietas ni fisuras en zonas de doblado. Si se comprueba que existen en cualquier barra obligará a rechazar toda la partida a la que pertenezca

Control a nivel normal- Se clasificará el acero en 3 series de la siguiente forma:

Serie fina	Serie media	Serie gruesa
∅ ≤ 10 mm	∅ de 12 a 25 mm	∅ > 25mm

El control se diferenciará si el acero es certificado o no:
- Se realizará una división de lotes de cada suministrador, designación y serie de 40 toneladas máximo para aceros certificados y de 20 para aceros no certificados. Por cada lote se tomarán dos probetas en las que se determinará:
  · La sección equivalente cuyos resultados de la comprobación de la sección equivalente se realizará de la misma forma que el especificado para nivel reducido.
  · Las características geométricas en barras y alambres en las que el incumplimiento de los límites del certificado de adherencia será condición suficiente para el rechazo de todo el lote.
  · Ensayo de doblado-desdoblado después del enderezado, en el que si se produce algún fallo se realizarán 4 nuevas probetas por lote, rechazando el lote en el caso de que alguna de ellas dé resultados no satisfactorios.
- Se determinarán en dos ocasiones durante la obra en una probeta por cada diámetro, tipo de acero y suministrador el límite elástico, carga de rotura y alargamiento. Si el resultado es satisfactorio se acepta. Si es negativo para ambas se rechaza. Si el resultado de alguno de ellos no es satisfactorio se realizarán 2 probetas por cada lote de 20 toneladas. Si el resultado de alguna es no satisfactorio se efectuarán de nuevo los ensayos sobre 16 probetas, dando por bueno el resultado si la media de los valores más bajos supera el valor garantizado y si la media de todos supera en un 95 % dicho valor.
Para las mallas se realizarán dos ensayos por cada diámetro principal incluyendo el ensayo de arrancamiento de nudo soldado según UNE 36462:80 y procediendo con los resultados de la forma anterior.
- Si existen soldaduras se comprobará la soldabilidad según el punto 90.4 de la EHE08. En caso de detectarse algún fallo se suspenderán las operaciones de soldadura y se procederá a una revisión completa de todo el proceso.

Las especificaciones concretas para el proyecto se encuentran reflejadas en el Plan de Control del Hormigón que se redactará, dividiendo la obra en lotes, de acuerdo con lo indicado en la tabla 95.1.a.
En cada lote se inspeccionarán los distintos aspectos que, a título orientativo pero no excluyente, se detallan en la tabla 95.1.b.

fecha 09/03/2018
BISATUA
Nafarroako Aparailari, Arkitekto Teknikoa eta Eraikuntza Ingeniarien Elkargo Ofiziala
VISADO
Colegio Oficial de Aparejadores, Arquitectos Técnicos e Ingenieros de Edificación de Navarra

Los resultados de todas las inspecciones, así como las medidas correctoras adoptadas, se recogerán en los correspondientes partes o informes. Estos documentos quedarán recogidos en la Documentación Final de la Obra, que deberá entregar la Dirección de Obra a la Propiedad, tal y como se especifica en 4.9. En las obras de hormigón pretensado, sólo podrán emplearse los niveles de control de ejecución normal e intenso.

CIMENTACIONES

Las zapatas y zanjas de cimentación, tendrán las secciones definidas en el Proyecto. La cota de profundidad será la indicada en los planos o señalada in situ por la Dirección de Obra.

No se rellenará ninguna zanja o pozo de cimentación hasta que el Contratista reciba la orden de la Dirección de Obra.

Se verterá una capa de hormigón de limpieza bajo toda la superficie de la cimentación, con un espesor mínimo de 5 cm.

En el caso de que las cimentaciones se realicen en hormigón en masa o armado, deberá cumplirse lo recogido en el capítulo referente a hormigones de este Pliego de Condiciones Técnicas Particulares y, en general, todo aquello que sea de aplicación de la Instrucción de Hormigón Estructural (EHE08).

Con el objeto de evitar las humedades por capilaridad, se mezclará a la masa un impermeabilizante en las tongadas próximas al nivel del sótano o del piso de la planta baja, si no existe aquel.

Las cimentaciones especiales, tales como pilotes de madera u hormigón armado, pozos indios, placas continuas armadas, etc., aun cuando no estén previstas en el proyecto, pueden ser ordenadas por la Dirección de Obra, si a la vista de las características del terreno excavado, las considera necesarias.

En el caso de cimentación por pilotes del tipo que sean éstos, el Contratista deberá informar a la Dirección de Obra de cualquier anomalía que se observe durante la ejecución de los mismos, como puede ser una discrepancia entre la profundidad conseguida en la hinca y los datos obtenidos en los sondeos previos realizados. Así mismo será considerada como anomalía importante por parte de la Dirección de Obra el hecho de que en pilotes próximos se produzcan diferentes cotas de rechazo.

Cuando la cimentación se realice por medio de Pilotes, se deberá llevar un control diario de las profundidades de hinca alcanzadas por cada pilote, este control de hinca o parte diario será puesto a disposición de la Dirección cuando ésta lo solicite al Contratista o a su encargado.

La realización de una prueba de carga o electrónica de la cimentación por Pilotes, será obligatoria, debiendo correr ésta por cuenta del Contratista, salvo que se especifique lo contrario en el contrato de adjudicación de las obras.

Los pilotes sobre los cuales se realizará el muestreo serán determinados por la Dirección, debiendo presentarse a ésta los resultados para la aprobación de la obra ejecutada, y antes de comenzar partidas nuevas de la misma. En caso de no ser estas pruebas satisfactorias a juicio de la Dirección Facultativa, ésta indicará las medidas que deben llevarse a cabo, por parte del contratista. Los gastos que éstas originen, serán por su cuenta, siempre que se demuestre que la cimentación realizada no ha sido ejecutada en forma correcta.

En los casos en que las cimentaciones incluyan muros o en aquellos que la obra sólo exija la realización de éstos, se prestará especial atención a su drenaje, debiendo el Contratista siempre que detecte la presencia de agua que más tarde deba ser soportada por el muro, dar cuenta a la Dirección antes de continuar con la realización del mismo. La Dirección Facultativa es la única que en este caso puede determinar sobre la seguridad de dicho muro.

El armado tanto de las zapatas, como de los pilotes y muros se ajustará a lo especificado en los planos del Proyecto, así como el tipo de acero a emplear.

El Contratista deberá consultar con la Dirección sobre todos aquellos puntos que a su juicio presenten dudas en los planos, no debiendo tomar ninguna determinación aun en caso de urgencia no grave, por su cuenta y riesgo.

FORJADOS UNIDIRECCIONALES DE HORMIGON ESTRUCTURAL REALIZADOS CON ELEMENTOS PREFABRICADOS.

fecha 09/03/2018
BISATUA
Nafarroako Aparailari, Arkitekto Tekniko eta Eraikuntza Ingeniarien Elkargo Ofiziala
VISADO
Colegio Oficial de Aparejadores, Arquitectos Técnicos e Ingenieros de Edificación de Navarra
NAVARRA NAFARROA

Generalidades.

Los forjados realizados con elementos constituidos por viguetas armadas o pretensadas, losas alveolares pretensadas, prefabricados en instalación industrial fija exterior a la obra, que soportan cargas habituales en el campo de la edificación, deberán cumplir las normas y condiciones especificadas en la Instrucción para el proyecto y la ejecución de forjados unidireccionales de hormigón estructural con elementos prefabricados EFHE, aprobada por Real Decreto 642/2002 de 5 de julio, así como en la EHE08.

En el ámbito de esta Instrucción sólo podrán utilizarse productos de construcción legalmente comercializados en paises que sean miembros de la Unión europea o bien que sean parte en el Acuerdo sobre el Espacio Económico Europeo, y estarán sujetos a lo previsto en el Real Decreto 1630/1992, de 29 de diciembre(modificado por Real Decreto 1328/1995, de 28 de julio), por el que se dictan disposiciones para la libre circulación de productos de construcción, en aplicación de la Directiva 89/106/CEE y, en particular, en lo referente a los procedimientos especiales de reconocimiento, los productos estarán sujetos a lo dispuesto en el Art.9 del citado Real Decreto.

Con independencia del contenido del Proyecto de ejecución, antes de la ejecución de la obra deberá disponerse de :

- Una memoria con:
  - Acciones de cálculo, mínimo sobrecargas de forjado y carga total.
  - Coeficientes parciales de seguridad y niveles de control
  - Características del Hormigón y del Acero vertido en obra
  - Solicitaciones más desfavorables de cada nervio
  - Indicación de los elementos componentes del forjado que cuenten con distintivo oficialmente reconocido.
- La necesidad de exigir los certificados de garantía de la capacidad a cortante o a rasante, firmados por persona física, del forjado, o la posesión del distintivo oficialmente reconocido en su defecto.
- Unos Planos con:
- Planos de ejecución del forjado, firmados por el Proyectista o por la Dirección Facultativa, como proyectista, o conformados por la Dirección Facultativa cuando el autor del proyecto no sea el Proyectista o la Dirección Facultativa (consultor, prefabricador,…), debiendo contar además con la firma de persona física que los haya realizado.
- Canto total del forjado y espesor de la losa superior de Hormigonado
- Dimensión y situación de los huecos de Instalaciones si tienen trascendencia estructural, indicando la forma de resolverlos.
- El tipo de elemento a colocar en cada zona, indicando, si procede, el espesor de la losa superior hormigonada en obra. En el caso de forjados de viguetas se indicará, además la separación entre elementos, la forma, las dimensiones y el material de las piezas de entrevigado.
- Longitud, posición y diámetro de las armaduras que deben colocarse en obra.
- Apuntalados necesarios en cada crujía, y en su caso, separación máxima entre sopandas
- Detalles de los enlaces del forjado con al estructura principal y de las zonas macizadas.

El fabricante de elementos prefabricados con función resistente para forjados debe poseer la Autorización de Uso para sus sistemas, concedida por la autoridad competente, de acuerdo con las disposiciones específicas sobre al materia, sobre una ficha de características técnicas, que contiene datos relevantes para el cálculo, la ejecución y el control del forjado.

Los materiales considerados en el proyecto de forjado y en su ejecución, deberán cumplir con carácter general todas las especificaciones establecidas para ellos, en su caso, en la EHE, además de las de la EFHE.

Condiciones de las Viguetas y Losas Alveolares pretensadas

Las armaduras pasivas de las viguetas y losas alveolares pretensadas cumplirán las condiciones especificadas en el Art.31 de la EHE. La distancia libre, horizontal y vertical, entre dos barras aisladas consecutivas, será igual o mayor que el mayor de los tres valores siguientes: 15mm, el diámetro de la mayor y/o 1,25 veces el tamaño máximo del árido.

En el caso de grupos de barras se cumplirá lo que prescribe el apartado 66.4.2. de la EHE.

Los recubrimientos de las armaduras respecto a las superficies que lo sean de modo definitivo, cumplirán las prescripciones del Art.13. Cuando se trate de superficies límite de hormigonado, el recubrimiento no será menor al

fecha 09/03/2018
BISATUA
Nafarroako Aparailari, Arkitekto Teknikoa eta Eraikuntza Ingenianien Elkargo Ofiziala
Colegio Oficial de Aparejadores, Arquitectos Técnicos e Ingenieros de Edificación de Navarra
VISADO

diámetro del a barra o diámetro equivalente cuando se trate de un grupo de barras, ni que 0,8 veces el tamaño máximo del árido.
En las viguetas armadas, la armadura básica se dispondrá en toda su longitud de acuerdo con el Art.18. la armadura complementaria inferior podrá disponerse solamente en parte de su longitud de forma simétrica respecto al punto medio de al vigueta.
Las armaduras activas de las viguetas y losas alveolares pretensadas cumplirán las condiciones especificadas en el Art.32 de la EHE. La distancia libre, horizontal y vertical, entre dos barras aisladas consecutivas, será igual o mayor que el mayor de los tres valores siguientes: 15mm para la horizontal y 10mm para la vertical, el diámetro de la mayor y/o 1,25 veces el tamaño máximo del árido para la horizontal y 0,8 para la vertical.
Se podrán agrupar dos alambres en posición vertical siempre que sean de la misma calidad y diámetro, en cuyo caso, para determinar la magnitud de los recubrimientos y las distancias libres a las armaduras vecinas, se considerará el perímetro real de las armaduras.
Los recubrimientos de las armaduras cumplirán las prescripciones del Art.13.
La armadura activa situada en la zona inferior de una vigueta pretensada estará constituida, al menos, por dos armaduras dispuestas en el mismo plano horizontal y en posición simétrica respecto al plano vertical medio. En las losas alveolares pretensadas la distancia ente las armaduras será menor que 400mm y que dos veces el canto de la pieza.
La cuantía geométrica ρ de la armadura no será menor que el 1,5‰ del área de la sección total ni menor que el 5‰ del área cobaricéntrica con la armadura situada en la zona inferior de la misma.
El Hormigón de viguetas y losas alveolares pretensadas cumplirá con el Art.30 de la EHE, tipificándose según el Art.39.2 de la EHE.

Condiciones de las piezas de entrevigado.

Toda pieza de entrevigado será capaz de soportar una carga de rotura a flexión de 1,0 kN, determinada según UNE 53981:98 para las piezas de poliestireno expandido y según UNE 67037:99, para piezas de otros materiales.
En piezas de entrevigado cerámico , el valor medio de la expansión por humedad, determinado según UNE 67036:99, no será mayor que 0,55mm/m, y no debe superarse en ninguna de las mediciones individuales el valor de 0,65mm/m. Las piezas de entrevigado que superen el valor límite de expansión total podrán utilizarse, no obstante, siempre que el valor medio de la expansión potencial, según UNE 67036:99, determinado previamente a su puesta en obra, no sea mayor que 0,55mm/m.
El comportamiento de reacción al fuego de las piezas que estén o pudieran quedar expuestas al exterior durante la vida útil de la estructura, alcanzará al menos la clasificación M1 de acuerdo con la UNE 23727:90. Las bovedillas fabricadas con material inflamable deberán guardarse de la exposición al fuego mediante capas protectoras eficaces. La idoneidad de las capas de protección deberá ser justificada empíricamente para el rango de temperaturas y deformaciones previsibles bajo la actuación del fuego de cálculo.
Las Piezas Aligerantes podrán ser de cerámica, hormigón, poliestireno expandido u otros materiales suficientemente rígidos y cumplirán las especificaciones anteriormente definidas.
Las Piezas Colaborantes podrán ser de cerámica o de hormigón u otro material resistente y cumplirán las especificaciones anteriormente definidas. Su resistencia característica a compresión no será menor que la resistencia de proyecto del hormigón de obra con que se ejecute el forjado. Puede considerarse que estas piezas forman parte de la sección resistente del forjado cuando se cumplen las condiciones indicadas en el Art.14.

Condiciones Hormigón vertido en obra.

El Hormigón vertido en obra tanto en la losa superior como en el relleno de nervios o juntas cumplirá las condiciones especificadas en el Art.30 de al EHE, siendo su resistencia característica la indicada en el proyecto de ejecución, y no será menor que la indicada en la Autorización de Uso.
Se tipificará el Hormigón según el Apdo.39.2 de la EHE como: T-R/C/TM/A.

Ejecución

Se seguirán las instrucciones indicadas por cada fabricante para la manipulación, a mano o con medios mecánicos, de las viguetas y losas alveolares pretensadas. Si alguna resultase dañada afectando a su capacidad portante deberá desecharse.

fecha 09/03/2018
BISATUA
Nafarroako Aparailari, Arkitekto Teknikoa eta Eraikuntza Ingeniarien Elkargo Ofiziala
VISADO
Colegio Oficial de Aparejadores, Arquitectos Técnicos e Ingenieros de Edificación de Navarra

Las viguetas y losas alveolares pretensadas se apilarán limpias sobre durmientes, que coincidirán en la misma vertical, con vuelos, en su caso, no mayores que 0,50m, ni alturas de pilas superiores a 1,50m, salvo que el fabricante indique otro valor.
Se dispondrán durmientes de reparto para el apoyo de los puntales. Si los durmientes de reparto descansan directamente sobre el terreno, habrá que cerciorarse de que no puedan asentar en él.
Los puntales se arriostrarán en las dos direcciones, para que el apuntalado sea capaz de resistir los esfuerzos horizontales que puedan producirse durante la ejecución de los forjados.
En caso de forjados de peso propio mayor que 3 kN/m^2 o cuando la altura de los puntales sea mayor que 4m, se realizará un estudio detallado de los apuntalados, que figurará en el proyecto.
En los forjados de viguetas armadas se colocarán los apuntalados nivelados con los apoyos y sobre ellos se colocarán las viguetas. En los forjados de viguetas pretensadas se colocarán las viguetas ajustando a continuación los apuntalados. Los puntales deberán poder transmitir la fuerza que reciban y, finalmente, permitir el despuntalado con facilidad.

Control de recepción de los elementos resistentes y piezas de entrevigado.

Antes de la recepción de los elementos constitutivos de los forjados (viguetas, losas alveolares pretensadas, piezas de entrevigado, etc.), se solicitarán del constructor las autorizaciones de uso de los forjados y se comprobará que éstas están vigentes en la fecha de comienzo de construcción de los forjados y que las características físico-mecánicas del tipo elegido son iguales o superiores a las prescritas en el proyecto de ejecución del edificio.
A efectos del control de recepción de los elementos resistentes prefabricados constitutivos de forjados, se establecen los siguientes niveles.

- Control a nivel intenso.
- Control a nivel normal.

Cada suministro que llegue a obra se someterá a un control documental y a un control de los recubrimientos.

1.1 Control documental. Se harán las verificaciones siguientes:

a) para elementos resistentes se comprobará que:

- Las viguetas o losas alveolares pretensadas llevan marcas que permitan la identificación del fabricante, tipo de elemento, fecha de fabricación y longitud del elemento, y que dichas marcas coinciden con los datos que deben figurar en la hoja de suministro;
- Las características geométricas y de armado del elemento resistente cumplen las condiciones reflejadas en la Autorización de Uso y coinciden con las establecidas en los planos de los forjados del proyecto de ejecución del edificio;
- Los recubrimientos mínimos de los elementos resistentes cumplen las condiciones señaladas en el apartado 34.3 y recogidos a continuación, con respecto al que consta en las autorizaciones de uso;
- Certificado acreditativo de estar en posesión de un distintivo oficialmente reconocido, o en su defecto, justificación documental firmada por persona física del control interno de fabricación de los elementos resistentes del forjado, viguetas y/o losas, aportada por el fabricante y que contendrá como mínimo:
  - Resultados del Hormigón del último mes
  - Resultados del control interno del producto acabado (flexión y cortante) de los últimos seis meses.
- En su caso, conforme a lo establecido en los apartados 14.2.1 y 14.3, para los forjados sin armadura transversal a efectos de resistencia a esfuerzo cortante y para los forjados sin armadura de cosido a efectos de resistencia a esfuerzo rasante, certificados de garantía a los que se hace referencia en los Anejos 5 y 6.

b) para piezas de entrevigado se comprobará que:

- Las características geométricas de las piezas de entrevigado cumplen las condiciones reflejadas en la Autorización de Uso y coinciden con las establecidas en los planos de los forjados del proyecto de ejecución del edificio;
- La certificación documental del fabricante basada en ensayos sobre el cumplimiento de carga de rotura a flexión, según apartado 11.1, y asimismo, si la pieza de entrevigado es cerámica, de la expansión por humedad según apartado 11.1;
- La garantía documental del fabricante, basada en ensayos, de que su comportamiento de reacción al fuego alcance al menos una clasificación M1, de acuerdo con UNE 23727:90, en el caso de que las piezas de entrevigado no sean cerámicas o de hormigón.

fecha 09/03/2018
BISATUA
Nafarroako Aparailari, Arkitekto Teknikoa eta Eraikuntza Ingeniarien Elkargo Ofiziala
VISADO
Colegio Oficial de Aparejadores, Arquitectos Técnicos e Ingenieros de Edificación de Navarra

Lo anterior se entenderá sin perjuicio de las facultades de la Dirección Facultativa para exigir las comprobaciones que estime convenientes.

1.2 Control de los recubrimientos de los elementos resistentes prefabricados.

El control del espesor de los recubrimientos se efectuará antes de la colocación de los elementos resistentes. En el caso de armaduras activas, la verificación del espesor del recubrimiento se efectuará visualmente, midiendo la posición de las armaduras en los correspondientes bordes del elemento. En el caso de armaduras pasivas, se procederá a repicar el recubrimiento de cada elemento que compone la muestra en, al menos, tres secciones de las que una deberá ser la sección central, Una vez repicada se desechará la correspondiente vigueta.

En el caso de que los elementos resistentes estén en posesión de un distintivo oficialmente reconocido, se les eximirá de la verificación de espesores de recubrimiento, salvo indicación contraria de la Dirección Facultativa.

Para la realización del control, se dividirá la obra en lotes según Tabla 34.1.

TABLA 34.1		Control a nivel intenso	Control a nivel normal
Tipo de forjado	Tamaño del lote	Tamaño de la muestra	Tamaño de la muestra
Forjado interior	500m^2 de superficie sin rebasar dos plantas	dos elementos prefabricados	un elemento prefabricado
Forjado de cubierta	400m^2 de superficie	dos elementos prefabricados	un elemento prefabricado
Forjado sobre cámara sanitaria	300m^2 de superficie	dos elementos prefabricados	un elemento prefabricado
Forjado exterior en balcones o terrazas	150m^2 de superficie sin rebasar una planta	dos elementos prefabricados	un elemento prefabricado

Criterios de valoración de los recubrimientos.

Se calculará para cada armadura la desviación δ definida como: $\delta = r_{min} - X_j$

siendo:

r_{min} el recubrimiento mínimo según el punto 13.3;

X_j el valor mínimo del recubrimiento real obtenido en la armadura i del elemento.

El criterio de valoración para cualquier elemento resistente (vigueta o losa alveolar pretensada) de la muestra consiste en comprobar el cumplimiento simultáneo de las condiciones siguientes:

a) no presentar ninguna armadura con $\delta > 3$mm;
b) presentar como máximo una armadura con $\delta > 2$mm.

Criterios de aceptación o rechazo

Para aceptar un lote será una condición imprescindible que las verificaciones definidas en el apartado 34.2 sean conformes. Además, en función de los resultados del control de los recubrimientos se procederá como sigue

a) cuando todos los elementos de la muestra seleccionada cumplan los requisitos del apartado 34.3.1 se aceptará el lote;
b) cuando algún elemento de la muestra no cumpla los criterios del apartado 34.3.1 se rechazará el lote.

2 Control del hormigón y armaduras colocados en obra.

El control de estos materiales se efectuará según el nivel previsto en el proyecto, de acuerdo con las prescripciones de la Instrucción EHE, considerando estos materiales incluidos en los correspondientes lotes de la estructura.

Se desaconseja empleo de hormigones no fabricados en central debido a las dispersiones en la calidad del hormigón a que habitualmente conduce este sistema de fabricación. En caso de utilizarse convendrá extremar las precauciones en la dosificación, fabricación y control, que se ha de realizar de acuerdo a lo especificado en el apartado 69.3 de la Instrucción EHE.

Cuando el resto de la estructura sea de hormigón, armado o pretensado, los niveles de control establecidos para la recepción de los materiales y ejecución del forjado serán los mismos que los del resto de la estructura.

fecha 09/03/2018
BISATUA
Nafarroako Aparailari, Arkitekto Tekniko eta Eraikuntza Ingeniarien Elkargo Ofiziala
VISADO
Colegio Oficial de Aparejadores, Arquitectos Técnicos e Ingenieros de Edificación de Navarra

3 Control de ejecución.

El control de ejecución se ajustará a lo especificado en el artículo 95.º de la Instrucción EHE. En particular, durante la ejecución del forjado se comprobarán los siguientes aspectos, los cuales quedarán reflejados en la inspección del control:

a) los acopios cumplen las especificaciones del artículo 25.º, Viguetas y losas alveolares deberán apilarse limpias sobre durmientes, que coincidirán en la misma vertical, con vuelos en su caso, no mayores que 0,50m, ni alturas de pilas superiores a1,50m, salvo que el fabricante indique otro valor.
b) las viguetas o losas alveolares pretensadas no presentan daños que afecten a su capacidad resistente,
c) los enlaces o apoyos en las viguetas o losas alveolares pretensadas son correctos,
d) la ejecución de los apuntalados es correcta, con especial atención a la distancia entre sopandas, diametros y resistencia de los puntales,
e) la colocación de viguetas coincide con la posición prevista en los planos,
f) la longitud y diámetro de las armaduras colocadas en obra son las indicadas en los planos,
g) la posición y fijación de las armaduras se realiza mediante la utilización de los separadores adecuados,
h) las disposiciones constructivas son las previstas en el proyecto,
i) se realiza la limpieza y regado de las superficies antes del vertido de hormigón en obra,
j) el espesor de la losa superior hormigonada en obra coincide con los prescritos,
k) la compactación y curado del hormigón son correctos,
l) se cumplen las condiciones para proceder al despuntalado,
m) las tolerancias son las que figuran en el Pliego de Prescripciones Técnicas Particulares de las obras y
n) cuando en el proyecto se hayan utilizado los coeficientes γ_g y γ_q diferentes de los de la Instrucción EHE que permite el artículo 6.º se comprobará que cumplen las condiciones que se establecen en éste.

HORMIGON PRETENSADO

Generalidades.

En las estructuras de hormigón pretensado son de observación obligada todas las Normas y Disposiciones que establece la Instrucción de Hormigón Estructural (EHE-08) aprobada por Real Decreto 2661/1998, de 11 de Diciembre y las modificaciones que de dicha Instrucción se han aprobado por Real Decreto 996/1999, de 11 de Junio, así como aquellas que sean aprobadas con posterioridad.

ESTRUCTURA DE ACERO

Generalidades

Además de las especificaciones que se indican a continuación, son de observación obligada todas las Normas y Disposiciones que establece la Norma Básica de la Edificación: Estructuras de Acero en la Edificación (NBE-EA/95) aprobada por Real Decreto 1829/1995, de 10 de Noviembre, y las modificaciones que de dicha Norma sean aprobadas con posterioridad.

En caso de duda o contraposición de criterios, serán efectivos los que de la Norma interprete la Dirección Facultativa de la Obra.

Las disposiciones recogidas en esta Norma afectan a productos de aceros laminados en caliente de espesor mayor que 3 mm, a perfiles huecos conformados en frío o caliente destinados a servir de elementos resistentes de espesor igual o mayor de 2 mm, a roblones y a tornillos ordinarios, calibrados de alta resistencia empleados en estructuras de acero, así como a tuercas y arandelas.

Se podrán utilizar todos aquellos materiales provenientes de países que sean parte del acuerdo del Espacio Económico Europeo, que estarán sujetos a lo previsto en el Real Decreto 1630/1992, por el que se dictan disposiciones para la libre circulación de productos de construcción, en aplicación de la Directiva 89/106/CEE y en particular, en lo referente a los procedimiento especiales de reconocimiento, los productos estarán sujetos a lo dispuesto en el artículo 9 del citado Real Decreto.

Esta Norma, al tratarse de una refundición de las Normas MV, mantiene la designación del acero que en estas se especificaba. La designación comercial del acero es la que figura en las normas UNE EN 10025 y UNE EN 10210-1. En la siguiente tabla se indican las correspondencias entre unas y otras designaciones para los productos laminados más usuales:

fecha 09/03/2018
BISATUA
Nafarroako Aparailari, Arkitekto Tekniko eta Eraikuntza Ingeniarien Elkargo Ofiziala
VISADO
Colegio Oficial de Aparejadores, Arquitectos Técnicos e Ingenieros de Edificación de Navarra

Designación según NBE-EA/95	Designación según UNE EN 10025(1)
A 37 b	S 235 JR
-	S 235 JR G2
A 37 c	S 235 JO
A 37 d	S 235 J2 G3
A 42 b	-
A 42 c	-
A 42 d	-
(2)	S 275 JR
(2)	S 275 JO
(2)	S 275 J2 G3
A 52 b	S 355 JR
A 52 c	S 355 JO
A 52 d	S 355 J2 G3

(1) La designación de aceros para construcción metálica UNE EN 10025 utiliza una notación alfanumérica que comienza con la letra S, seguida de tres dígitos que indican el valor mínimo del límite elástico expresado en N/mm2 a los que se añaden otras letras y números que corresponden al grado y otras aptitudes.
(2) Estas designaciones se corresponden con A 44b, A44c y A44d, respectivamente según UNE 36080:73.

Perfiles y chapas de acero

Los tipos de aceros a utilizar para estos elementos, sus características mecánicas y su composición química son los definidos en el punto 2.1.1, en el punto 2.1.2 y en el punto 2.1.3 de la NBE-EA/95, respectivamente.
El fabricante garantizará las características mecánicas y la composición química de los productos laminados que suministre, documentando el cumplimiento de las prescripciones de los puntos 2.1.2 y 2.1.3, reflejando los resultados de los ensayos realizados según lo especificado en el punto 2.1.5.
El consumidor puede, a costa suya, comprobar el cumplimiento de las garantías del fabricante, encargando a la fábrica o a un laboratorio oficial o acreditado en el área técnica correspondiente, que realice ensayos o análisis químicos y extienda el documento que corresponda con los resultados obtenidos.
Estos ensayos se realizarán dividiendo cada partida en unidades de inspección se realizarán al azar y según las UNE 36300 y UNE 36400. Los ensayos a realizar serán:
Tracción (UNE 7474-1): se ensayará una probeta
Doblado (UNE 7472): se ensayará una probeta, dando por bueno si no aparecen grietas
Resilencia (UNE 7475-1) se ensayarán tres probetas
Análisis químicos:carbono UNE 7014 UNE 7331 UNE 7349
fósforo UNE 7029
azufre UNE 7019
nitrógeno UNE 36317-1
silicio UNE 7028
magnesio UNE 7027
Dureza Brinell (UNE 7422)
En este caso de ensayos en la recepción, si los resultados de todos los ensayos de recepción de una unidad de inspección cumplen lo prescrito, se aceptará. Si algún resultado no cumple lo prescrito, se realizarán dos contraensayos tomadas de la unidad de inspección que se esté ensayando. Si son ambos satisfactorios se aceptará, de lo contrario, será rechazada.
Las condiciones de suministro de los productos serán objeto de convenio entre el consumidor y el fabricante, y se ajustarán a lo que establece en esta Norma y en las condiciones generales de la norma UNE 36007, en todo lo que contradiga a la presente.
Todos los perfiles llevarán marcadas en intervalos las siglas de la fábrica, en relieve producido con los rodillos de laminación. El resto de los productos (redondos, cuadrados, rectangulares y chapa) irán igualmente marcados con dichas siglas mediante procedimiento elegido por el fabricante. El símbolo de la clase de acero irá marcado en todo producto, pudiendo realizarse mediante laminado, troquel o pintura indeleble.

fecha 09/03/2018
BISATUA
Nafarroako Aparejatzaileen, Arkitekto Teknikoen eta Eraikuntza Ingeniaritzako Ingeniarien Elkargo Ofiziala
Colegio Oficial de Aparejadores, Arquitectos Técnicos e Ingenieros de Edificación de Navarra
VISADO

Los productos no presentarán defectos internos o externos que perjudiquen a su correcta utilización. Son admisibles todos aquellos elementos que cumplan las tolerancias dimensionales establecidas en la tabla 2.1.6.3 de la NBE-EA/95, pudiendo establecerse entre consumidor y fabricante otras más estrictas en caso de aplicaciones especiales.

Perfiles huecos de acero

El acero comercial para estos elementos será el A42b, no aleado, según UNE 36004 y las características del acero serán las especificadas en el punto 2.2.2 de la NBE-EA/95

El fabricante garantizará las características mecánicas y la composición química de los perfiles huecos que suministre, documentando el cumplimiento de las prescripciones de los puntos 2.2.2 y 2.2.3, reflejando los resultados de los ensayos realizados según lo especificado dichos puntos.

El consumidor puede, a costa suya, comprobar el cumplimiento de las garantías del fabricante, encargando a la fábrica o a un laboratorio oficial o acreditado en el área técnica correspondiente, que realice ensayos o análisis químicos y extienda el documento que corresponda con los resultados obtenidos.

Los ensayos a realizar serán:

Tracción (UNE 7474-1): se ensayará una probeta

Doblado (UNE 7472): se ensayará una probeta, dando por bueno si no aparecen grietas

Aplastamiento (UNE 7208): se ensayará una probeta

Análisis químicos:	carbono	UNE 7014 UNE 7331 UNE 7349
	fósforo	UNE 7029
	azufre	UNE 7019
	nitrógeno	UNE 36317-1

En este caso de ensayos en la recepción, si los resultados de todos los ensayos de recepción de una unidad de inspección cumplen lo prescrito, se aceptará. Si algún resultado no cumple lo prescrito, se realizarán dos contraensayos tomadas de la unidad de inspección que se esté ensayando. Si son ambos satisfactorios se aceptará, de lo contrario, será rechazada.

Las condiciones de suministro de los productos serán objeto de convenio entre el consumidor y el fabricante, y se ajustarán a lo que establece en esta Norma y en las condiciones generales de la norma UNE EN 10021 y de la UNE EN 10210-1 para los perfiles conformados en caliente.

Todo perfil hueco llevará las siglas de la fábrica y la del acero marcadas indeleblemente mediante procedimiento elegido por el fabricante.

No se admitirán perfiles huecos suministrados con soldadura transversal. Son admisibles todos aquellos elementos que cumplan las tolerancias dimensionales establecidas en la tabla 2.2.7 de la NBE-EA/95, pudiendo establecerse entre consumidor y fabricante otras más estrictas en caso de aplicaciones especiales.

Perfiles y placas conformados de acero

El acero comercial para estos elementos será el A37b, no aleado, según UNE 36004 y las características del acero serán las especificadas en el punto 2.2.2 de la NBE-EA/95.

El fabricante garantizará las características mecánicas y la composición química de los perfiles huecos que suministre, documentando el cumplimiento de las prescripciones de los puntos 2.3.2 y 2.3.3, reflejando los resultados de los ensayos realizados según lo especificado dichos puntos.

El consumidor puede, a costa suya, comprobar el cumplimiento de las garantías del fabricante, encargando a la fábrica o a un laboratorio oficial o acreditado en el área técnica correspondiente, que realice ensayos o análisis químicos y extienda el documento que corresponda con los resultados obtenidos.

Los ensayos a realizar serán:

Tracción (UNE 7474-1): se ensayará una probeta

Doblado (UNE 7472): se ensayará una probeta, dando por bueno si no aparecen grietas

Análisis químicos:	carbono	UNE 7014 UNE 7331 UNE 7349
	azufre	UNE 7019
	fósforo	UNE 7029
	nitrógeno	UNE 36317-1

En este caso de ensayos en la recepción, si los resultados de todos los ensayos de recepción de una unidad de inspección cumplen lo prescrito, se aceptará. Si algún resultado no cumple lo prescrito, se realizarán dos contraensayos tomadas de la unidad de inspección que se esté ensayando. Si son ambos satisfactorios se aceptará, de lo contrario, será rechazada.

fecha 09/03/2018
BISATUA
Nafarroako Aparailari, Arkitekto Teknikoa eta Eraikuntza Ingeniarien Elkargo Ofiziala
VISADO
Colegio Oficial de Aparejadores, Arquitectos Técnicos e Ingenieros de Edificación de Navarra

Las condiciones de suministro de los productos serán objeto de convenio entre el consumidor y el fabricante, y se ajustarán a lo que establece en esta Norma y en las condiciones generales de la norma UNE EN 10021 y de la UNE 36007 para los perfiles huecos conformados en caliente.
Todo perfil y placa conformado llevará las siglas de la fábrica y la del acero marcadas indeleblemente mediante procedimiento elegido por el fabricante.
No se admitirán perfiles huecos suministrados con soldadura transversal. Son admisibles todos aquellos elementos que cumplan las tolerancias dimensionales establecidas en las tablas 2.3.7.A y 2.3.7.B de la NBE-EA/95, pudiendo establecerse entre consumidor y fabricante otras más estrictas en caso de aplicaciones especiales.

Roblones de acero

El acero de los roblones será en función del tipo de los aceros a unir y las características del acero serán las especificadas en el punto 2.4.5 de la NBE-EA/95.
El fabricante garantizará las características mecánicas y la composición química de los roblones que suministre, documentando el cumplimiento de las prescripciones de los puntos 2.4.2, 2.4.3 y 2.4.4, reflejando los resultados de los ensayos realizados según lo especificado dichos puntos.
El consumidor puede, a costa suya, comprobar el cumplimiento de las garantías del fabricante, encargando a la fábrica o a un laboratorio oficial o acreditado en el área técnica correspondiente, que realice ensayos o análisis químicos y extienda el documento que corresponda con los resultados obtenidos. Los ensayos a realizar serán a tracción (UNE 7474-1) y a cortadura (UNE 7246). Se deberá realizar divisiones en lotes, que estén constituidos cada uno por roblones del mismo pedido, clase diámetro, longitud y clase de acero. El peso del lote lo fijará el consumidor, pero no será mayor de 5 t para roblones de diámetro hasta 20 mm, ni que 10 t para diámetros mayores. En cada lote se ensayarán dos muestras.
En este caso de ensayos en la recepción, si los resultados de todos los ensayos de recepción de una unidad de inspección cumplen lo prescrito, se aceptará. Si algún resultado no cumple lo prescrito, se realizarán dos contraensayos tomadas de la unidad de inspección que se esté ensayando. Si son ambos satisfactorios se aceptará, de lo contrario, será rechazada.
En la recepción se comprobará que cada envase llevará una etiqueta indicando la marca del fabricante, la designación del roblón, la clase de acero y el nº de piezas. Se comprobará que los roblones tienen la superficies lisas y no presentan fisuras, rebabas u otros defectos que perjudiquen su empleo. La unión de la cabeza a la caña estará exenta de pliegues.
Todo perfil y placa conformado llevará las siglas de la fábrica y la del acero marcadas indeleblemente mediante procedimiento elegido por el fabricante.
No se admitirán perfiles huecos suministrados con soldadura transversal. Son admisibles todos aquellos elementos que cumplan las tolerancias dimensionales establecidas en las tablas 2.3.7.A y 2.3.7.B de la NBE-EA/95, pudiendo establecerse entre consumidor y fabricante otras más estrictas en caso de aplicaciones especiales.

Tornillos

El acero de los tornillos y las características del acero serán las especificadas en el punto 2.5.1 de la NBE-EA/95.
El fabricante garantizará las características mecánicas y la composición química de los tornillos que suministre, documentando el cumplimiento de las prescripciones de los puntos 2.5.2, 2.5.3 y 2.5.4, reflejando los resultados de los ensayos realizados según lo especificado dichos puntos.
El consumidor puede, a costa suya, comprobar el cumplimiento de las garantías del fabricante, encargando a la fábrica o a un laboratorio oficial o acreditado en el área técnica correspondiente, que realice ensayos o análisis químicos y extienda el documento que corresponda con los resultados obtenidos. Los ensayos a realizar serán a tracción, alargamiento de rotura, dureza Brinell, rebatimiento de la cabeza, estrangulación y rotura con entalladura. Se deberá realizar divisiones en lotes, que estén constituidos cada uno por tornillos del mismo pedido, tipo, dimensiones y clase de acero. De cada lote se separarán un nº de muestras que se fijará de acuerdo entre el fabricante y el comprador, sin exceder del 2% del nº de piezas que componen el lote.
En este caso de ensayos en la recepción, si los resultados de todos los ensayos de recepción de una unidad de inspección cumplen lo prescrito, se aceptará. Si algún resultado no cumple lo prescrito, se realizarán dos contraensayos tomadas de la unidad de inspección que se esté ensayando. Si son ambos satisfactorios se aceptará, de lo contrario, será rechazada.
En la recepción se comprobará que las piezas se reciben ligeramente engrasadas, en envases adecuados, suficientemente protegidas. Cada envase contendrá solamente tornillos, tuercas o arandelas de un mismo tipo,

fecha 09/03/2018
BISATUA
Nafarroako Aparailari, Arkitekto Teknikoa eta Eraikuntza Ingeniarien Elkargo Ofiziala
VISADO
Colegio Oficial de Aparejadores, Arquitectos Técnicos e Ingenieros de Edificación de Navarra

longitud y calidad. Cada envase llevará una etiqueta indicando la marca del fabricante, designación del tornillo, tuerca o aranndela, el tipo de acero y el nº de piezas que contiene.
Son admisibles todas aquellas piezas que cumplan las tolerancias dimensionales establecidas en los puntos 2.5.2, 2.5.3, 2.5.4 y 2.5.5 de la NBE-EA/95, pudiendo establecerse entre consumidor y fabricante otras más estrictas en caso de aplicaciones especiales.

Ejecución

Uniones roblonadas y atornilladas

Roblones- Todo roblón deberá ser precalentado antes de su colocación. El roblonado se realizará de forma que las piezas de la unión queden perfectamente apretadas unas contra otras y no se produzcan alabeos ni curvaturas, quedando el agujero completamente relleno. Se prohibe la colocación con maza de mano. Se eliminarán las rebabas que, eventualmente, puedan quedar alrededor de la cabeza. No se tolerarán huellas de la estampa sobre la superficie de los perfiles.
Una vez colocados los roblones se llevará a cabo una comprobación de los mismos antes de quitar las fijaciones.
Tornillos- Los asientos de las cabezas y tuercas estarán perfectamente limpios y planos. Es preceptivo en uniones de fuerza la colocación de una arandela. Las tuercas se apretarán a fondo preferentemente con medios mecánicos.
En la colocación de los tornillos de lata resistencia se comprobará que las piezas a unir están perfectamente planas, limpias y sin grasa, eliminándola por medio de disolventes adecuados. Se efectuará una limpieza de las superficies que tengan cascarilla de laminación debido a la importancia del rozamiento entre superficies en este tipo de uniones.
Se colocará siempre arandela bajo la cabeza y bajo la tuerca. La parte roscada de la espiga sobresaldrá de la tuerca al menos 1 filete. Las tuercas se apretarán mediante llaves taradas, que midan lo momento torsor aplicado hasta el valor prescrito. También pueden emplearse métodos de apretado que midan ángulos de giro.

Uniones soldadas

Los procedimientos de soldeo autorizados son:

I- Soldeo eléctrico manual, por arco descubierto con electrodo fusible revestido
II- Soldeo eléctrico semiautomático o automático, por arco en atmósfera gaseosa con alambre-electrodo fusible
III- Soldeo eléctrico automático, por arco sumergido con alambre-electrodo fusible desnudo
IV- Soldeo eléctrico por resistencia

El constructor presentará una memoria de soldeo, detallando las prácticas operatorias que se van a utilizar dentro del procedimiento elegido.
Las disposiciones de las piezas para las soldaduras de los tipos I, II y II pueden ser:
Soldaduras a tope, en prolongación (fig. 5.2.1.A), en T (fig. 5.2.1.B) o en L (fig. 5.2.1.C).
Soldaduras de ángulo, en rincón (fig. 5.2.1.D), en solape (fig. 5.2.1.E), en esquina (fig. 5.2.1.F) o en ranura (fig. 5.2.1.G).
Y en el tipo IV:
Soldaduras a tope, en prolongación (fig. 5.2.1.A), en T (fig. 5.2.1.B) o en L (fig. 5.2.1.C).
Soldaduras por puntos (fig. 5.2.1.H).
Las prescripciones para cada tipo de soldadura, el orden de ejecución de las mismas así como la preparación de los bordes se realizarán según las especificaciones de los puntos 5.2.3, 5.2.4 y 5.2.5 de la NBE-EA/95, respectivamente.
Las soldaduras serán realizadas por personal calificado y con los electrodos elegidos para el tipo de soldadura a realizar y el tipo de acero de los elementos a soldar.
No se permite soldar una pieza que haya sufrido en frío una deformación longitudinal mayor que el 2,5%, a menos que haya tenido un tratamiento térmico adecuado.
Antes del soldeo se limpiarán los bordes de la unión, eliminando toda la cascarilla, herrumbre o suciedad, y muy especialmente la grasa y la pintura, dejando las partes a soldar bien secas.
Los cordones se depositarán sin producir mordeduras. Se prohibe todo enfriamiento anormal o excesivamente rápido de las soldaduras, siendo preceptivo tomar las precauciones precisas para ello.
Las soldaduras efectuadas en taller, se realizarán, a ser posible, depositando el cordón en horizontal, sin que se produzcan solicitaciones importantes en las piezas. Deberán reducirse al mínimo las soldaduras realizadas en obra, recomendándose, para ello, otro tipo de uniones. Se tomarán las precauciones precisas para proteger los trabajos contra el viento y la lluvia. Se protegerán del frío, suspendiendo los trabajos, cuando la temperatura ambiente alcance los º0ºC, salvo autorización de la Dirección de Obra, para temperaturas ente 0ºC y –5ºC, adoptando medidas de protección especiales para evitar el enfriamiento rápido de la soldadura.

fecha 09/03/2018
BISATUA
Nafarroako Aparailari, Arkitekto Teknikoa eta Eraikuntza Ingeniarien Elkargo Ofiziala
VISADO
Colegio Oficial de Aparejadores, Arquitectos Técnicos e Ingenieros de Edificación de Navarra

Montaje en obra

El constructor, basándose en el proyecto, realizará un programa de montaje que deberá ser presentado y aprobado por la Dirección de Obra.

El programa de montaje deberá detallar al menos los siguientes extremos:

a) Distribución de la ejecución en fases, orden y tiempos de montaje de los elementos de cada fase.
b) Descripción del equipo que se empleará en el montaje de cada fase.
c) Apeos, cimbras u otros elementos de sujeción provisional.
d) Personal preciso para realizar cada fase con especificación de su calificación profesional.
e) Elementos de seguridad y protección del personal.
f) Comprobación de los replanteos.
g) Comprobación de las nivelaciones, alineaciones y aplomos.

Los detalles de obra de acero se realizarán según los trazados en el proyecto, y en caso de que alguno no existiera, se consultará a la Dirección Facultativa con objeto de que redacte el plano de obra oportuno, o dé la norma para la resolución del mismo.

Los elementos componentes de la estructura estarán de acuerdo con las dimensiones y detalles de los planos de taller y pliego de prescripciones y llevarán las marcas de identificación anteriormente mencionadas.

El almacenamiento y depósito de los elementos constitutivos de la obra se hará de una forma sistemática y ordenada, para facilitar su montaje.

Las manipulaciones necesarias para la carga, descarga, transporte, almacenamiento a pie de obra y montaje, se realizarán con el cuidado suficiente para no provocar solicitaciones excesivas en ningún elemento de la estructura y para no dañar las piezas ni la pintura. Se cuidarán especialmente, protegiéndolas si fuese necesario, las partes sobre las que hayan de fijarse las cadenas, cables o ganchos a utilizar en la elevación o sujeción de las piezas de la estructura.

Se corregirá cuidadosamente, antes de proceder al montaje, cualquier abolladura, comba o torcedura que haya podido provocarse en las operaciones de transporte. Si el defecto no puede ser corregido, o se presume que después de corregido puede afectar a la resistencia o estabilidad de la estructura, la pieza en cuestión se rechazará, marcándola debidamente para dejar constancia de ello.

La sujeción provisional de los elementos durante el montaje se asegurará con tornillos, grapas u otros procedimientos que resistan los esfuerzos que puedan producirse por las operaciones de montaje.

En el montaje se realizará el ensamble de los distintos elementos, de modo que la estructura se adapte a la forma prevista en los planos de taller, con las tolerancias establecidas. Se comprobará, cuantas veces sea preciso, la exacta colocación relativa de sus diversas partes.

Las uniones de montaje y otros dispositivos auxiliares se retirarán solamente cuando se pueda prescindir de ellos estáticamente.

Las tolerancias en la ejecución serán las especificadas en el punto 5.5 de la NBE-EA/95.

La protección de las superficies se realizará según lo especificado en el punto 5.6 de la NBE-EA/95, recalcando que todo elemento de la estructura, recibirá en taller una capa de imprimación antes de ser entregado a montaje. Las superficies que hayan de quedar en contacto en las uniones de la estructura tanto atornilladas como soldadas, así como las que puedan estar en contacto con el terreno no se pintarán, siendo preciso que las últimas queden embebidas en hormigón. No obstante, si alguno de estos elementos ha de permanecer algún tiempo a la intemperie, podrá ser protegido por medio de una pintura fácilmente eliminable, que se limpiará antes de proceder a la unión definitiva.

ALBAÑILERIA

Ladrillos cerámicos

El "Pliego General de Condiciones para la recepción de los ladrillos cerámicos en las obras de construcción RL-88 aprobado por Orden de 27 de Julio de 1988" es de obligatoria observancia en la presente obra de construcción, complementando las condiciones que a continuación se citan. No obstante se podrán emplear ladrillos especiales con el visto bueno de la Dirección Facultativa de la obra tras la justificación documental que demuestre la idoneidad de los mismos, para la función a que se destinen.

Características

fecha 09/03/2018
VISADO BISATUA
Nafarroako Aparailari, Arkitekto Teknikoa eta Eraikuntza Ingeniarien Elkargo Ofiziala
Colegio Oficial de Aparejadores, Arquitectos Técnicos e Ingenieros de Edificación de Navarra

Tanto si son macizos, perforados o huecos, y si su destino es para fábricas con revestimiento (NV) o vistas (V), presentarán regularidad de color, forma, dimensiones y masa, con las tolerancias indicadas en RL-88. Su resistencia a compresión (M = P = 100 Kp/cm2, H = 50 Kp/cm2), no ser heladizos, no eflorescidos si son V, y con un límite de succión de 0,45 gr/cm2 por minuto, estarán garantizados por el fabricante con documentos de ensayos.
No presentarán defectos tales como fisuras, exfoliaciones, desconchados ni caliches.

Suministro y recepción

Se suministrarán empaquetados y descargados por medios mecánicos, nunca por vuelco. En el empaquetado figurarán las características esenciales y distintivo del fabricante.
La extracción de muestras, su etiquetado, almacenaje y envío a laboratorio para su ensayo, si la documentación presentada por el fabricante debe ser contrastada según el criterio de la Dirección de la Obra, así como los correspondientes ensayos, será todo ello realizado de acuerdo con lo especificado en RL-88.

Ejecución de cierres y tabiques

Todos ellos serán completamente verticales y bien alineados horizontalmente. En los paramentos de doble tabicón, se engarzarán ambos tabiques, cruzando los ladrillos de un tabique a otro; se tendrá sumo cuidado de que la masa de un tabique no tome contacto con la del otro; esta operación se hará, por lo menos, con cuatro piezas en cada metro cuadrado, pudiendo sustituirse este sistema con otro que, a juicio de la Dirección, ofrezca suficiente garantía (ganchos de hierro, etc.). En la ejecución de tabique, las dos últimas hiladas se tomarán con mortero de yeso.

SE-F (FABRICA)

Los tabiques o muros resistentes de fábrica de ladrillo, cumplirán las especificaciones de la Norma Básica NBE FL-90, aprobada por R.D. 1723/1990 de 20 Diciembre, así como los cementos, cales, arenas, aguas y aditivos empleados en la fabricación de morteros utilizados en el levante de aquellos.
El tipo de aparejo, tipo de juntas y enlace de la fábrica con los diferentes elementos constructivos de la obra se ajustarán a lo especificado en la citada Norma Básica o en la NTE-EFL si la Dirección Facultativa no indica otra cosa.
Los muros de bloques cerámicos perforados (Termoarcilla) se levantarán de acuerdo a la normativa citada.

Fábricas de bloque de hormigón

Se levantarán de acuerdo con las especificaciones de la Norma NTE-EFB, con especial atención a la disposición de nervios de hormigón armado de refuerzo y atado. Cumplirán así mismo el Pliego de Prescripciones Técnicas Generales para la recepción de Bloques de Hormigón RB-90, aprobado por Orden de 4 de Julio de 1990.

Revestimientos

Se tendrá especial cuidado en la preparación de morteros para esta clase de operaciones, utilizando siempre cemento Portland, en cantidad suficiente para evitar toda clase de penetración de humedades y, al extender se tendrá cuidado de humedecer el paramento y proyectar el mortero lo más violentamente posible, actuar con rapidez y remover bien la masa, cada cinco o seis paladas, todo ello utilizando un mortero muy fluido. Los planeos exteriores, en la fachadas Norte y Oeste llevarán material hidrófugo.
Un cuarto de hora después de haber hecho las operaciones indicadas, se le darán dos lechadas de cemento.
En ningún caso de utilizará para la confección de morteros, arena procedente del machaqueo de piedras areniscas con el pretexto de suavizar la masa o facilitar el trabajo de raseos o talochados. En todo caso, la Dirección Facultativa podrá admitir la proporción que estime oportuna previa consulta por parte de la Contrata.
Los revestimientos "monocapa" poseerán certificado de idoneidad y se aplicarán de acuerdo a sus especificaciones.

En la ejecución de las demás partidas de albañilería se cumplimentará estrictamente lo señalado en el Presupuesto y ateniéndose a las advertencias de la Dirección.
En el caso de tabiques prefabricados, se ajustarán a las prescripciones de los correspondientes Documentos de homologación o Idoneidad Técnica expedidos por el Laboratorio Homologado correspondiente.

SANEAMIENTO

fecha 09/03/2018
BISATUA
Nafarroako Aparailari, Arkitekto Teknikoa eta Eraikuntza Ingeniarien Elkargo Ofiziala
VISADO
Colegio Oficial de Aparejadores, Arquitectos Técnicos e Ingenieros de Edificación de Navarra

Ejecución de las redes

Las zanjas para tuberías de conducción de aguas sucias, se ejecutarán de acuerdo con las alineaciones indicadas en los planos y sus fondos llevarán una pendiente uniforme.

Los conductos serán de la calidad y dimensiones indicadas en el presupuesto e irán colocados sobre un buen lecho de arena y las juntas se harán con buena masa de cemento y de forma que los tubos comprendidos en cada tramo entre arquetas estén perfectamente alineados en ambas direcciones (en la dirección que marca la zanja y en la dirección de la pendiente).

Arquetas y sumideros

En todo cambio de dirección y al pie de las bajantes de aguas negras, se colocará una arqueta construida en las condiciones indicadas en el presupuesto. Los sumideros serán siempre sifónicos, metálicos, o en todo caso homologados y sus dimensiones serán proporcionales a las necesidades de evacuación que se prevea.

El "Pliego de Prescripciones Técnicas Generales para Tuberías de Saneamiento de Poblaciones" O.15-IX-86 del MOPU se cumplirá en cuanto al presente Proyecto le concierne.

Los desagües y bajantes en P.V.C. de aguas de lluvia o negras, frías o calientes, cumplirán las especificaciones de las normas UNE 53.114 y 53.332. Por consideraciones de índole ecológica y ambiental se utilizará el Polipropileno con preferencia al P.V.C., siempre que sea posible.

Las fosas sépticas se instalarán en caseríos y viviendas unifamiliares en zona rural de acuerdo al D.F. 37/19-VI-1990.

SOLADOS Y ALICATADOS

Colocación de baldosas y condiciones que deberán reunir los materiales

Sobre la superficie del soporte se aplicará un mortero resistente de consistencia plástica, que no produzca retracciones y sobre él, una capa de cemento-cola. En grandes superficies se dispondrán juntas elásticas que permitan la libre deformación térmica (al exterior cada 2-3 m). Las baldosas se colocarán con sus juntas perfectamente alineadas y perpendiculares entre sí. Se tendrá especial cuidado en que la superficie embaldosada quede completamente plana y con una pendiente mínima (0,3 a 0,5 por 100) hacia los desagües. Se desechará toda pieza que presente el menor defecto, tanto en dimensiones como en los cantos.

Colocación de gradas

Las huellas de las gradas se colocarán completamente horizontales.

No se admitirán gradas que ofrezcan irregularidades mayores de 5 mm de anchura y 3 mm de altura.

YESOS

Todos los yesos empleados en la obra cumplirán las condiciones que se especifican en el "Pliego General de Condiciones para la recepción de Yesos y Escayolas en las obras de construcción RY-85", aprobado por Orden de 31-5-85, y serán homologados obligatoriamente de acuerdo con el Decreto 1312/1986 de 25 de Abril del Ministerio de Industria y Energía.

CARPINTERIA

Carpintería-taller

Las formas y dimensiones de los bastidores y marcos serán las indicadas en presupuesto y planos y se colocarán con ferretería de buena calidad. Las dimensiones máximas de bisagra a bisagra serán inferiores a los 80 centímetros y las dimensiones de las mismas no serán inferiores a los 12 centímetros. Para las fallebas y demás dispositivos de cierre será condición indispensable la presentación de muestras a la Dirección de la obra, para su aprobación. En la colocación de los marcos, se tendrá en cuenta el detalle de los planos, para el recibido de los mismos, que se hará siempre con buena masa de hormigón: esto se exigirá rigurosamente, sobre todo en los marcos de fachada, para evitar toda clase de penetraciones de humedades. No se admitirá ninguna madera húmeda, con repelos, nudos, saledizos y otros defectos.

fecha 09/03/2018
BISATUA
Nafarroako Aparailari, Arkitekto Teknikoa eta Eraikuntza Ingeniarien Elkargo Ofiziala
Colegio Oficial de Aparejadores, Arquitectos Técnicos e Ingenieros de Edificación de Navarra
VISADO

La contrata será responsable de los desperfectos que sean consecuencia, aunque sea indirecta, de las deficiencias de calidad, grado de humedad o colocación tanto de la carpintería de los huecos de fachada como de los interiores y tarima o parquet de madera.

Se considerarán válidos los huecos y Lucernarios clasificados según la norma UNE EN 12207:2000 y ensayados según la norma UNE EN 1 026:2000 para las distintas zonas climáticas:
a) para las zonas climáticas A y B: huecos y Lucernarios de clase 1, clase 2, clase 3, clase 4;
b) para las zonas climáticas C, D y E: huecos y Lucernarios de clase 2, clase 3, clase 4.

Carpintería de aluminio
Los perfiles cumplirán las especificaciones técnicas de calidad, y serán homologados de acuerdo con las normas dictadas por el Real Decreto 2699/1985 de 27 de Diciembre del Ministerio de Industria y Energía. Se tendrá en cuenta, a efectos del espesor necesario del anodizado, la situación de la obra, con especial atención a su proximidad al mar u otra circunstancia que haga agresivo el ambiente.

Otras carpinterías
En el caso de instalación de carpinterías de P.V.C., Poliuretano, Poliester, Acero, etc., el instalador facilitará los documentos que, emitidos por laboratorios homologados, garanticen su idoneidad. Las de madera natural se tratarán con protección a rayos U.V. a poro abierto.

Sellados
Se sellarán, tanto los huecos como sus acristalamientos, con siliconas o espumas avaladas por sus correspondientes certificados.

FONTANERIA
Abastecimiento de agua
Todas las instalaciones cumplirán las "Normas Básicas para las instalaciones de suministro de agua" aprobadas por Orden de 9 de Diciembre de 1975 y Complemento por Resolución de 14 de febrero de 1980 de la Dirección General de la Energía, y el "Pliego de Prescripciones técnicas generales para tuberías de abastecimiento de agua". Orden de 28 de Julio de 1974 y "Contadores de agua fria" Orden de 28 de Diciembre de 1988 del MOPU
Todos los elementos serán de las dimensiones y calidad indicadas en el Proyecto.
Las tuberías de abastecimiento de agua fria serán preferentemente de Polietileno de alta densidad PE. Las de distribuicón interior de agua fría y caliente, de Polibutileno PB. Las de calefacción, de Cobre, PB o PE serie 3. Los materiales plásticos que vayan a ser utilizados en calefacción, agua sanitaria fría y agua sanitaria caliente se ajustarán a las determinaciones fijadas por el Gobierno Vasco según Orden de 18 de diciembre de 1996.
Las de hierro galvanizado soldadas o estiradas, cumplirán las prescripciones de la norma:

- UNE 19047/85: "Tubos de acero soldados y galvanizados para instalaciones de agua fría y caliente", o
- UNE 19048/85: "Tubos de acero sin soldadura, galvanizados para instalaciones de agua fría y caliente".

El recubrimiento galvánico se ajustará a las especificaciones de la norma UNE 37505/75: "Tubos de acero galvanizados en caliente. Características. Métodos de ensayo", con un aporte mínimo de 400 gr. de zinc por m2 de superficie.
Los tubos de evacuación de PVC o Polipropileno PP, estarán homologados y los primeros de acuerdo con las normas UNE 53114 y 53332, utilizando para las aguas usadas la serie C, pudiendo serlo la serie F para ventilación y aguas pluviales.

Montaje
Si a juicio de la Empresa o persona responsable del montaje de las instalaciones, los documentos del proyecto fueran insuficientes o no se ajustaran tanto a las necesidades de la obra, por modificaciones posteriores, como a las exigencias de la legislación vigente, la citada empresa, antes de iniciar los trabajos, presentará a la Dirección Facultativa la documentación que exija la definición completa de las instalaciones que pretende realizar, con especificación de las calidades, dimensiones, marcas y modelos de todos los materiales incluidos en la obra, así como de los sistemas de empalme, fijado de la instalación a la obra, etc.

fecha 09/03/2018
BISATUA
Nafarroako Aparailari, Arkitekto Teknikoa eta Eraikuntza Ingeniarien Elkargo Ofiziala
Colegio Oficial de Aparejadores, Arquitectos Técnicos e Ingenieros de Edificación de Navarra
VISADO

Antes de comenzar la colocación de los conductos tanto de traída como de evacuación de agua y combustibles líquidos, se presentará una muestra a la Dirección Facultativa, la cual, y por cuenta de la contrata, mandará hacer los análisis que crea oportunos para la verificación de los materiales empleados, especialmente las tuberías de hierro galvanizado, las cuales, aun cuando no se realizaran, no eximirán de su responsabilidad a la Contrata respecto a las calidades y condiciones de colocación.
Si en los documentos del Proyecto no se indica lo contrario, ni el instalador presenta otra alternativa a la Dirección Facultativa, toda la instalación se ajustará a lo especificado en las Normas Tecnológicas de la Edificación IC, ID, IF, IG e IS.
Durante el montaje de la instalación se citan como cuidados elementales a tener en cuenta, la limpieza de los materiales y aparatos antes de su colocación, taponar los agujeros previstos para la futura instalación de aparatos, cuidar la caída de cascotes y otros objetos por las bajantes, sujetarlas a la obra de fábrica con abrazaderas especiales para cada caso e independizar totalmente la instalación de la estructura del edificio.
Las conducciones de agua caliente irán calorifugadas y encamisadas de modo que se permitan las dilataciones. Para evitar condensaciones, se ha de cuidar que la separación entre tuberías de agua caliente y fría sea como mínimo de 4 cms. y, si éstas corren horizontalmente, la de agua caliente debe ir encima de la de agua fría, ajustándose a las prescripciones marcadas por las Instrucciones Técnicas aprobadas junto con el Reglamento de Instalaciones Térmicas por Real Decreto 1751 de 31 de julio de 1998.
Se pondrá especial cuidado en evitar el contacto de cualquier tubería de hierro galvanizado con el yeso, y con mortero o terrenos en los que no se tenga la certeza de que no existen indicios del mismo, o de cloruros.
El sellado de juntas de paso a través de muros o forjados se realizará con masillas plásticas.
Para la unión de distintos materiales se tendrá en cuenta la posibilidad de electrólisis en función de la composición de los materiales mismos, su orden según la dirección del líquido contenido y la composición química de este último.
Se consideran materiales incompatibles con las aguas agresivas, los siguientes:

acero galvanizado	aguas duras
plomo	aguas blandas
cobre	aguas amoniacales
hormigón	aguas sulfatadas
fibrocemento	aguas ácidas (detergentes, grasas, etc.)

En el caso de utilizarse en las acometidas o distribución de agua fría o caliente, conductos de Polietileno, Polibutileno, Polipropileno o similares, éstos cumplirán las especificaciones de las normas UNE 53131 y 53133 y demás correspondientes a los materiales que los componen.

APARATOS SANITARIOS
Los aparatos sanitarios cerámicos para utilizar en locales de higiene corporal, cocinas y lavaderos, estarán homologados de acuerdo con la Orden de 14 de Mayo de 1986 del Ministerio de Industria y Energía.

CONTRIBUCIÓN SOLAR MÍNIMA DE AGUA CALIENTE SANITARIA–HE.4. Según DB HE Ahorro de Energía
3.2 Condiciones generales de la instalación
3.2.2 Condiciones generales
El objetivo básico del sistema solar es suministrar al usuario una instalación solar que:

a) optimice el ahorro energético global de la instalación en combinación con el resto de equipos térmicos del edificio;

b) garantice una durabilidad y calidad suficientes;

c) garantice un uso seguro de la instalación.

Las instalaciones se realizarán con un circuito primario y un circuito secundario independientes, con producto químico anticongelante, evitándose cualquier tipo de mezcla de los distintos fluidos que pueden operar en la instalación.
En instalaciones que cuenten con más de 10 m2 de captación correspondiendo a un solo circuito primario, éste será de circulación forzada.

fecha 09/03/2018
BISATUA
Nafarroako Aparailari, Arkitekto Tekniko eta Eraikuntza Ingeniarien Elkargo Ofiziala
Colegio Oficial de Aparejadores, Arquitectos Técnicos e Ingenieros de Edificación de Navarra
VISADO

Si la instalación debe permitir que el agua alcance una temperatura de 60 ºC, no se admitirá la presencia de componentes de acero galvanizado.
Respecto a la protección contra descargas eléctricas, las instalaciones deben cumplir con lo fijado en la reglamentación vigente y en las normas específicas que la regulen.
Se instalarán manguitos electrolíticos entre elementos de diferentes materiales para evitar el par galvánico.

3.2.2.1 Fluido de trabajo

El fluido portador se seleccionará de acuerdo con las especificaciones del fabricante de los captadores. Pueden utilizarse como fluidos en el circuito primario agua de la red, agua desmineralizada o agua con aditivos, según las características climatológicas del lugar de instalación y de la calidad del agua empleada. En caso de utilización de otros fluidos térmicos se incluirán en el proyecto su composición y su calor especifico.
El fluido de trabajo tendrá un pH a 20 °C entre 5 y 9, y un contenido en sales que se ajustará a los señalados en los puntos siguientes:

a) la salinidad del agua del circuito primario no excederá de 500 mg/l totales de sales solubles. En el caso de no disponer de este valor se tomará el de conductividad como variable limitante, no sobrepasando los 650 μS/cm;
b) el contenido en sales de calcio no excederá de 200 mg/l, expresados como contenido en carbonato cálcico;
c) el límite de dióxido de carbono libre contenido en el agua no excederá de 50 mg/l.

Fuera de estos valores, el agua deberá ser tratada.

3.2.2.2 Protección contra heladas

El fabricante, suministrador final, instalador o diseñador del sistema deberá fijar la mínima temperatura permitida en el sistema. Todas las partes del sistema que estén expuestas al exterior deben ser capaces de soportar la temperatura especificada sin daños permanentes en el sistema.
Cualquier componente que vaya a ser instalado en el interior de un recinto donde la temperatura pueda caer por debajo de los 0 °C, deberá estar protegido contra las heladas.
La instalación estará protegida, con un producto químico no tóxico cuyo calor específico no será inferior a 3 kJ/kg K, en 5 ºC por debajo de la mínima histórica registrada con objeto de no producir daños en el circuito primario de captadores por heladas. Adicionalmente este producto químico mantendrá todas sus propiedades físicas y químicas dentro de los intervalos mínimo y máximo de temperatura permitida por todos los componentes y materiales de la instalación.
Se podrá utilizar otro sistema de protección contra heladas que, alcanzando los mismo niveles de protección, sea aprobado por la Administración Competente.

3.2.2.3 Sobrecalentamientos

3.2.2.3.1 Protección contra sobrecalentamientos

Se debe dotar a las instalaciones solares de dispositivos de control manuales o automáticos que eviten los sobrecalentamientos de la instalación que puedan dañar los materiales o equipos y penalicen la calidad del suministro energético. En el caso de dispositivos automáticos, se evitarán de manera especial las pérdidas de fluido anticongelante, el relleno con una conexión directa a la red y el control del sobrecalentamiento mediante el gasto excesivo de agua de red. Especial cuidado se tendrá con las instalaciones de uso estacional en las que en el periodo de no utilización se tomarán medidas que eviten el sobrecalentamiento por el no uso de la instalación.
Cuando el sistema disponga de la posibilidad de drenajes como protección ante sobrecalentamientos, la construcción deberá realizarse de tal forma que el agua caliente o vapor del drenaje no supongan ningún peligro para los habitantes y no se produzcan daños en el sistema, ni en ningún otro material en el edificio o vivienda.
Cuando las aguas sean duras, es decir con una concentración en sales de calcio entre 100 y 200 mg/l, se realizarán las previsiones necesarias para que la temperatura de trabajo de cualquier punto del circuito de consumo no sea superior a 60 °C, sin perjuicio de la aplicación de los requerimientos necesarios contra la legionella. En cualquier caso, se dispondrán los medios necesarios para facilitar la limpieza de los circuitos.

3.2.2.3.2 Protección contra quemaduras

En sistemas de Agua Caliente Sanitaria, donde la temperatura de agua caliente en los puntos de consumo pueda exceder de 60 °C debe instalarse un sistema automático de mezcla u otro sistema que limite la temperatura de

fecha 09/03/2018
BISATUA
Nafarroako Aparailari, Arkitekto Tekniko eta Eraikuntza Ingeniarien Elkargo Ofiziala
Colegio Oficial de Aparejadores, Arquitectos Técnicos e Ingenieros de Edificación de Navarra
VISADO

suministro a 60 °C, aunque en la parte solar pueda alcanzar una temperatura superior para sufragar las pérdidas. Este sistema deberá ser capaz de soportar la máxima temperatura posible de extracción del sistema solar.

3.2.2.3.3 Protección de materiales contra altas temperaturas

El sistema deberá ser calculado de tal forma que nunca se exceda la máxima temperatura permitida por todos los materiales y componentes.

3.2.2.4 Resistencia a presión

Los circuitos deben someterse a una prueba de presión de 1,5 veces el valor de la presión máxima de servicio. Se ensayará el sistema con esta presión durante al menos una hora no produciéndose daños permanentes ni fugas en los componentes del sistema y en sus interconexiones. Pasado este tiempo, la presión hidráulica no deberá caer más de un 10 % del valor medio medido al principio del ensayo.
El circuito de consumo deberá soportar la máxima presión requerida por las regulaciones nacionales/europeas de agua potable para instalaciones de agua de consumo abiertas o cerradas.
En caso de sistemas de consumo abiertos con conexión a la red, se tendrá en cuenta la máxima presión de la misma para verificar que todos los componentes del circuito de consumo soportan dicha presión.

3.2.2.5 Prevención de flujo inverso

La instalación del sistema deberá asegurar que no se produzcan pérdidas energéticas relevantes debidas a flujos inversos no intencionados en ningún circuito hidráulico del sistema.
La circulación natural que produce el flujo inverso se puede favorecer cuando el acumulador se encuentra por debajo del captador por lo que habrá que tomar, en esos casos, las precauciones oportunas para evitarlo.
Para evitar flujos inversos es aconsejable la utilización de válvulas antirretorno, salvo que el equipo sea por circulación natural.

3.3 Criterios generales de cálculo

3.3.1 Dimensionado básico

En la memoria del proyecto se establecerá el método de cálculo, especificando, al menos en base mensual, los valores medios diarios de la demanda de energía y de la contribución solar. Asimismo el método de cálculo incluirá las prestaciones globales anuales definidas por:

a) la demanda de energía térmica;
b) la energía solar térmica aportada;
c) las fracciones solares mensuales y anual;
d) el rendimiento medio anual.

Se deberá comprobar si existe algún mes del año en el cual la energía producida teóricamente por la instalación solar supera la demanda correspondiente a la ocupación real o algún otro periodo de tiempo en el cual puedan darse las condiciones de sobrecalentamiento, tomándose en estos casos las medidas de protección de la instalación correspondientes. Durante ese periodo de tiempo se intensificarán los trabajos de vigilancia descritos en el apartado de mantenimiento. En una instalación de energía solar, el rendimiento del captador, independientemente de la aplicación y la tecnología usada, debe ser siempre igual o superior al 40%.

Adicionalmente se deberá cumplir que el rendimiento medio dentro del periodo al año en el que se utilice la instalación, deberá ser mayor que el 20 %.

3.3.2 Sistema de captación

3.3.2.1 Generalidades

El captador seleccionado deberá poseer la certificación emitida por el organismo competente en la materia según lo regulado en el RD 891/1980 de 14 de Abril, sobre homologación de los captadores solares y en la Orden de 28 de Julio de 1980 por la que se aprueban las normas e instrucciones técnicas complementarias para la homologación de los captadores solares, o la certificación o condiciones que considere la reglamentación que lo sustituya.
Se recomienda que los captadores que integren la instalación sean del mismo modelo, tanto por criterios energéticos como por criterios constructivos.

fecha 09/03/2018
BISATUA
Nafarroako Aparailari, Arkitekto Tekniko eta Eraikuntza Ingeniarien Elkargo Ofiziala
VISADO
Colegio Oficial de Aparejadores, Arquitectos Técnicos e Ingenieros de Edificación de Navarra

En las instalaciones destinadas exclusivamente a la producción de agua caliente sanitaria mediante energía solar, se recomienda que los captadores tengan un coeficiente global de pérdidas, referido a la curva de rendimiento en función de la temperatura ambiente y temperatura de entrada, menor de 10 Wm2/ºC, según los coeficientes definidos en la normativa en vigor.

3.3.2.2 Conexionado

Se debe prestar especial atención en la estanqueidad y durabilidad de las conexiones del captador.
Los captadores se dispondrán en filas constituidas, preferentemente, por el mismo número de elementos. Las filas de captadores se pueden conectar entre sí en paralelo, en serie ó en serieparalelo, debiéndose instalar válvulas de cierre, en la entrada y salida de las distintas baterías de captadores y entre las bombas, de manera que puedan utilizarse para aislamiento de estos componentes en labores de mantenimiento, sustitución, etc. Además se instalará una válvula de seguridad por fila con el fin de proteger la instalación.
Dentro de cada fila los captadores se conectarán en serie ó en paralelo. El número de captadores que se pueden conectar en paralelo tendrá en cuenta las limitaciones del fabricante. En el caso de que la aplicación sea exclusivamente de ACS se podrán conectar en serie hasta 10 m2 en las zonas climáticas I y II, hasta 8 m2 en la zona climática III y hasta 6 m2 en las zonas climáticas IV y V.
La conexión entre captadores y entre filas se realizará de manera que el circuito resulte equilibrado hidráulicamente recomendándose el retorno invertido frente a la instalación de válvulas de equilibrado.

3.3.2.3 Estructura soporte

Se aplicará a la estructura soporte las exigencias del Código Técnico de la Edificación en cuanto a seguridad.
El cálculo y la construcción de la estructura y el sistema de fijación de captadores permitirá las necesarias dilataciones térmicas, sin transferir cargas que puedan afectar a la integridad de los captadores o al circuito hidráulico.
Los puntos de sujeción del captador serán suficientes en número, teniendo el área de apoyo y posición relativa adecuadas, de forma que no se produzcan flexiones en el captador, superiores a las permitidas por el fabricante.
Los topes de sujeción de captadores y la propia estructura no arrojarán sombra sobre los captadores.
En el caso de instalaciones integradas en cubierta que hagan las veces de la cubierta del edificio, la estructura y la estanqueidad entre captadores se ajustará a las exigencias indicadas en la parte correspondiente del Código Técnico de la Edificación y demás normativa de aplicación.

3.3.3 Sistema de acumulación solar

3.3.3.1 Generalidades

El sistema solar se debe concebir en función de la energía que aporta a lo largo del día y no en función de la potencia del generador (captadores solares), por tanto se debe prever una acumulación acorde con la demanda al no ser ésta simultánea con la generación.
Para la aplicación de ACS, el área total de los captadores tendrá un valor tal que se cumpla la condición:

$$50 < V/A < 180$$

siendo: A la suma de las áreas de los captadores [m²];
V el volumen del depósito de acumulación solar [litros].
Preferentemente, el sistema de acumulación solar estará constituido por un solo depósito, será de configuración vertical y estará ubicado en zonas interiores. El volumen de acumulación podrá fraccionarse en dos o más depósitos, que se conectarán, preferentemente, en serie invertida en el circuito de consumo ó en paralelo con los circuitos primarios y secundarios equilibrados.
Para instalaciones prefabricadas según se definen en el apartado 3.2.1, a efectos de prevención de la legionelosis se alcanzarán los niveles térmicos necesarios según normativa mediante el no uso de la instalación. Para el resto de las instalaciones y únicamente con el fin y con la periodicidad que contemple la legislación vigente referente a la prevención y control de la legionelosis, es admisible prever un conexionado puntual entre el sistema auxiliar y el acumulador solar, de forma que se pueda calentar este último con el auxiliar. En ambos casos deberá ubicarse un termómetro cuya lectura sea fácilmente visible por el usuario. No obstante, se podrán realizar otros métodos de tratamiento antilegionela permitidos por la legislación vigente.

fecha 09/03/2018
BISATUA
Nafarroako Aparailari, Arkitekto Teniko eta Eraikuntza Ingeniarien Elkargo Ofiziala
VISADO
Colegio Oficial de Aparejadores, Arquitectos Técnicos e Ingenieros de Edificación de Navarra
NAVARRA NAFARROA

Los acumuladores de los sistemas grandes a medida con un volumen mayor de 2 m3 deben llevar válvulas de corte u otros sistemas adecuados para cortar flujos al exterior del depósito no intencionados en caso de daños del sistema.
Para instalaciones de climatización de piscinas exclusivamente, no se podrá usar ningún volumen de acumulación, aunque se podrá utilizar un pequeño almacenamiento de inercia en el primario.

3.3.3.2 Situación de las conexiones

Las conexiones de entrada y salida se situarán de forma que se eviten caminos preferentes de circulación del fluido y, además:

a) la conexión de entrada de agua caliente procedente del intercambiador o de los captadores al interacumulador se realizará, preferentemente a una altura comprendida entre el 50% y el 75% de la altura total del mismo;
b) la conexión de salida de agua fría del acumulador hacia el intercambiador o los captadores se realizará por la parte inferior de éste;
c) la conexión de retorno de consumo al acumulador y agua fría de red se realizarán por la parte inferior;
d) la extracción de agua caliente del acumulador se realizará por la parte superior.

En los casos en los debidamente justificados en los que sea necesario instalar depósitos horizontales las tomas de agua caliente y fría estarán situadas en extremos diagonalmente opuestos.
La conexión de los acumuladores permitirá la desconexión individual de los mismos sin interrumpir el funcionamiento de la instalación.
No se permite la conexión de un sistema de generación auxiliar en el acumulador solar, ya que esto puede suponer una disminución de las posibilidades de la instalación solar para proporcionar las prestaciones energéticas que se pretenden obtener con este tipo de instalaciones. Para los equipos de instalaciones solares que vengan preparados de fábrica para albergar un sistema auxiliar eléctrico, se deberá anular esta posibilidad de forma permanente, mediante sellado irreversible u otro medio.

3.3.4 Sistema de intercambio

Para el caso de intercambiador independiente, la potencia mínima del intercambiador P, se determinará para las condiciones de trabajo en las horas centrales del día suponiendo una radiación solar de 1000 W/m2 y un rendimiento de la conversión de energía solar a calor del 50 %, cumpliéndose la condición:

$$P \geq 500 \cdot A$$

Siendo: P potencia mínima del intercambiador [W];
A el área de captadores [m²].
Para el caso de intercambiador incorporado al acumulador, la relación entre la superficie útil de intercambio y la superficie total de captación no será inferior a 0,15.
En cada una de las tuberías de entrada y salida de agua del intercambiador de calor se instalará una válvula de cierre próxima al manguito correspondiente.
Se puede utilizar el circuito de consumo con un segundo intercambiador (circuito terciario).

3.3.5 Circuito hidráulico

3.3.5.1 Generalidades

Debe concebirse inicialmente un circuito hidráulico de por sí equilibrado. Si no fuera posible, el flujo debe ser controlado por válvulas de equilibrado. El caudal del fluido portador se determinará de acuerdo con las especificaciones del fabricante como consecuencia del diseño de su producto. En su defecto su valor estará comprendido entre 1,2 l/s y 2 l/s por cada 100 m² de red de captadores. En las instalaciones en las que los captadores estén conectados en serie, el caudal de la instalación se obtendrá aplicando el criterio anterior y dividiendo el resultado por el número de captadores conectados en serie.

3.3.5.2 Tuberías

fecha 09/03/2018
BISATUA
Nafarroako Aparailari, Arkitekto Tekniko eta Eraikuntza Ingeniarien Elkargo Ofiziala
VISADO
Colegio Oficial de Aparejadores, Arquitectos Técnicos e Ingenieros de Edificación de Navarra
NAVARRA NAFARROA

El sistema de tuberías y sus materiales deben ser tales que no exista posibilidad de formación de obturaciones o depósitos de cal para las condiciones de trabajo.
Con objeto de evitar pérdidas térmicas, la longitud de tuberías del sistema deberá ser tan corta como sea posible y evitar al máximo los codos y pérdidas de carga en general. Los tramos horizontales tendrán siempre una pendiente mínima del 1% en el sentido de la circulación.
El aislamiento de las tuberías de intemperie deberá llevar una protección externa que asegure la durabilidad ante las acciones climatológicas admitiéndose revestimientos con pinturas asfálticas, poliésteres reforzados con fibra de vidrio o pinturas acrílicas. El aislamiento no dejará zonas visibles de tuberías o accesorios, quedando únicamente al exterior los elementos que sean necesarios para el buen funcionamiento y operación de los componentes.

3.3.5.3 Bombas

Si el circuito de captadores está dotado con una bomba de circulación, la caída de presión se debería mantener aceptablemente baja en todo el circuito.
Siempre que sea posible, las bombas en línea se montarán en las zonas más frías del circuito, teniendo en cuenta que no se produzca ningún tipo de cavitación y siempre con el eje de rotación en posición horizontal.
En instalaciones superiores a 50 m² se montarán dos bombas idénticas en paralelo, dejando una de reserva, tanto en el circuito primario como en el secundario. En este caso se preverá el funcionamiento alternativo de las mismas, de forma manual o automática.
En instalaciones de climatización de piscinas la disposición de los elementos será la siguiente: el filtro ha de colocarse siempre entre la bomba y los captadores, y el sentido de la corriente ha de ser bomba-filtro-captadores; para evitar que la resistencia de este provoque una sobrepresión perjudicial para los captadores, prestando especial atención a su mantenimiento. La impulsión del agua caliente deberá hacerse por la parte inferior de la piscina, quedando la impulsión de agua filtrada en superficie.

3.3.5.4 Vasos de expansión

Los vasos de expansión preferentemente se conectarán en la aspiración de la bomba. La altura en la que se situarán los vasos de expansión abiertos será tal que asegure el no desbordamiento del fluido y la no introducción de aire en el circuito primario.

3.3.5.5 Purga de aire

En los puntos altos de la salida de baterías de captadores y en todos aquellos puntos de la instalación donde pueda quedar aire acumulado, se colocarán sistemas de purga constituidos por botellines de desaireación y purgador manual o automático. El volumen útil del botellín será superior a 100 cm3. Este volumen podrá disminuirse si se instala a la salida del circuito solar y antes del intercambiador un desaireador con purgador automático.
En el caso de utilizar purgadores automáticos, adicionalmente, se colocarán los dispositivos necesarios para la purga manual.

3.3.5.6 Drenaje

Los conductos de drenaje de las baterías de captadores se diseñarán en lo posible de forma que no puedan congelarse.

3.3.6 Sistema de energía convencional auxiliar

Para asegurar la continuidad en el abastecimiento de la demanda térmica, las instalaciones de energía solar deben disponer de un sistema de energía convencional auxiliar.
Queda prohibido el uso de sistemas de energía convencional auxiliar en el circuito primario de captadores.
El sistema convencional auxiliar se diseñara para cubrir el servicio como si no se dispusiera del sistema solar. Sólo entrará en funcionamiento cuando sea estrictamente necesario y de forma que se aproveche lo máximo posible la energía extraída del campo de captación.
El sistema de aporte de energía convencional auxiliar con acumulación o en línea, siempre dispondrá de un termostato de control sobre la temperatura de preparación que en condiciones normales de funcionamiento permitirá cumplir con la legislación vigente en cada momento referente a la prevención y control de la legionelosis.
En el caso de que el sistema de energía convencional auxiliar no disponga de acumulación, es decir sea una fuente instantánea, el equipo será modulante, es decir, capaz de regular su potencia de forma que se obtenga la temperatura de manera permanente con independencia de cual sea la temperatura del agua de entrada al citado equipo.

fecha 09/03/2018
BISATUA
Nafarroako Aparailari, Arkitekto Teknikoa eta Eraikuntza Ingeniarien Elkargo Ofiziala
VISADO
Colegio Oficial de Aparejadores, Arquitectos Técnicos e Ingenieros de Edificación de Navarra

En el caso de climatización de piscinas, para el control de la temperatura del agua se dispondrá una sonda de temperatura en el retorno de agua al intercambiador de calor y un termostato de seguridad dotado de rearme manual en la impulsión que enclave el sistema de generación de calor.
La temperatura de tarado del termostato de seguridad será, como máximo, 10 ºC mayor que la temperatura máxima de impulsión.

3.3.7 Sistema de control

El sistema de control asegurará el correcto funcionamiento de las instalaciones, procurando obtener un buen aprovechamiento de la energía solar captada y asegurando un uso adecuado de la energía auxiliar. El sistema de regulación y control comprenderá el control de funcionamiento de los circuitos y los sistemas de protección y seguridad contra sobrecalentamientos, heladas etc.
En circulación forzada, el control de funcionamiento normal de las bombas del circuito de captadores, deberá ser siempre de tipo diferencial y, en caso de que exista depósito de acumulación solar, deberá actuar en función de la diferencia entre la temperatura del fluido portador en la salida de la batería de los captadores y la del depósito de acumulación. El sistema de control actuará y estará ajustado de manera que las bombas no estén en marcha cuando la diferencia de temperaturas sea menor de 2 ºC y no estén paradas cuando la diferencia sea mayor de 7 ºC. La diferencia de temperaturas entre los puntos de arranque y de parada de termostato diferencial no será menor que 2 ºC.
Las sondas de temperatura para el control diferencial se colocarán en la parte superior de los captadores de forma que representen la máxima temperatura del circuito de captación. El sensor de temperatura de la acumulación se colocará preferentemente en la parte inferior en una zona no influenciada por la circulación del circuito secundario o por el calentamiento del intercambiador si éste fuera incorporado.
El sistema de control asegurará que en ningún caso se alcancen temperaturas superiores a las máximas soportadas por los materiales, componentes y tratamientos de los circuitos.
El sistema de control asegurará que en ningún punto la temperatura del fluido de trabajo descienda por debajo de una temperatura tres grados superior a la de congelación del fluido.
Alternativamente al control diferencial, se podrán usar sistemas de control accionados en función de la radiación solar.
Las instalaciones con varias aplicaciones deberán ir dotadas con un sistema individual para seleccionar la puesta en marcha de cada una de ellas, complementado con otro que regule la aportación de energía a la misma. Esto se puede realizar por control de temperatura o caudal actuando sobre una válvula de reparto, de tres vías todo o nada, bombas de circulación, o por combinación de varios mecanismos.

3.3.8 Sistema de medida

Además de los aparatos de medida de presión y temperatura que permitan la correcta operación, para el caso de instalaciones mayores de 20 m2 se deberá disponer al menos de un sistema analógico de medida local y registro de datos que indique como mínimo las siguientes variables:

a) temperatura de entrada agua fría de red;
b) temperatura de salida acumulador solar;
c) caudal de agua fría de red.

El tratamiento de los datos proporcionará al menos la energía solar térmica acumulada a lo largo del tiempo.

3.4 Componentes

3.4.1 Captadores solares

Los captadores con absorbente de hierro no pueden ser utilizados bajo ningún concepto.
Cuando se utilicen captadores con absorbente de aluminio, obligatoriamente se utilizarán fluidos de trabajo con un tratamiento inhibidor de los iones de cobre e hierro.
El captador llevará, preferentemente, un orificio de ventilación de diámetro no inferior a 4 mm situado en la parte inferior de forma que puedan eliminarse acumulaciones de agua en el captador.
El orificio se realizará de forma que el agua pueda drenarse en su totalidad sin afectar al aislamiento.
Se montará el captador, entre los diferentes tipos existentes en el mercado, que mejor se adapte a las características y condiciones de trabajo de la instalación, siguiendo siempre las especificaciones y recomendaciones dadas por el fabricante.

fecha 09/03/2018
BISATUA
Nafarroako Aparailari, Arkitekto Tekniko eta Eraikuntza Ingenianien Elkargo Ofiziala
Colegio Oficial de Aparejadores, Arquitectos Técnicos e Ingenieros de Edificación de Navarra
VISADO

Las características ópticas del tratamiento superficial aplicado al absorbedor, no deben quedar modificadas substancialmente en el transcurso del periodo de vida previsto por el fabricante, incluso en condiciones de temperaturas máximas del captador.
La carcasa del captador debe asegurar que en la cubierta se eviten tensiones inadmisibles, incluso bajo condiciones de temperatura máxima alcanzable por el captador.
El captador llevará en lugar visible una placa en la que consten, como mínimo, los siguientes datos:

a) nombre y domicilio de la empresa fabricante, y eventualmente su anagrama;
b) modelo, tipo, año de producción;
c) número de serie de fabricación;
d) área total del captador;
e) peso del captador vacío, capacidad de líquido;
f) presión máxima de servicio.

Esta placa estará redactada como mínimo en castellano y podrá ser impresa o grabada con la condición que asegure que los caracteres permanecen indelebles.

3.4.2 Acumuladores

Cuando el intercambiador esté incorporado al acumulador, la placa de identificación indicará además, los siguientes datos:

a) superficie de intercambio térmico en m²;
b) presión máxima de trabajo, del circuito primario.

Cada acumulador vendrá equipado de fábrica de los necesarios manguitos de acoplamiento, soldados antes del tratamiento de protección, para las siguientes funciones:

a) manguitos roscados para la entrada de agua fría y la salida de agua caliente;
b) registro embridado para inspección del interior del acumulador y eventual acoplamiento del serpentín;
c) manguitos roscados para la entrada y salida del fluido primario;
d) manguitos roscados para accesorios como termómetro y termostato;
e) manguito para el vaciado.

En cualquier caso la placa característica del acumulador indicará la pérdida de carga del mismo.
Los depósitos mayores de 750 l dispondrán de una boca de hombre con un diámetro mínimo de 400 mm, fácilmente accesible, situada en uno de los laterales del acumulador y cerca del suelo, que permita la entrada de una persona en el interior del depósito de modo sencillo, sin necesidad de desmontar tubos ni accesorios;
El acumulador estará enteramente recubierto con material aislante y, es recomendable disponer una protección mecánica en chapa pintada al horno, PRFV, o lámina de material plástica.

2. Podrán utilizarse acumuladores de las características y tratamientos descritos a continuación: características y tratamientos descritos a continuación:
    a) acumuladores de acero vitrificado con protección catódica;
    b) acumuladores de acero con un tratamiento que asegure la resistencia a temperatura y corrosión con un sistema de protección catódica;
    c) acumuladores de acero inoxidable adecuado al tipo de agua y temperatura de trabajo.
    d) acumuladores de cobre;
    e) acumuladores no metálicos que soporten la temperatura máxima del circuito y esté autorizada su utilización por las compañías de suministro de agua potable;
    f) acumuladores de acero negro (sólo en circuitos cerrados, cuando el agua de consumo pertenezca a un circuito terciario);
    g) los acumuladores se ubicarán en lugares adecuados que permitan su sustitución por envejecimiento o averías.

3.4.3 Intercambiador de calor

Cualquier intercambiador de calor existente entre el circuito de captadores y el sistema de suministro al consumo no debería reducir la eficiencia del captador debido a un incremento en la temperatura de funcionamiento de captadores.

fecha 09/03/2018
BISATUA
Nafarroako Aparailari, Arkitekto Tekniko eta Eraikuntza Ingeniarien Elkargo Ofiziala
Colegio Oficial de Aparejadores, Arquitectos Técnicos e Ingenieros de Edificación de Navarra
VISADO

Si en una instalación a medida sólo se usa un intercambiador entre el circuito de captadores y el acumulador, la transferencia de calor del intercambiador de calor por unidad de área de captador no debería ser menor que 40 W/m2·K.

3.4.4 Bombas de circulación

Los materiales de la bomba del circuito primario serán compatibles con las mezclas anticongelantes y en general con el fluido de trabajo utilizado.
Cuando las conexiones de los captadores son en paralelo, el caudal nominal será el igual caudal unitario de diseño multiplicado por la superficie total de captadores en paralelo.
La potencia eléctrica parásita para la bomba no debería exceder los valores dados en tabla 3.4:
La bomba permitirá efectuar de forma simple la operación de desaireación o purga.

3.4.5 Tuberías

En las tuberías del circuito primario podrán utilizarse como materiales el cobre y el acero inoxidable, con uniones roscadas, soldadas o embridadas y protección exterior con pintura anticorrosiva.
En el circuito secundario o de servicio de agua caliente sanitaria, podrá utilizarse cobre y acero inoxidable. Podrán utilizarse materiales plásticos que soporten la temperatura máxima del circuito y que le sean de aplicación y esté autorizada su utilización por las compañías de suministro de agua potable.

3.4.6 Válvulas

La elección de las válvulas se realizará, de acuerdo con la función que desempeñen y las condiciones extremas de funcionamiento (presión y temperatura) siguiendo preferentemente los criterios que a continuación se citan:

a) para aislamiento: válvulas de esfera;
b) para equilibrado de circuitos: válvulas de asiento;
c) para vaciado: válvulas de esfera o de macho;
d) para llenado: válvulas de esfera;
e) para purga de aire: válvulas de esfera o de macho;
f) para seguridad: válvula de resorte;
g) para retención: válvulas de disco de doble compuerta, o de clapeta.

Las válvulas de seguridad, por su importante función, deben ser capaces de derivar la potencia máxima del captador o grupo de captadores, incluso en forma de vapor, de manera que en ningún caso sobrepase la máxima presión de trabajo del captador o del sistema.

3.4.7 Vasos de expansión

3.4.7.1 Vasos de expansión abiertos

Los vasos de expansión abiertos, cuando se utilicen como sistemas de llenado o de rellenado, dispondrán de una línea de alimentación, mediante sistemas tipo flotador o similar.

3.4.7.2 Vasos de expansión cerrados

El dispositivo de expansión cerrada del circuito de captadores deberá estar dimensionado de tal forma que, incluso después de una interrupción del suministro de potencia a la bomba de circulación del circuito de captadores, justo cuando la radiación solar sea máxima, se pueda restablecer la operación automáticamente cuando la potencia esté disponible de nuevo.
Cuando el medio de transferencia de calor pueda evaporarse bajo condiciones de estancamiento, hay que realizar un dimensionado especial del volumen de expansión: Además de dimensionarlo como es usual en sistemas de calefacción cerrados (la expansión del medio de transferencia de calor completo), el depósito de expansión deberá ser capaz de compensar el volumen del medio de transferencia de calor en todo el grupo de captadores completo incluyendo todas las tuberías de conexión entre captadores más un 10 %.
El aislamiento no dejará zonas visibles de tuberías o accesorios, quedando únicamente al exterior los elementos que sean necesarios para el buen funcionamiento y operación de los componentes.
Los aislamientos empleados serán resistentes a los efectos de la intemperie, pájaros y roedores.

3.4.8 Purgadores

Se evitará el uso de purgadores automáticos cuando se prevea la formación de vapor en el circuito.

fecha 09/03/2018
BISATUA
Nafarroako Aparailari, Arkitekto Tekniko eta Eraikuntza Ingeniarien Elkargo Ofiziala
VISADO
Colegio Oficial de Aparejadores, Arquitectos Técnicos e Ingenieros de Edificación de Navarra
NAVARRA NAFARROA

Los purgadores automáticos deben soportar, al menos, la temperatura de estancamiento del captador y en cualquier caso hasta 130 ºC en las zonas climáticas I, II y III, y de 150 ºC en las zonas climáticas IV y V.

3.4.9 Sistema de llenado

Los circuitos con vaso de expansión cerrado deben incorporar un sistema de llenado manual o automático que permita llenar el circuito y mantenerlo presurizado. En general, es muy recomendable la adopción de un sistema de llenado automático con la inclusión de un depósito de recarga u otro dispositivo, de forma que nunca se utilice directamente un fluido para el circuito primario cuyas características incumplan esta Sección del Código Técnico o con una concentración de anticongelante más baja. Será obligatorio cuando, por el emplazamiento de la instalación, en alguna época del año pueda existir riesgo de heladas o cuando la fuente habitual de suministro de agua incumpla las condiciones de pH y pureza requeridas en esta Sección del Código Técnico.
En cualquier caso, nunca podrá rellenarse el circuito primario con agua de red si sus características pueden dar lugar a incrustaciones, deposiciones o ataques en el circuito, o si este circuito necesita anticongelante por riesgo de heladas o cualquier otro aditivo para su correcto funcionamiento.
Las instalaciones que requieran anticongelante deben incluir un sistema que permita el relleno manual del mismo.
Para disminuir los riesgos de fallos se evitarán los aportes incontrolados de agua de reposición a los circuitos cerrados y la entrada de aire que pueda aumentar los riesgos de corrosión originados por el oxígeno del aire. Es aconsejable no usar válvulas de llenado automáticas.

3.4.10 Sistema eléctrico y de control

La localización e instalación de los sensores de temperatura deberá asegurar un buen contacto térmico con la parte en la cual hay que medir la temperatura, para conseguirlo en el caso de las de inmersión se instalarán en contra corriente con el fluido. Los sensores de temperatura deben estar aislados contra la influencia de las condiciones ambientales que le rodean.
La ubicación de las sondas ha de realizarse de forma que éstas midan exactamente las temperaturas que se desean controlar, instalándose los sensores en el interior de vainas y evitándose las tuberías separadas de la salida de los captadores y las zonas de estancamiento en los depósitos.
Preferentemente las sondas serán de inmersión. Se tendrá especial cuidado en asegurar una adecuada unión entre las sondas de contactos y la superficie metálica.

RENDIMIENTO DE LAS INSTALACIONES TÉRMICAS-HE.2. Según DB HE Ahorro de Energía

Los edificios dispondrán de instalaciones térmicas apropiadas destinadas a proporcionar el bienestar térmico de sus ocupantes, regulando el rendimiento de las mismas y de sus equipos.
Esta exigencia en lo que respecta a las instalaciones de Calefacción, Climatización y Agua caliente sanitaria cumplirá en todos sus extremos lo preceptuado por el Reglamento (RITE) que regula dichas instalaciones, aprobado por R.D. 1751/31-VII-1998, así como las Instrucciones Técnicas Complementarias ITE que lo desarrollan.
Los generadores de calor cumplirán con el Real Decreto 275/95 de 24 de febrero por el que se dictan normas sobre requisitos mínimos de rendimiento de las calderas nuevas de agua caliente alimentadas por combustibles líquidos y gaseoso.
Las calderas, acumuladores, calentadores, intercambiadores, tuberías, etc. cumplirán además el Reglamento de aparatos a presión. RD 1244/4-IV-79, Instrucciones ITC-MIE-AP y las demás Disposiciones de aplicación a los aparatos a presión.

Recepción y montaje

A la llegada a obra se comprobará que las características técnicas de todos los materiales suministrados por el fabricante según ITE-04, corresponden con las especificadas en proyecto. Las aberturas de conexión de todos los aparatos y equipos deberán estar convenientemente protegidos durante el transporte, almacenamiento y montaje, hasta tanto no se proceda a su unión. Si es de temer la oxidación de las superficies mencionadas, éstas deberán recubrirse con pinturas antioxidantes, grasas o aceites que deberán ser eliminados en el momento del acoplamiento.
Antes de comenzar los trabajos la empresa instaladora deberá efectuar el replanteo de todos y cada uno de los elementos de la instalación y deberá contar con la aprobación del Director de la Instalación.
Toda instalación debe funcionar, bajo cualquier condición de carga, sin producir ruidos o vibraciones que puedan considerarse inaceptables o que rebasen los niveles máximos establecidos en este reglamento en la tabla 3 de la ITE.02.2.3.1. para lo cual los equipos y conducciones se aislarán de los elementos estructurales según la UNE 100153.

fecha 09/03/2018
BISATUA
Nafarroako Aparailari, Arkitekto Tekniko eta Eraikuntza Ingeniarien Elkargo Ofiziala
VISADO
Colegio Oficial de Aparejadores, Arquitectos Técnicos e Ingenieros de Edificación de Navarra

Las conducciones de la instalación deben estar señalizadas con franjas, anillos y flechas dispuestos sobre la superficie exterior de las mismas o de su aislamiento térmico, en el caso de que lo tengan, de acuerdo con lo indicado en UNE 100100. En la sala de máquinas se dispondrá el código de colores, junto al esquema de principio de la instalación.

Instalaciones

Las redes de Distribución deberán aislarse según el apéndice 03.1 del RITE, cumpliendo el material aislante con la UNE 100171, siendo las tuberías de material capaz de resistir la presión de servicio a la temperatura de funcionamiento y la acción agresiva del agua caliente.

Las tuberías se instalarán de forma ordenada, disponiéndolas, siempre que sea posible, paralelamente a tres ejes perpendiculares entre sí y paralelos a los elementos estructurales del edificio, salvo las pendientes que deben darse a los elementos horizontales.

La separación entre la superficie exterior del recubrimiento de una tubería y cualquier otro elemento será tal que permita la manipulación y el mantenimiento del aislante térmico, si existe, así como de válvulas, purgadores, aparatos de medida y control etc.

Las conexiones entre equipos con partes en movimiento y tuberías se efectuarán mediante elementos flexibles, admitiéndose las uniones roscadas de tuberías a equipos o aparatos cuando el diámetro sea igual o inferior a DN50.

No deberán realizarse uniones en el interior de los manguitos que atraviesen muros, forjados u otros elementos estructurales.

Los cambios de sección en las tuberías horizontales se efectuarán con manguitos excéntricos y con los tubos enrasados por la generatriz superior para evitar la formación de bolsas de aire.

En las derivaciones horizontales realizadas en tramos horizontales se enrasarán las generatrices superiores del tubo principal y del ramal.

El acoplamiento de tuberías de materiales diferentes se hará por medio de bridas; si ambos materiales son metálicos, la junta será dieléctrica. En los circuitos abiertos, el sentido de flujo del agua debe ser siempre desde el tubo de material menos noble hacia el material más noble.

Los manguitos Pasamuros deben colocarse en la obra de albañilería o de elementos estructurales cuando éstas se estén ejecutando.

El espacio comprendido entre el manguito y la tubería debe rellenarse con una masilla plástica, que selle totalmente el paso y permita la libre dilatación de la conducción. Los manguitos deben acabarse a ras del elemento de obra, salvo cuando pasen a través de forjados, en cuyo caso deben sobresalir unos 2 cm por la parte superior. La holgura al paso de tuberías no puede ser mayor que 3 cm. Cuando el manguito atraviese un elemento al que se le exija una determinada resistencia al fuego, la solución constructiva del conjunto debe mantener, como mínimo, la misma resistencia y seguir las determinaciones de la CPI en vigor.

La colocación de la red de distribución del fluido caloportador se hará siempre de manera que se evite la formación de bolsas de aire. En los tramos horizontales las tuberías tendrán una pendiente ascendente hacia el purgado más cercano o hacia el vaso de expansión, cuando éste sea de tipo abierto y, preferentemente, en el sentido de circulación del fluido. El valor de la pendiente será igual al 0,2% como mínimo, tanto cuando la instalación esté fría como cuando esté caliente

En los circuitos cerrados, donde se crean puntos altos debido al trazado (finales de columnas, conexiones a unidades terminales etc.) o a las pendientes mencionadas anteriormente, se instalarán purgadores que eliminen el aire que allí se acumule, preferentemente de forma automática.

Pruebas

Previamente a la recepción de las Instalaciones a que se refiere el presente apartado, se procederá a la realización de las pruebas definidas en la Instrucción Técnica correspondiente, por parte de la empresa instaladora. Previamente se notificará a la Dirección de la Obra la fecha y circunstancias en que se realizarán, con objeto de que ésta pueda dar el visto bueno a la Instalación, sin que éste exima de la obtención de las correspondientes autorizaciones de puesta en uso por parte de las instancias oficiales competentes. Todas las pruebas se efectuarán en presencia del director de obra o persona en quien delegue, quien deberá dar su conformidad tanto al procedimiento seguido como a los resultados.

Pruebas hidrostáticas de redes de tuberías

Todas las redes de circulación de fluidos portadores deben ser probadas hidrostáticamente, a fin de asegurar su estanqueidad, antes de quedar ocultas por obras de albañilería, material de relleno o por el material aislante.

fecha 09/03/2018
BISATUA
Nafarroako Aparailari, Arkitekto Teknikoa eta Eraikuntza Ingeniarien Elkargo Ofiziala
Colegio Oficial de Aparejadores, Arquitectos Técnicos e Ingenieros de Edificación de Navarra
VISADO

Independientemente de las pruebas parciales a que hayan sido sometidas las partes de la instalación a lo largo del montaje, según se define en la ITE-06.2, debe efectuarse una prueba final de estanqueidad de todos los equipos y conducciones a una presión en frío equivalente a vez y media la de trabajo, con un mínimo de 6 bar, de acuerdo a UNE 100151.
Posteriormente se realizarán pruebas de circulación de agua, poniendo las bombas en marcha, comprobando la limpieza de los filtros y midiendo presiones y, finalmente, se realizará la comprobación de la estanqueidad del circuito con el fluido a la temperatura de régimen.
Por último, se comprobará el tarado de todos los elementos de seguridad.

Pruebas de redes de conductos
Los conductos de chapa se probarán de acuerdo con UNE 100104.

Pruebas de libre dilatación
Una vez que las pruebas anteriores hayan sido satisfactorias y se hayan comprobado hidrostáticamente los elementos de seguridad, las instalaciones equipadas con calderas se llevarán hasta la temperatura de tarado de los elementos de seguridad, habiendo anulado previamente la actuación de los aparatos de regulación automática.
Durante el enfriamiento de la instalación y al finalizar el mismo, se comprobará visualmente que no han tenido lugar deformaciones apreciables en ningún elemento o tramo de tubería y que el sistema de expansión ha funcionado correctamente.
Por último, se comprobará que la instalación cumple con las exigencias de calidad, confortabilidad, seguridad y ahorro de energía de estas instrucciones técnicas. Particularmente se comprobará el buen funcionamiento de la regulación automática del sistema.

Puesta en marcha y recepción
Una vez realizadas las pruebas finales con resultados satisfactorios en presencia del director de obra, se procederá al acto de recepción provisional de la instalación con el que se dará por finalizado el montaje de la instalación. En el momento de la recepción provisional, la empresa instaladora deberá entregar al director de obra la documentación siguiente:
Una copia de los planos de la instalación realmente ejecutada, en la que figuren, como mínimo, el esquema de principio, el esquema de control y seguridad, el esquema eléctrico, los planos de la sala de máquinas y los planos de plantas, donde debe indicarse el recorrido de las conducciones de distribución de todos los fluidos y la situación de las unidades terminales.
Una memoria descriptiva de la instalación realmente ejecutada, en la que se incluyan las bases de proyecto y los criterios adoptados para su desarrollo.
Una relación de los materiales y los equipos empleados, en la que se indique el fabricante, la marca, el modelo y las características de funcionamiento, junto con catálogos y con la correspondiente documentación de origen y garantía.
Los manuales con las instrucciones de manejo, funcionamiento y mantenimiento, junto con la lista de repuestos recomendados.
Un documento en el que se recopilan los resultados de las pruebas realizadas.
El certificado de la instalación firmado, dado que para la puesta en funcionamiento de la instalación es necesaria la autorización del organismo territorial competente, para lo que se deberá presentar ante el mismo un certificado suscrito por el director de la instalación, cuando sea preceptiva la presentación de proyecto y por un instalador, que posea carné, de la empresa que ha realizado el montaje.
El director de obra entregará los mencionados documentos, una vez comprobado su contenido y firmado el certificado, al titular de la instalación, quien lo presentará a registro en el organismo territorial competente.
Transcurrido el plazo de garantía, que será de un año si en el contrato no se estipula otro de mayor duración, la recepción provisional se transformará en recepción definitiva, salvo que por parte del titular haya sido cursada alguna reclamación antes de finalizar el período de garantía
Si durante el período de garantía se produjesen averías o defectos de funcionamiento, éstos deberán ser subsanados gratuitamente por la empresa instaladora salvo que se demuestre que las averías han sido producidas por falta de mantenimiento o uso incorrecto de la instalación.

EFICIENCIA ENERGÉTICA DE LAS INSTALACIONES DE ILUMINACIÓN-HE.3. Según DB HE Ahorro de Energía

fecha 09/03/2018
BISATUA
Nafarroako Aparailari, Arkitekto Teknikoa eta Eraikuntza Ingeniarien Elkargo Ofiziala
VISADO
Colegio Oficial de Aparejadores, Arquitectos Técnicos e Ingenieros de Edificación de Navarra

Equipos
Las lámparas, equipos auxiliares, luminarias y resto de dispositivos cumplirán lo dispuesto en la normativa específica para cada tipo de material. Particularmente, las lámparas fluorescentes cumplirán con los valores admitidos por el Real Decreto 838/2002, de 2 de agosto, por el que se establecen los requisitos de eficiencia energética de los balastos de lámparas fluorescentes.

Control de recepción en obra de productos
Se comprobará que los conjuntos de las lámparas y sus equipos auxiliares disponen de un certificado del fabricante que acredite su potencia total.

5 Mantenimiento y conservación

Para garantizar en el transcurso del tiempo el mantenimiento de los parámetros luminotécnicos adecuados y la eficiencia energética de la instalación VEEI, se elaborará en el proyecto un plan de mantenimiento de las instalaciones de iluminación que contemplará, entre otras acciones, las operaciones de reposición de lámparas con la frecuencia de reemplazamiento, la limpieza de luminarias con la metodología prevista y la limpieza de la zona iluminada, incluyendo en ambas la periodicidad necesaria. Dicho plan también deberá tener en cuenta los sistemas de regulación y control utilizados en las diferentes zonas.

ELECTRICIDAD
La instalación eléctrica y los conductores empleados se regirán por el "Reglamento Electrotécnico para baja tensión" aprobado por Real Decreto 842/2002 de 2 de agosto así como las ITC.BT. 01 a BT 51 que se adjuntan al Real Decreto y cuantas Normas UNE se referencian en su ITC-BT-o2.

Art.6. Equipos y Materiales
Los materiales y equipos utilizados en las instalaciones deberán ser utilizados en la forma y para la finalidad que fueron fabricados. Los incluidos en el campo de aplicación de la reglamentación de transposición de las Directivas de la Unión Europea deberán cumplir con lo establecido en las mismas.

En lo no cubierto por tal Reglamentación se aplicarán los criterios Técnicos preceptuados por el presente Reglamento. En particular se incluirán junto con los equipos y materiales las indicaciones necesarias para su correcta instalación y uso, debiendo marcarse con las siguientes indicaciones mínimas:

- Identificación del fabricante, representante legal o responsable de la comercialización.
- Marca y modelo.
- Tensión y Potencia (o intensidad) asignadas.
- Cualquier otra indicación referente al uso específico del material o equipo, asignado por el fabricante.

Art.18.- Ejecución y puesta en servicio de las instalaciones

1. Según lo establecido en el artículo 12.3 de la Ley 21/1992, de Industria, la puesta en servicio y utilización de las instalaciones eléctricas se condiciona al siguiente procedimiento:
   a) Deberá elaborarse, previamente a la ejecución, una documentación técnica que defina las características de la instalación y que, en función de sus características, según determine la correspondiente ITC, revestirá la forma de proyecto o memoria técnica.
   b) La instalación deberá verificarse por el instalador, con la supervisión del director de obra, en su caso, a fin de comprobar la correcta ejecución y funcionamiento seguro de la misma.
   c) Asimismo, cuando así determine la correspondiente ITC, la instalación deberá ser objeto de una inspección inicial por un organismo de control.
   d) A la terminación de la instalación y realizadas las verificaciones pertinentes y, en su caso, la inspección inicial, el instalador autorizado ejecutor de la instalación emitirá un certificado de instalación, en el que se hará constar que la misma se ha realizado de conformidad con lo establecido en el Reglamento y sus instrucciones técnicas complementarias y de acuerdo con la documentación técnica. En su caso, identificará y justificará las variaciones que en la ejecución se hayan producido con relación a lo previsto en dicha documentación.

fecha 09/03/2018
BISATUA
Nafarroako Aparailari, Arkitekto Tekniko eta Eraikuntza Ingeniarien Elkargo Ofiziala
VISADO
Colegio Oficial de Aparejadores, Arquitectos Técnicos e Ingenieros de Edificación de Navarra

e) El certificado, junto con la documentación técnica y, en su caso, el certificado de dirección de obra y el de inspección inicial, deberá depositarse ante el órgano competente de la Comunidad Autónoma, con objeto de registrar la referida instalación, recibiendo las copias diligenciadas necesarias para la constancia de cada interesado y solicitud de suministro de energía. Las Administraciones competentes deberán facilitar que estas documentaciones pueden ser presentadas y registradas por procedimientos informáticos o telemáticos.

2. Las instalaciones eléctricas deberán ser realizadas únicamente por instaladores autorizados.

3. La empresa suministradora no podrá conectar la instalación receptora a la red de distribución si no se le entrega la copia correspondiente del certificado de instalación debidamente diligenciado por el órgano competente de la Comunidad Autónoma.

4. No obstante, lo indicado en el apartado precedente, cuando existan circunstancias objetivas por las cuales sea preciso contar con suministro de energía eléctrica antes de poder culminar la tramitación administrativa de las instalaciones, dichas circunstancias , debidamente justificadas y acompañadas de las garantías para el mantenimiento de la seguridad de las personas y bienes y de la no perturbación de otras instalaciones o equipos, deberán se expuestas ante el órgano competente de la Comunidad Autónoma, la cual podrá autorizar, mediante resolución, motivada, el suministro provisional para atender estrictamente aquellas necesidades.

5. En caso de instalaciones temporales (congresos y exposiciones, con distintos stands, ferias ambulantes, festejos, verbenas, etc.), el órgano competente de la Comunidad podrá admitir que la tramitación de las distintas instalaciones parciales se realice de manera conjunta. De la misma manera, podrá aceptarse que se sustituya la documentación técnica por una declaración, diligenciada la primera vez por la Administración, en el supuesto de instalaciones realizadas sistemáticamente de forma repetitiva.

Art.19.- Información a los usuarios

Como anexo al certificado de instalación que se entregue al titular de cualquier instalación eléctrica, la empresa instaladora deberá confeccionar unas instrucciones para el correcto uso y mantenimiento de la misma. Dichas instrucciones incluirán, en cualquier caso, como mínimo, un esquema unifilar de la instalación con las características técnicas fundamentales de los equipos y materiales eléctricos instalados, así como un croquis de su trazado.
Cualquier modificación o ampliación requerirá la elaboración de un complemento a lo anterior, en la medida que sea necesario.

El sistema de iluminación estará proyectado en aras de evitar los riesgos causados por la iluminación inadecuada en atención al DB-SU.4.

CONTRIBUCIÓN FOTOVOLTAICA MÍNIMA DE ENERGÍA ELÉCTRICA -HE.5. Según DB HE Ahorro de Energía

3.2 Condiciones generales de la instalación

3.2.1 Definición

Una instalación solar fotovoltaica conectada a red está constituida por un conjunto de componentes encargados de realizar las funciones de captar la radiación solar, generando energía eléctrica en forma de corriente continua y adaptarla a las características que la hagan utilizable por los consumidores conectados a la red de distribución de corriente alterna. Este tipo de instalaciones fotovoltaicas trabajan en paralelo con el resto de los sistemas de generación que suministran a la red de distribución.
Los sistemas que conforman la instalación solar fotovoltaica conectada a la red son los siguientes:

a) sistema generador fotovoltaico, compuesto de módulos que a su vez contienen un conjunto elementos semiconductores conectados entre si, denominados células, y que transforman la energía solar en energía eléctrica;
b) inversor que transforma la corriente continua producida por los módulos en corriente alterna de las mismas características que la de la red eléctrica;
c) conjunto de protecciones, elementos de seguridad, de maniobra, de medida y auxiliares.

3.2.2 Condiciones generales

fecha 09/03/2018
BISATUA
Nafarroako Aparailari, Arkitekto Teniko eta Eraikuntza Ingeniarien Elkargo Ofiziala
VISADO
Colegio Oficial de Aparejadores, Arquitectos Técnicos e Ingenieros de Edificación de Navarra

Para instalaciones conectadas, aún en el caso de que éstas no se realicen en un punto de conexión de la compañía de distribución, serán de aplicación las condiciones técnicas que procedan del RD 1663/2000, así como todos aquellos aspectos aplicables de la legislación vigente.

3.2.3 Criterios generales de cálculo

3.2.3.1 Sistema generador fotovoltaico

Todos los módulos deben satisfacer las especificaciones UNE-EN 61215:1997 para módulos de silicio cristalino o UNE-EN 61646:1997 para módulos fotovoltaicos de capa delgada, así como estar cualificados por algún laboratorio acreditado por las entidades nacionales de acreditación reconocidas por la Red Europea de Acreditación (EA) o por el Laboratorio de Energía Solar Fotovoltaica del Departamento de Energías Renovables del CIEMAT, demostrado mediante la presentación del certificado correspondiente.

En el caso excepcional en el cual no se disponga de módulos cualificados por un laboratorio según lo indicado en el apartado anterior, se deben someter éstos a las pruebas y ensayos necesarios de acuerdo a la aplicación específica según el uso y condiciones de montaje en las que se vayan a utilizar, realizándose las pruebas que a criterio de alguno de los laboratorios antes indicados sean necesarias, otorgándose el certificado específico correspondiente.

El módulo fotovoltaico llevará de forma claramente visible e indeleble el modelo y nombre ó logotipo del fabricante, potencia pico, así como una identificación individual o número de serie trazable a la fecha de fabricación.

Los módulos serán Clase II y tendrán un grado de protección mínimo IP65. Por motivos de seguridad y para facilitar el mantenimiento y reparación del generador, se instalarán los elementos necesarios (fusibles, interruptores, etc.) para la desconexión, de forma independiente y en ambos terminales, de cada una de las ramas del resto del generador.

Las exigencias del Código Técnico de la Edificación relativas a seguridad estructural serán de aplicación a la estructura soporte de módulos.

El cálculo y la construcción de la estructura y el sistema de fijación de módulos permitirá las necesarias dilataciones térmicas sin transmitir cargas que puedan afectar a la integridad de los módulos, siguiendo las indicaciones del fabricante. La estructura se realizará teniendo en cuenta la facilidad de montaje y desmontaje, y la posible necesidad de sustituciones de elementos.

La estructura se protegerá superficialmente contra la acción de los agentes ambientales.

En el caso de instalaciones integradas en cubierta que hagan las veces de la cubierta del edificio, la estructura y la estanqueidad entre módulos se ajustará a las exigencias indicadas en la parte correspondiente del Código Técnico de la Edificación y demás normativa de aplicación.

3.2.3.2 Inversor

Los inversores cumplirán con las directivas comunitarias de Seguridad Eléctrica en Baja Tensión y Compatibilidad Electromagnética.

Las características básicas de los inversores serán las siguientes:

a) principio de funcionamiento: fuente de corriente;
b) autoconmutado;
c) seguimiento automático del punto de máxima potencia del generador;
d) no funcionará en isla o modo aislado.

La potencia del inversor será como mínimo el 80% de la potencia pico real del generador fotovoltaico.

3.2.3.3 Protecciones y elementos de seguridad

La instalación incorporará todos los elementos y características necesarias para garantizar en todo momento la calidad del suministro eléctrico, de modo que cumplan las directivas comunitarias de Seguridad Eléctrica en Baja Tensión y Compatibilidad Electromagnética.

fecha 09/03/2018
BISATUA
Nafarroako Aparailari, Arkitekto Tekniko eta Eraikuntza Ingeniarien Elkargo Ofiziala
VISADO
Colegio Oficial de Aparejadores, Arquitectos Técnicos e Ingenieros de Edificación de Navarra
NAVARRA NAFARROA

Se incluirán todos los elementos necesarios de seguridad y protecciones propias de las personas y de la instalación fotovoltaica, asegurando la protección frente a contactos directos e indirectos, cortocircuitos, sobrecargas, así como otros elementos y protecciones que resulten de la aplicación de la legislación vigente. En particular, se usará en la parte de corriente continua de la instalación protección Clase II o aislamiento equivalente cuando se trate de un emplazamiento accesible. Los materiales situados a la intemperie tendrán al menos un grado de protección IP65.

La instalación debe permitir la desconexión y seccionamiento del inversor, tanto en la parte de corriente continua como en la de corriente alterna, para facilitar las tareas de mantenimiento.

APARATOS ELEVADORES

Todos los materiales empleados en la construcción e instalaciones de los aparatos elevadores cumplirán las especificaciones del Real Decreto 1314/97 por el que se dictan las disposiciones de aplicación de la Directiva del Parlamento Europeo y del Consejo 95/16/CE, aprobadas el 1 de agosto de 1997, así como atenderán a las prescripciones definidas en el Reglamento de Aparatos de Elevación y su Manutención aprobado por R.D.2291/1985 de 8 de Noviembre y las Instrucciones Técnicas Complementarias ITC-MIE-AEM1 aprobadas por Orden de 23-IX-87, en lo que el Real Decreto 1314/97 no haya derogado. Así mismo se estará a lo dispuesto en la Instrucción Técnica MIE-AEM2 aprobada por Real Decreto 836/2003 de 27 de junio y MIE-AEM-4 aprobada por Real Decreto 837/2003, así como las Ordenes de 09-03-87, 12-01-88, 21-11-96, 03-04-01, 07-06-02 Y 24-04-01 del Departamento de Industria y Comercio del Gobierno Vasco.
Los ascensores instalados en las viviendas unifamiliares estarán a lo dispuesto en la Orden de 13 de septiembre de 2005 del Gobierno Vasco.

COMBUSTIBLES

Las instalaciones de gas y otros carburantes líquidos se realizarán, y sus componentes cumplirán la siguiente normativa.

Reglamento de Instalaciones de Gas en locales destinados a usos domésticos, colectivos o comerciales
Real Decreto 1853/93 22 octubre 1993. Mº Presidencia. B.O.E. 24 noviembre 1993. Corrección de errores. B.O.E. 08 marzo 1994

Instrucción sobre documentación y puesta en servicio de las instalaciones receptoras de gases combustibles
Orden 17 diciembre 1985. Mº de Industria y Energía. B.O.E. 09 enero 1986

Reglamento de redes y acometidas de combustibles gaseosos e Instrucciones Técnicas complementarias ITC-MIG.
Orden 18 noviembre 1974. Mº de Industria y Energía. B.O.E. 06 diciembre 1974. Corrección de errores B.O.E. 14 febrero 1985.
Modificación puntos 5.1 y 6.1 del Reglamento.
Orden 26 octubre 1983. Mº de Industria y Energía. B.O.E. 08 noviembre 1983. Corrección de errores B.O.E. 23 julio 1984.

Modificación de las Instrucciones ITC-MIG-5.1, 5.2, 5.5 y 5.6.
Orden 6 julio 1984. Mº de Industria y Energía. B.O.E. 23 julio 1984.

Modificación de las Instrucciones ITC-MIG-5.1
Orden 9 marzo 1994. Mº de Industria y Energía. B.O.E. 21 marzo 1994.

Modificación de las Instrucciones ITC-MIG-R.7.1, MIG-R.7.2
Orden 29 mayo 1998. Mº de Industria y Energía. B.O.E. 11 junio 1998.

Reglamento sobre instalaciones de almacenamiento de gases licuados del petróleo (GLP) en depósitos fijos.
1.1Orden 29 enero 1986. Mº de Industria y Energía. B.O.E. 22 febrero 1986.

Normas para instalaciones de gases licuados del petróleo, con depósitos de capacidad superior a 15 kg.
Resolución de 25-II-63 de la Dirección general de industrias siderometalúrgicas.

fecha 09/03/2018
BISATUA
Nafarroako Aparailari, Arkitekto Teniko eta Eraikuntza Ingeniarien Elkargo Ofiziala
VISADO
Colegio Oficial de Aparejadores, Arquitectos Técnicos e Ingenieros de Edificación de Navarra

Reglamento de Instalaciones Petrolíferas.
Real Decreto 2085/94 20 octubre 1994. Mº de Industria y Energía. B.O.E. 27 enero 1995. Corrección de errores B.O.E. 12-agosto 1985.

MI-IP03. Instalaciones Petrolíferas para uso propio. Instrucción Técnica complementaria.
Real Decreto 1427/97 15 septiembre 1997. Mº de Industria y Energía. B.O.E. 23 octubre 1997.

Reglamento de aparatos que utilizan gas como combustible.
Real Decreto 494/1988 Mº de Industria y Energía.

Instrucciones técnicas complementarias de aparatos que utilizan gas como combustible.
ITC MIE.AG. O. 7-6-88 y modificaciones posteriores. Mº Industria y Energía.

Contadores de gas.
O. 26-XII-88 Mº de Industria y Energía.

Disposiciones de aplicación de la directiva 90/396CEE sobre aparatos de gas.
R.D.1428/27-XI-9. Mº de Industria, Comercio y Turismo.

Modificación del Reglamento de Instalaciones Petrolíferas y de las ITC-MI-IP03 e ITC-MI-IP04
Real Decreto 1523/1999. 01 octubre 1999. Mº de Industria y Energía

Reglamento de almacenamiento de Productos Químicos.
Real Decreto 379/2001 06 abril 2001 Mº de Ciencia y TecnologíaB.O.E. 10/05/01

Evacuación de gases de la combustión de instalaciones individuales procedentes de calderas y calentadores.
Orden 12 julio 2000, y Orden 17 febrero 2004.

Instrucciones provisionales de evacuación a patios de ventilación de productos de la combustión de instalaciones individuales procedentes de calderas a gas en edificios existentes.
Resolución de 04 septiembre 2000.

INSTALACIONES FRIGORÍFICAS

Las instalaciones frigoríficas y sus elementos cumplirán el "Reglamento de Seguridad para Plantas e Instalaciones frigoríficas" R.D. 3099/8-IX-77 y las Instrucciones Complenentarias MI-IF aprobadas por Ordenes de 24-I-78 a 23-XI-94 y la ITC MIE-AP-9 del Mº de Industria y Energía.

PINTURA Y REVESTIMIENTOS

Se darán los baños indicados en el Presupuesto y la Memoria. Las pinturas serán de buena calidad y de los colores indicados por los Arquitectos. Las características de los distintos productos aplicados, así como su aplicación serán función del soporte, de su localización al exterior o interior, y cumplirán las especificaciones de la Norma Tecnológica NTE-RPP/1976. Se tenderá al uso de pinturas naturales al silicato.

VIDRIOS

Los vidrios responderán a las características técnicas definidas en proyecto, cumpliendo las determinaciones del DB-SU.2 sobre seguridad frente al riesgo de impacto, DB-SU.1, en lo que a dimensionado se refiere para asegurar la limpieza de los mismos sin riesgos de caídas y responderán de los factores solares y transmitancias que se requiera según el DB-HE.1 de Limitación de la Demanda Energética.

Vidrios planos.- Cumplirán las especificaciones de destino, medidas, condiciones de puesta en obra, etc., así como sus complementos, determinadas en la Norma NTE-FVP.

Vidrios especiales.- Cumplirán las especificaciones de destino, medidas, condiciones de puesta en obra, etc., así como sus complementos, determinadas en la Norma NTE-FVE.

Vidrios templados.- Cumplirán las especificaciones de destino, medidas, condiciones de puesta en obra, etc., así como sus complementos, determinadas en la Norma NTE-FVT.

fecha 09/03/2018
BISATUA
Nafarroako Aparailari, Arkitekto Teniko eta Eraikuntza Ingenianien Elkargo Ofiziala
Colegio Oficial de Aparejadores, Arquitectos Técnicos e Ingenieros de Edificación de Navarra
VISADO

Vidrios blindados transparentes o translúcidos.- Serán homologados de acuerdo con la Orden de 13 de Marzo de 1989 del Ministerio de Industria y Energía.

IMPERMEABILIZACIONES Y CUBIERTAS

Las condiciones exigibles a las cubiertas que se realicen con impermeabilizantes bituminosos serán, tanto en los materiales empleados, como en su transporte, almacenaje, manipulación, puesta en obra y mantenimiento, los que determina la Norma Básica de la Edificación NBE QB-90. "Cubiertas con materiales bituminosos".

Dada la variedad de productos bituminosos existentes, así como la diversidad de sus características y sistemas de aplicación, como la gran importancia que tiene la correcta puesta en obra de los materiales y muy especialmente en los remates de borde, sumideros, o elementos sobresalientes, se confiará este trabajo a un especialista, que en caso de tener alguna duda respecto a la interpretación de la citada Norma o de la documentación del Proyecto, consultará a la Dirección facultativa antes de proceder a la iniciación de los trabajos de impermeabilización.

Los productos utilizados deberán estar oficialmente homologados, de acuerdo con la Orden de 12 de Marzo de 1986 del Ministerio de Industria y Energía, o si proceden de la Comunidad Económica Europea, cumplirán el Reglamento General de Actuaciones del Ministerio de Industria y Energía en el campo de la normalización y la homologación. RD 2584/1981 y RD 105/1988.

Se realizará una prueba de servicio, durante 24 horas, consistente en la inundación hasta un nivel de 5 cm. inferior al de entrega en el paramento, sin sobrepasar los límites de resistencia estructural de la cubierta, o en su defecto, un riego continuo durante 48 horas.

Poliester

La impermeabilización por medio de resinas plásticas de la familia de los Poliesteres se realizará sobre soporte limpio y seco.

Sobre una imprimación de resina de poliester termoestable, de alta colabilidad y 5 Poises de viscosidad máxima a 25oC, se aplicarán las capas sucesivas de tejido de fibra de vidrio y resina de poliester definidos en el presupuesto, sobre las que se aplicará una capa de resina de acabado con protección anti-UV (rayos ultravioleta) si va a permanecer vista.

Cubiertas de chapa de acero

Cumplirán la Norma Básica de la Edificación: Estructuras de Acero en la Edificación (NBE-EA/95) aprobada por Real Decreto 1829/1995, de 10 de Noviembre, y las modificaciones que de dicha Norma sean aprobadas con posterioridad.

AISLANTES TERMICOS

CONDICIONES TEC. EXIGIBLES A LOS MATERIALES AISLANTES.

Serán como mínimo las especificadas en el cálculo del coeficiente de transmisión térmica de calor, que figura como anexo la memoria del presente proyecto. A tal efecto, y en cumplimiento del Art. 4.1 del DB HE-1 del CTE, el fabricante garantizará los valores de las características higrotérmicas, que a continuación se señalan:

CONDUCTIVIDAD TÉRMICA: Definida con el procedimiento o método de ensayo que en cada caso establezca la Comisión de Normas UNE correspondiente.

DENSIDAD APARENTE: Se indicará la densidad aparente de cada uno de los tipos de productos fabricados.

PERMEABILIDAD AL VAPOR DE AGUA: Deberá indicarse para cada tipo, con indicación del método de ensayo para cada tipo de material establezca la Comisión de Normas UNE correspondiente.

ABSORCIÓN DE AGUA POR VOLUMEN: Para cada uno de los tipos de productos fabricados.

OTRAS PROPIEDADES: En cada caso concreto según criterio de la Dirección facultativa, en función del empleo y condiciones en que se vaya a colocar el material aislante, podrá además exigirse:

- Resistencia a la comprensión.
- Resistencia a la flexión.
- Envejecimiento ante la humedad, el calor y las radiaciones.
- Deformación bajo carga (Módulo de elasticidad).
- Comportamiento frente a parásitos.

fecha 09/03/2018
BISATUA
Nafarroako Aparailari, Arkitekto Teniko eta Eraikuntza Ingeniarien Elkargo Ofiziala
Colegio Oficial de Aparejadores, Arquitectos Técnicos e Ingenieros de Edificación de Navarra
VISADO

- Comportamiento frente a agentes químicos.
- Comportamiento frente al fuego.

CONTROL, RECEPCIÓN Y ENSAYOS DE LOS MATERIALES AISLANTES.
En cumplimiento del Art. 4.3 del DB HE-1 del CTE, deberán cumplirse las siguientes condiciones:

- El suministro de los productos será objeto de convenio entre el consumidor y el fabricante, ajustado a las condiciones particulares que figuran en el presente proyecto.
- El fabricante garantizará las características mínimas exigibles a los materiales, para lo cual, realizará los ensayos y controles que aseguran el autocontrol de su producción.
- Todos los materiales aislantes a emplear vendrán avalados por Sello o marca de calidad, por lo que podrá realizarse su recepción, sin necesidad de efectuar comprobaciones o ensayos.

EJECUCIÓN
Deberá realizarse conforme a las especificaciones de los detalles constructivos, contenidos en los planos del presente proyecto complementados con las instrucciones que la dirección facultativa dicte durante la ejecución de las obras.

OBLIGACIONES DEL CONSTRUCTOR
El constructor realizará y comprobará los pedidos de los materiales aislantes de acuerdo con las especificaciones del presente proyecto.

OBLIGACIONES DE LA DIRECCIÓN FACULTATIVA
La Dirección Facultativa de las obras, comprobará que los materiales recibidos reúnen las características exigibles, así como que la ejecución de la obra se realiza de acuerdo con las especificaciones del presente proyecto, en cumplimiento de los artículos 4.3 y 5.2 del DB HE-1 del CTE.

Fibra de vidrio
Son de obligado cumplimiento las especificaciones técnicas del R.D. 1637/1986 de 13 de Junio y la homologación de los productos de Fibra de vidrio utilizados como aislantes térmicos.

Poliestireno expandido
Son de obligado cumplimiento las especificaciones técnicas del R.D. 2709/1985 de 27 de Diciembre y su homologación por el Ministerio de Industria y Energía así como la Norma UNE 92.110.

TELECOMUNICACIÓN
Con el fin de satisfacer el requisito básico relativo a la funcionalidad:
a.3) Acceso a los servicios de telecomunicación, audiovisuales y de información se estará a lo dispuesto en su normativa específica:

Normativa
Las instalaciones de televisión, radio, telefonía y sus componentes, cumplirán las siguientes Normas dictadas por los organismos competentes:
Ley general de Telecomunicaciones
Ley 32/03 del 03 noviembre 2003 de la Jefatura del estado. B.O.E. 04/11/2003
Infraestructuras comunes en los edificios para el acceso a los servicios de Telecomunicación.
Real Decreto-Ley 1/98 de 27 febrero 1998. Jefatura del estado. B.O.E. 28 febrero 1998
Reglamento regulador de las Infraestructuras comunes de Telecomunicaciones para el acceso a los servicios de telecomunicación en el interior de los edificios y de la actividad de instalación de equipos y sistemas de telecomunicaciones.
Real Decreto 401/2003, de 4 de abril, Mº de Fomento. B.O.E. 14 mayo 2003
Desarrollo del Reglamento regulador de las Infraestructuras comunes de Telecomunicación en el interior de los edificios.
Orden CTE 1296/2003

fecha 09/03/2018
BISATUA
Nafarroako Aparailari, Arkitekto Tekniko eta Eraikuntza Ingeniarien Elkargo Ofiziala
VISADO
Colegio Oficial de Aparejadores, Arquitectos Técnicos e Ingenieros de Edificación de Navarra
NAVARRA NAFARROA

Instalaciones de Telecomunicaciones.

Las arquetas de entrada y enlace de las instalaciones deberán soportar las sobrecargas normalizadas en cada caso y el empuje del terreno. La tapa tendrá una resistencia mínima de 5kN. Deberán tener un grado d protección IP55.
Las arquetas de entrada dispondrán de dos puntos para tendido de cables en paredes opuestas a las entradas de conductos, situados a 150mm del fondo y que soportan una tracción de 5kN, y su tapa estará provisto de cierre de seguridad.
Los registros de acceso tendrán un grado de protección mínimo IP 55, según la EN 60529, y un grado IK 10, según UNE 50102. Se considerarán conformes los registros de acceso de características equivalentes a los clasificados anteriormente, que cumplan con la norma UNE EN 50298.

Conductos

Los conductos mediante tubos deberán ser de material plástico no propagador de la llama, salvo en la canalización de enlace, en la que podrán ser también metálicos resistentes a la corrosión. Los de las canalizaciones externa, de enlace y principal serán de pared interior lisa.
Todos los tubos vacantes estarán provistos de guía para facilitar el tendido de las acometidas de los servicios de telecomunicaciones entrantes al inmueble. Dicha guía será de alambre de acero galvanizado de 2 mm de diámetro o cuerda plástica de 5 mm de diámetro, sobresaldrá 200 mm en los extremos de cada tubo y deberá permanecer aún cuando se produzca la primera ocupación de la canalización.
Las características mínimas que deben reunir los tubos son las siguientes:

Características	Tipo de tubos		
	Montaje superficial	Montaje empotrado	Montaje enterrado
Resistencia a la Compresión.	≥ 1.250 N	≥ 320 N	≥ 450 N
Resistencia al impacto.	≥ 2 Joules	≥ 1 Joule para R = 320 N ≥ 2 Joule para R ≥ 320 N	≥ 15 Joules
Temperatura de instalación y servicio.	-5 ≤ T ≤ 60 ºC	-5 ≤ T ≤ 60 ºC	-5 ≤ T ≤ 60 ºC
Resistencia a la corrosión de tubos metálicos.	Protección interior y exterior media.	Protección interior y exterior media.	Protección interior y exterior media.
Propiedades eléctricas.	Aislante	-	-
Resistencia a la propagación de la llama.	No propagador.	No propagador.	-

Se presumirán conformes con las características anteriores los tubos que cumplan la serie de normas UNE EN 50086.
Los conductos mediante Canales, bandejas y sus accesorios tendrán como características mínimas, para aplicaciones generales, las
indicadas en la tabla siguiente:

Características	Canales/Bandejas
Resistencia al impacto	Media/ 2 Joules
Temperatura de instalación y servicio	-5 ≤ T ≤ 60 ºC
Continuidad eléctrica	Aislante
Resistencia a la corrosión	Protección interior y exterior media
Resistencia a la propagación de la llama	No propagador

Se presumirán conformes con las características anteriores las canales que cumplan con la norma UNE EN 50085 y las bandejas que cumplan con la norma UNE EN 61537.

fecha 09/03/2018
BISATUA
Nafarroako Aparailari, Arkitekto Tekniko eta Eraikuntza Ingeniarien Elkargo Ofiziala
VISADO
Colegio Oficial de Aparejadores, Arquitectos Técnicos e Ingenieros de Edificación de Navarra

Registros de enlace

Se considerarán conformes los registros de enlace de características equivalentes a los clasificados según la tabla siguiente, que cumplan con la UNE 20451 o con la UNE EN 50298. Cuando estén en el exterior de los edificios serán conformes al ensayo 8.11 de la citada norma.

		Interior	Exterior
UNE EN 60529	1ª cifra	3	5
UNE EN 60529	2ª cifra	X	5
UNE EN 50102	IK	7	10

Recintos de instalaciones

En el caso de utilización de armarios para implementar los recintos modulares, éstos tendrán un grado de protección mínimo IP 55, según EN 60529, y un grado IK10, según UNE EN 50102, para ubicación en exterior, e IP 33, según EN 60529, y un grado IK.7, según UNE EN 50102, para ubicación en el interior, con ventilación suficiente debido a la existencia de elementos activos.

Los recintos dispondrán de espacios delimitados en planta para cada tipo de servicio de telecomunicación. Estarán equipados con un sistema de escalerillas o canales horizontales para el tendido de los cables oportunos. La escalerilla o canal se dispondrá en todo el perímetro interior a 300 mm del techo. Las características citadas no serán de aplicación a los recintos de tipo modular (RITM).

En cualquier caso tendrán una puerta de acceso metálica, con apertura hacia el exterior, y dispondrán de cerradura con llave común para los distintos usuarios autorizados. El acceso a estos recintos estará controlado y la llave estará en poder del presidente de la comunidad de propietarios o del propietario del inmueble, o de la persona o personas en quien deleguen, que facilitarán el acceso a los distintos operadores para efectuar los trabajos de instalación y mantenimiento necesarios.

Los recintos de instalaciones de telecomunicación, excepto los RITM, deberán tener las siguientes características constructivas mínimas:

a) Solado: pavimento rígido que disipe cargas electrostáticas.

b) Paredes y techo con capacidad portante suficiente.

c) El sistema de toma de tierra se hará según lo dispuesto en el apartado 7 de estas especificaciones técnicas.

Los recintos estarán situados en zona comunitaria. El RITI (o el RITU, en los casos que proceda) estará a ser posible sobre la rasante; de estar a nivel inferior, se le dotará de sumidero con desagüe que impida la acumulación de aguas. El RITS estará preferentemente en la cubierta o azotea y nunca por debajo de la última planta del inmueble. En los casos en que pudiera haber un centro de transformación de energía próximo, caseta de maquinaria de ascensores o maquinaria de aire acondicionado, los recintos de instalaciones de telecomunicaciones se distanciarán de éstos un mínimo de 2 metros, o bien se les dotará de una protección contra campo electromagnético prevista en el apartado 7.3 de estas especificaciones técnicas del Reglamento.

Se evitará, en la medida de lo posible, que los recintos se encuentren en la proyección vertical de canalizaciones o desagües y, en todo caso, se garantizará su protección frente a la humedad.

El recinto dispondrá de ventilación natural directa, ventilación natural forzada por medio de conducto vertical y aspirador estático, o de ventilación mecánica que permita una renovación total del aire del local al menos dos veces por hora. Se habilitará una canalización eléctrica directa desde el cuadro de servicios generales del inmueble hasta cada recinto, constituida por cables de cobre con aislamiento hasta 750 V y de 2x6 + T mm2 de sección mínimas, irá en el interior de un tubo de 32 mm de diámetro mínimo o canal de sección equivalente, de forma empotrada o superficial. La citada canalización finalizará en el correspondiente cuadro de protección, que tendrá las dimensiones suficientes para instalar en su interior las protecciones mínimas, y una previsión para su ampliación en un 50 por 100.

Los citados cuadros de protección se situarán lo más próximo posible a la puerta de entrada, tendrán tapa y podrán ir instalados de forma empotrada o superficial. Podrán ser de material plástico no propagador de la llama o metálico.

Deberán tener un grado de protección mínimo IP 4X + IK 05. Dispondrán de un regletero apropiado para la conexión del cable de puesta a tierra. En cada recinto habrá, como mínimo, dos bases de enchufe con toma de tierra y de capacidad mínima de 16 A. Se dotará con cables de cobre con aislamiento hasta 750 V y de 2^2,5 + T mm2 de sección. En el recinto superior se dispondrá, además, de las bases de enchufe necesarias para alimentar las cabeceras de RTV.

En el lugar de centralización de contadores, deberá preverse espacio suficiente para la colocación de, al menos, dos contadores de energía eléctrica para su utilización por posibles compañías operadoras de servicios de

fecha 09/03/2018
BISATUA
Nafarroako Aparailari, Arkitekto Teknikoa eta Eraikuntza Ingeniarien Elkargo Ofiziala
VISADO
Colegio Oficial de Aparejadores, Arquitectos Técnicos e Ingenieros de Edificación de Navarra

telecomunicación. A tal fin, se habilitarán, al menos, dos canalizaciones de 32 mm de diámetro desde el lugar de centralización de contadores hasta cada recinto de telecomunicaciones, donde existirá espacio suficiente para que la compañía operadora de telecomunicaciones instale el correspondiente cuadro de protección.
Se habilitarán los medios para que en los RIT exista un nivel medio de iluminación de 300 lux, así como un aparato de iluminación autónomo de emergencia.
En todos los recintos de instalaciones de telecomunicación existirá una placa de dimensiones mínimas de 200 x 200 mm (ancho x alto), resistente al fuego y situada en lugar visible entre 1.200 y 1.800 mm de altura, donde aparezca el número de registro asignado por la Jefatura Provincial de Inspección de Telecomunicaciones al proyecto técnico de la instalación.

Registros

Se considerarán conformes los registros principales para TB+RDSI y TLCA + SAFI de características equivalentes a los clasificados según la siguiente tabla, que cumplan con la norma UNE 20451 o con la norma UNE EN 50298. Cuando estén en el exterior de los edificios serán conformes al ensayo 8.11 de la citada norma.
Su grado de protección será:

		Interior	Exterior
UNE EN 60529	1ª cifra	3	5
UNE EN 60529	2ª cifra	X	5
UNE EN 50102	IK	7	10

Los registros secundarios podrán practicarse bien como huecos en el muro a un mínimo de 300mm del techo en su parte más alta, colocando un placa aislante de plástico o madera en su fondo, enluciendo sus paredes laterales y del fondo. Deberán quedar perfectamente cerrados asegurando un grado de protección IP- 3X, según EN 60529, y un grado IK.7, según UNE EN 50102, con
tapa o puerta de plástico o con chapa de metal que garantice la solidez e indeformabilidad del conjunto, o bien empotrando en el muro o montando en superficie, una caja con la correspondiente puerta o tapa que tendrá un grado de protección IP 3X, según EN 60529, y un grado IK.7, según UNE EN 50102. Para el caso de viviendas unifamiliares en las que el registro esté colocado en el exterior, el grado de protección será IP 55.10. Se considerarán conformes los registros secundarios de características equivalentes a los clasificados anteriormente que cumplan con la UNE EN 50298 o con la UNE 20451.
Los Registros de Paso, terminación de Red y Toma, si se materializan mediante cajas, se consideran como conformes los productos de características equivalentes a los clasificados a continuación, que cumplan con la UNE 20451. Para el caso de los registros de paso también se considerarán conformes las que cumplan con la UNE EN 50298. Deberán tener un grado de protección IP 33, según EN 60529, y un grado IK.5, según UNE EN 50102. En todos los casos estarán provistos de tapa de material plástico o metálico.

Requisitos de Seguridad entre Instalaciones

Como requisitos de seguridad las canalizaciones de telecomunicaciones se distanciarán en su trazado paralelo de otros canalizaciones 10cm, y 3cm en los cruces, pasando preferentemente las de telecomunicaciones por encima. De ser la canalización por canaleta y completarse esta con otros servicios se hará siempre por compartimentos diferentes.
La rigidez dieléctrica entre tabiques de separación de canalizaciones secundarias conjuntas habrá de tener un valor mínimo de 15 kV/mm (según norma UNE EN 60243). Si son metálicas se pondrán a tierra.

Instalaciones de radio y televisión

El sistema deberá disponer de los elementos necesarios para proporcionar en la toma de usuario las señales de radiodifusión sonora y televisión con los niveles de calidad reglamentados en el apartado 4.5 del R.D.401/2003.

Los elementos de captación de servicios terrenales, antenas y elementos anexos: soportes, anclajes, riostras, etc., deberán ser de materiales resistentes a la corrosión o tratados convenientemente a estos efectos. Los mástiles o tubos que sirvan de soporte a las antenas y elementos anexos deberán estar diseñados de forma que se impida, o al menos se dificulte, la entrada de agua en ellos y, en todo caso, se garantice la evacuación de la que se pudiera recoger. Los mástiles de antena deberán estar conectados a la toma de tierra del edificio a través del camino más corto posible, con cable de, al menos, 25 mm2 de sección.

fecha 09/03/2018
BISATUA
Nafarroako Aparailari, Arkitekto Tekniko eta Eraikuntza Ingeniarien Elkargo Ofiziala
VISADO
Colegio Oficial de Aparejadores, Arquitectos Técnicos e Ingenieros de Edificación de Navarra
NAVARRA NAFARROA

La ubicación de los mástiles o torretas de antena será tal que haya una distancia mínima de 5 metros al obstáculo o mástil más próximo; la distancia mínima a líneas eléctricas será de 1,5 veces la longitud del mástil. La altura máxima del mástil será de 6 metros. Para alturas superiores se utilizarán torretas. Los mástiles de antenas se fijarán a elementos de fabrica resistentes y accesibles y alejados de chimeneas u otros obstáculos. Las antenas y elementos del sistema captador de señales soportarán las siguientes velocidades de viento: a) Para sistemas situados a menos de 20 m del suelo: 130 km/h. b) Para sistemas situados a más de 20 m del suelo: 150 km/h. Los cables de conexión serán del tipo intemperie o en su defecto deberán estar protegidos adecuadamente.
Los elementos de captación de servicios por satélite. cuando exista, estará constituido por las antenas con el tamaño adecuado y demás elementos que posibiliten la recepción de señales procedentes de satélite, para garantizar los niveles y calidad de las señales en toma de usuario fijados en la presente norma.

Equipo de amplificación y distribución, compuesto por: Armario de protección; Equipo amplificador; Cajas de distribución; Cable coaxial. El equipo amplificador irá fijado al fondo del armario y conectado a la caja de distribución mediante cable coaxial y conectado igualmente a la red eléctrica del edificio. Su situación será de fácil acceso en hueco de escalera o lugar común del edificio. El borde inferior del armario de protección estará a una altura sobre el nivel del solado de 20 cm. No se situará en el cuarto de máquinas del ascensor.

La red de distribución, la de dispersión y la interior de usuario estarán preparadas para permitir la distribución de la seña l, de manera transparente, entre la cabecera y la toma de usuario en la banda de frecuencias comprendida entre 47 y 2150 MHz. En el caso de disponer de canal de retorno, este estará situado en la banda de frecuencias comprendida entre 5 y 30 MHz.
En cada uno de los dos cables que componen las redes de dispersión y distribución se situaran las señales procedentes del conjunto de elementos de captación de emisiones de radiodifusión sonora y televisión terrenales, quedando el resto de ancho d banda disponible de cada cable para situar, de manera alternativa, las señales procedentes de los posibles conjuntos de elementos de captación de emisiones de radiodifusión sonora y televisión por satélite.

Registros secundarios que recogen los derivadores donde finaliza la red de dispersión y comienza la red interior. Se ubicarán en zona comunitaria (rellano de escaleras). La caja de derivación irá introducida en la caja de registro y conectada al cable coaxial.
Registros de paso instalados en la red de dispersión y empotrados en la pared. Registros de terminación de red al interior de vivienda o local empotrados, a más de 20cm y menos de 180cm del suelo y con una toma de corriente. Registros de toma empotrados en la pared y con una toma de corriente a menos de 50cm.

Instalaciones de telefonía

Los cables estarán formados por pares trenzados con conductores de cobre electrolítico puro de calibre no inferior a 0,5 mm de diámetro, aislado con una capa continua de plástico coloreada según código de colores. En el caso de viviendas unifamiliares, esta capa será de polietileno.
La cubierta de los cables multipares, empleados en la red de distribución, estará formada por una cinta de aluminio lisa y una capa continua de plástico ignífuga.
Cuando la red sea exterior (caso de viviendas unifamiliares), la cubierta estará formada por una cinta de aluminio-copolimero de etileno y una capa continua de polietileno colocada por extrusion para formar un conjunto estanco.
En la red de dispersión y en la interior de usuario se utilizara cable de uno o dos pares cuya cubierta estará formada por una capa continua de plástico ignífugo. Cuando esta red sea exterior, la cubierta estará formada por una malla de alambre de acero colocada entre dos capas de plástico de características ignífugas.
Las regletas de conexión estarán formadas por un bloque de material aislante provisto de los correspondientes terminales. Cada uno de estos terminales tendrá un lado preparado para conectar los conductores de cable, y el otro lado estará dispuesto de tal forma que permita el conexionado de los cables de acometida o de los puentes.
El sistema de conexión será por desplazamiento de aislante, realizándose la conexión mediante herramienta especial en el punto de interconexión o sin ella en los puntos de distribución.
En el punto de interconexión, la capacidad de cada regleta será de 10 pares y en los puntos de distribución como máximo 5 pares. Estas regletas deberán permitir medir hacia ambos lados sin levantar las conexiones.
La resistencia a la corrosión de los elementos metálicos deberá ser tal que soporte las pruebas estipuladas en la Norma UNE 2050-2-11, equivalente a la norma CEI 68-2-11.

fecha 09/03/2018
BISATUA
Nafarroako Aparailari, Arkitekto Tekniko eta Eraikuntza Ingeniarien Elkargo Ofiziala
Colegio Oficial de Aparejadores, Arquitectos Técnicos e Ingenieros de Edificación de Navarra
VISADO

Las bases de acceso de terminal tendrán un conector hembra tipo Bell de 6 vías, que cumpla con el R.D. 1376/89 de 27 de octubre.
De los cables:
La resistencia ohmica de los conductores a la temperatura de 20ºC no será mayor de 98 Ω/km. La rigidez dieléctrica entre conductores no será inferior a 500 V_{cc} ni 350 $V_{ef\ ca}$. La rigidez dieléctrica entre núcleo y pantalla no será inferior a 1.500 Vcc ni 1.000 Vef ca. La resistencia de aislamiento no será inferior a 1000 MΩ/km. La capacidad mutua de cualquier par no excederá de 100 nF/km en cables de PVC, y de 58nF/km en cables de polietileno.
De los elementos de conexión:
La resistencia de aislamiento entre contactos, en condiciones normales (23ºC, 50% H.R.), deberá ser superior a 10^6 MΩ. La resistencia de contacto con el punto de conexión de los cables/hilos deberá ser inferior a 10 mW. La rigidez dieléctrica deberá ser tal que soporte una tensión, entre contactos de 1000 $_{Vef\ ca}$, con una variación admitida del 10% y 1500 V_{cc}, con una variación admitida del 10%.
Los siguientes requisitos se aplicaran en la entrada de la red interior de usuario, desconectada esta del PAU y cuando todos los equipos terminales conectados a la misma están en condición de reposo:

a) Corriente continua: la corriente continua medida con 48 V_{cc} entre los dos conductores de la red interior de usuario, no deberá exceder de 1 mA.
b) Capacidad de entrada: El valor de la componente reactiva de la impedancia compleja, vista entre los dos conductores de la red interior de usuario deberá ser, en valor absoluto, menor al equivalente a un condensador sin perdidas de valor 3,5 μF. Esta medida se hará aplicando entre los dos conductores de la red interior de usuario, a través de una resistencia en serie de 200 Ω, una señal sinusoidal con tensión eficaz en corriente alterna en circuito abierto de 75V y 25Hz de frecuencia, superpuesta de manera simultanea a una tensión de corriente continua de 48V.

A efectos indicativos, los dos requisitos anteriores se cumplen, en la práctica, si el número de terminales, simu ltáneamente conectados, no es superior a tres.

6.3.2 Con terminales desconectados.
Los siguientes requisitos se aplicarán en la entrada de la red telefónica de usuario, desde el registro principal y sin ningún equipo terminal conectado a aquélla.
a) Resistencia óhmica. La resistencia óhmica medida entre los dos conductores de la red telefónica de usuario desde el registro principal, cuando se cortocircuitan los dos terminales de línea de una base de acceso terminal, no debe ser mayor de 50 Ω. Esta condición debe cumplirse efectuando el cortocircuito sucesivamente en todas las bases de acceso terminal equipadas en la red interior de usuario.
A efectos indicativos, el requisito anterior se cumple, en la práctica, si la longitud total del cable telefónico de usuario, desde el registro principal hasta cada una de las bases de acceso terminal, no es superior a 250 m.
b) Resistencia de aislamiento. La resistencia de aislamiento de todos los pares conectados, medida con 500 V de tensión continua entre los conductores de la red telefónica de usuario desde el registro principal o entre cualquiera de éstos y tierra, no debe ser menor de 100 MΩ.

Telefonía a través de la red digital de servicios integrados
La configuración del cableado por pares simétricos, para el acceso básico de RDSI, se diseñará por bus pasivo corto, cuya longitud máxima será de 150m con cables de baja impedancia 75Ω, y de 200m para cables de alta impedancia 150Ω, admitiendo 10 bases de acceso de terminal y 8 terminales conectados. Podrá ser mediante bus pasivo ampliado pudiendo alcanzar 500 a 600m de longitud y el número máximo de terminales conectados será de cuatro. Punto a punto es la configuración que se utiliza para conectar una terminación de red por terminal, pudiendo alcanzar el cableado una longitud máxima de 1000m.
El acceso primario de RDSI, podrá darse por cable apantallado, en número de dos, uno por cada sentido de transmisión. La impedancia será de 120Ω ± 20% en frecuencias de 200kHz hasta 1MHz y de 120Ω ± 10% en frecuencias de 1MHz. Cable coaxial flexible de impedancia 75Ω ± 5% en frecuencias de 1MHz, en número de dos. O cable interior de dos hilos para conectar la terminación de red con el terminal. La configuración del cableado será punto a punto.

Instalaciones de telecomunicaciones por cable
El cableado y demás elementos que conformen la parte de la red de distribución final que discurre por el interior del edificio (ICT, para el acceso a los servicios de telecomunicaciones por cable) ha de constituir un sistema

fecha 09/03/2018
BISATUA
Nafarroako Aparailari, Arkitekto Tekniko eta Eraikuntza Ingeniarien Elkargo Ofiziala
VISADO
Colegio Oficial de Aparejadores, Arquitectos Técnicos e Ingenieros de Edificación de Navarra
NAVARRA NAFARROA

totalmente transparente al tipo de modulación en toda la banda de frecuencias y en ambos sentidos de transmisión, que permita transmitir o distribuir cualquier tipo de señal y optimizar la interoperatividad y la interconectividad.

Cuando exista, deberá cumplir los siguientes requisitos, considerados mínimos:

a) Bandas de frecuencias en las que deberá ser operativa:
   Banda de distribución de frecuencias: 86-862 MHz.
   Banda de radiodifusión sonora en FM: 87'5-108 MHz.
   Banda reservada a TV digital: 606-862 MHz.
   Banda de retorno: 5-65 MHz.

b) El cableado coaxial empleado se adecuara a la Norma UNE 50117-1.

Los puntos de terminación de red o tomas para usuario de los servicios de televisión analógica o digital, vídeo bajo demanda o video a la carta, se adaptaran a la Norma UNE 20523-7,9, con toma blindada según Norma UNE-EN 50083-2. Sus características eléctricas serán: Impedancia de 75 Ohm, Banda de frecuencia comprendida entre 86 – 862 MHz, Banda de retorno 5 – 65 MHz, Perdidas de retorno TV (40-862 MHz): > 14dB – 1,5dB/Octava, y siempre >10dB, Perdidas de retorno radiodifusión sonora FM: > 10dB.

La señal de televisión analógica deberá cumplir: Un nivel de señal de televisión: 62-82 dBlV, Nivel de señal de radiodifusión sonora en FM: Señal monofónica: 40-70 dBlV, Señal estereofónica: 50-70 dBlV. Relación portadora/ruido: Señal de televisión (AM-BLV): ≥ 44 dB, Señal de radiodifusión sonora FM monofónica: ≥ 38 dB, Señal de radiodifusión sonora FM estereofónica: ≥ 48 dB. Diferencia de nivel entre canales: ≤ 12 dB. Relaciones de interferencia en canal de televisión: Interferencia a frecuencia simple: ≥ 57 dB, Producto intermodulación canal simple: ≥ 54 dB, Producto intermodulación a frecuencia múltiple: ≥ 52dB. Aislamiento entre tomas de usuario distinto: ≥ 36 dB. Rechazo del zumbido de red: ≥ 46 dB. Respuesta amplitud/frecuencia: Dentro del canal: ± 2 dB, en un margen de 0,5 MHz: ± 0,5 dB. Características de vídeo: Ganancia diferencial: ≤ 10 %, Fase diferencial: ≤ 10º.

Servicios de acceso fijo inalámbrico

El cableado y demás elementos que conformen la parte de la red de distribución final que discurre por el interior del edificio (ICT, para el acceso a los SAFI) ha de constituir un sistema totalmente transparente al tipo de modulación en toda la banda de frecuencias y en ambos sentidos de transmisión, que permita transmitir o distribuir cualquier tipo de señal y optimizar la interoperatividad y la interconectividad.

Los puntos de terminación de red o tomas de usuario para los servicios de acceso fijo inalámbrico, caso de existir, deberán satisfacer las características siguientes:

Serán RJ-45 para 120 ohmios, DIN 1,6/5,6, BNC para 75 ohmios, DB 15 para X.21 y Winchester (M 34) para V.35.

Con características eléctricas de G. 703, X.21/V.35.

VENTILACION

Las cocinas, aseos y locales sin huecos a fachada, dispondrán de conductos de evacuación producto de la combustión de gases, vapores de cocción o simple ventilación hasta la cubierta, de acuerdo a las normativas constructivas correspondientes, en especial según se define en el Reglamento de Instalaciones de Gas en los locales destinados a usos domésticos, colectivos o comerciales.

Los garajes dispondrán de ventilación natural o forzada que cumpla el Reglamento Electrotécnico de Baja Tensión.

DEMANDA ENERGÉTICA. HE.1-Según DB HE Ahorro de Energía

Características de los productos

Serán como mínimo las especificadas en el cálculo del coeficiente de transmisión térmica de calor, que figura como anexo la memoria del presente proyecto. A tal efecto, y en cumplimiento del Art. 4.1 del DB HE-1 del CTE, el fabricante garantizará los valores de las características higrotérmicas, que a continuación se señalan:

Para productos de muros y parte ciega de cubiertas:

fecha 09/03/2018
BISATUA
Nafarroako Aparailari, Arkitekto Teknikoa eta Eraikuntza Ingeniarien Elkargo Ofiziala
VISADO
Colegio Oficial de Aparejadores, Arquitectos Técnicos e Ingenieros de Edificación de Navarra

CONDUCTIVIDAD TÉRMICA (W/mK)
FACTOR DE RESISTENCIA A LA DIFUSIÓN DEL VAPOR DE AGUA
En su caso además se podrán definir otras características:
DENSIDAD (Kg/m3)
CALOR ESPECÍFICO (J/KgK)

Para Huecos y Lucernarios:
Parte semitransparente del Hueco
TRANSMITANCIA TÉRMICA (W/m2K);
FACTOR SOLAR.
Para Marcos de huecos (puertas y ventanas) y lucernarios por:
TRANSMITANCIA TÉRMICA (W/m2K);
ABSORTIVIDAD

Los valores de diseño de las propiedades citadas se obtendrán de valores declarados para cada producto, según marcado CE, o de Documentos Reconocidos para cada tipo de producto.
Las características higrotérmicas de los productos utilizados en los *cerramientos* y *particiones interiores* que componen la envolvente térmica del edificio se han tomado del Documento Reconocido programa LIDER.

En todos los casos se utilizarán valores térmicos de diseño, calculados a partir de los valores térmicos declarados según la norma UNE EN ISO 10 456:2001. En general y salvo justificación los valores de diseño serán los definidos para una temperatura de 10 ºC y un contenido de humedad correspondiente al equilibrio con un ambiente a 23 ºC y 50 % de humedad relativa.

OTRAS PROPIEDADES: En cada caso concreto según criterio de la Dirección facultativa, en función del empleo y condiciones en que se vaya a colocar el material aislante, podrá además exigirse:
Resistencia a la comprensión.
Resistencia a la flexión.
Envejecimiento ante la humedad, el calor y las radiaciones.
Deformación bajo carga (Módulo de elasticidad).
Comportamiento frente a parásitos.
Comportamiento frente a agentes químicos.
Comportamiento frente al fuego.

Control, Recepción y Ensayos de los materiales aislantes.

En cumplimiento del Art. 4.3 del DB HE-1 del CTE, deberán cumplirse las siguientes condiciones:
El suministro de los productos será objeto de convenio entre el consumidor y el fabricante, ajustado a las condiciones particulares que figuran en el presente proyecto.
El fabricante garantizará las características mínimas exigibles a los materiales, para lo cual, realizará los ensayos y controles que aseguran el autocontrol de su producción.
Todos los materiales aislantes a emplear vendrán avalados por Sello o marca de calidad, por lo que podrá realizarse su recepción, sin necesidad de efectuar comprobaciones o ensayos.

Ejecución

Deberá realizarse conforme a las especificaciones de los detalles constructivos, contenidos en los planos del presente proyecto complementados con las instrucciones que la dirección facultativa dicte durante la ejecución de las obras.

Obligaciones del Constructor

El constructor realizará y comprobará los pedidos de los materiales aislantes de acuerdo con las especificaciones del presente proyecto.

Obligaciones de la Dirección Facultativa

fecha 09/03/2018
BISATUA
Nafarroako Aparailari, Arkitekto Tekniko eta Eraikuntza Ingeniarien Elkargo Ofiziala
VISADO
Colegio Oficial de Aparejadores, Arquitectos Técnicos e Ingenieros de Edificación de Navarra

La Dirección Facultativa de las obras, comprobará que los materiales recibidos reúnen las características exigibles, así como que la ejecución de la obra se realiza de acuerdo con las especificaciones del presente proyecto, en cumplimiento de los artículos 4.3 y 5.2 del DB HE-1 del CTE

Las obras de construcción del edificio se ejecutarán con sujeción al proyecto, a la legislación aplicable, a las normas de la buena práctica constructiva y a las instrucciones del director de obra y del director de la ejecución de la obra, conforme a lo indicado en el artículo 7 de la Parte I del CTE. En el pliego de condiciones del proyecto se indicarán las condiciones particulares de ejecución de los *cerramientos* y *particiones interiores* de la *envolvente térmica.*

Control de la ejecución de la obra

El control de la ejecución de las obras se realizará de acuerdo con las especificaciones del proyecto, sus anexos y modificaciones autorizados por el director de obra y las instrucciones del director de la ejecución de la obra, conforme a lo indicado en el artículo 7.3 de la Parte I del CTE y demás normativa vigente de aplicación.

Se comprobará que la ejecución de la obra se realiza de acuerdo con los controles y con la frecuencia de los mismos establecida en el pliego de condiciones del proyecto.

Cualquier modificación que pueda introducirse durante la ejecución de la obra quedará en la documentación de la obra ejecutada sin que en ningún caso dejen de cumplirse las condiciones mínimas señaladas en este Documento Básico.

Cerramientos y particiones interiores de la envolvente térmica

Se prestará especial cuidado en la ejecución de los puentes térmicos integrados en los cerramientos tales como pilares, contornos de huecos y cajas de persiana, atendiéndose a los detalles constructivos correspondientes.

Se controlará que la puesta en obra de los aislantes térmicos se ajusta a lo indicado en el proyecto, en cuanto a su colocación, posición, dimensiones y tratamiento de puntos singulares.

Se prestará especial cuidado en la ejecución de los puentes térmicos tales como frentes de forjado y encuentro entre *cerramientos*, atendiéndose a los detalles constructivos correspondientes.

Condensaciones

Si es necesario la interposición de una barrera de vapor, ésta se colocará en la cara caliente del cerramiento y se controlará que durante su ejecución no se produzcan roturas o deterioros en la misma.

Permeabilidad al aire

Se comprobará que la fijación de los cercos de las carpinterías que forman los huecos (puertas y ventanas) y lucernarios, se realiza de tal manera que quede garantizada la estanquidad a la permeabilidad del aire especificada según la zonificación climática que corresponda.

Control de la obra terminada

En el control de la obra terminada se seguirán los criterios indicados en el artículo 7.4 de la Parte I del CTE.

CTE DB H

Cumplimiento de la Norma DB HR proteccion contra el ruido.- Todos los elementos constructivos, materiales, instalaciones y su ejecución o puesta en obra se atendrán a las especificaciones dictadas en la DB HR proteccion contra el ruido, definidas para la presente obra en la memoria técnica del proyecto de ejecución.

Las propiedades acústicas de los materiales del proyecto cuyas características se especifican en la Norma o la Memoria Técnica del proyecto, serán garantizadas por el fabricante y avaladas por la correspondiente documentación de idoneidad.

COMPORTAMIENTO FRENTE AL FUEGO según DB-SI. Seguridad en caso de Incendio

Condiciones Técnicas exigibles a los materiales

Los materiales a emplear en la construcción del edificio de referencia, se clasifican a los efectos de su reacción ante el fuego, de acuerdo con el Real Decreto 312/2005 CLASIFICACIÓN DE LOS PRODUCTOS DE LA CONSTRUCCIÓN Y DE LOS ELEMENTOS CONSTRUCTIVOS EN FUNCIÓN DE SUS PROPIEDADES DE REACCIÓN Y DE RESISTENCIA AL FUEGO.

fecha 09/03/2018
BISATUA
Nafarroako Aparailari, Arkitekto Teknikoa eta Eraikuntza Ingeniarien Elkargo Ofiziala
VISADO
Colegio Oficial de Aparejadores, Arquitectos Técnicos e Ingenieros de Edificación de Navarra

Los fabricantes de materiales que se empleen vistos o como revestimiento o acabados superficiales, en el caso de no figurar incluidos en el capítulo 1.2 del Real Decreto 312/2005 Clasificación de los productos de la Construcción y de los Elementos Constructivos en función de sus propiedades de reacción y resistencia al fuego, deberán acreditar su grado de combustibilidad mediante los oportunos certificados de ensayo, realizados en laboratorios oficialmente homologados para poder ser empleados.

Aquellos materiales con tratamiento adecuado para mejorar su comportamiento ante el fuego (materiales ignifugados), serán clasificados por un laboratorio oficialmente homologado, fijando de un certificado el periodo de validez de la ignifugación.
Pasado el tiempo de validez de la ignifugación, el material deberá ser sustituido por otro de la misma clase obtenida inicialmente mediante la ignifugación, o sometido a nuevo tratamiento que restituya las condiciones iniciales de ignifugación.
Los materiales que sean de difícil sustitución y aquellos que vayan situados en el exterior, se consideran con clase que corresponda al material sin ignifugación. Si dicha ignifugación fuera permanente, podrá ser tenida en cuenta.

Condiciones Técnicas exigibles a los elementos constructivos.
La resistencia ante el fuego de los elementos y productos de la construcción queda fijado por un tiempo "t", durante el cual dicho elemento es capaz de mantener las características de resistencia al fuego, estas características vienen definidas por la siguiente clasificación: capacidad portante (R), integridad (E), aislamiento (I), radiación (W), acción mecánica (M), cierre automático (C), estanqueidad al paso de humos (S), continuidad de la alimentación eléctrica o de la transmisión de señal (P o HP), resistencia a la combustión de hollines (G), capacidad de protección contra incendios (K), duración de la estabilidad a temperatura constante (D), duración de la estabilidad considerando la curva normalizada tiempo-temperatura (DH), funcionalidad de los extractores mecánicos de humo y calor (F), funcionalidad de los extractores pasivos de humo y calor (B)

La clasificación, según las características de *reacción al fuego* o de *resistencia al fuego,* de los productos de construcción que aún no ostenten el *marcado CE* o los elementos constructivos, así como los ensayos necesarios para ello deben realizarse por laboratorios acreditados por una entidad oficialmente reconocida conforme al Real Decreto 2200/1995 de 28 de diciembre, modificado por el Real Decreto 411/1997 de 21 de marzo.
En el momento de su presentación, los certificados de los ensayos antes citados deberán tener una antigüedad menor que 5 años cuando se refieran a *reacción al fuego* y menor que 10 años cuando se refieran a *resistencia al fuego*.

La comprobación de dichas condiciones para cada elemento constructivo, se verificará mediante los ensayos descritos en las normas UNE que figuran en las tablas del Anexo III del Real Decreto 312/2005.

En el anejo C del DB SI del CTE se establecen los métodos simplificados que permiten determinar la resistencia de los elementos de hormigón ante la acción representada por la curva normalizada tiempo-temperatura. En el anejo D del DB SI del CTE se establece un método simplificado para determinar la resistencia de los elementos de acero ante la acción representada por una curva normalizada tiempo-temperatura. En el anejo E se establece un método simplificado de cálculo que permite determinar la resistencia al fuego de los elementos estructurales de madera ante la acción representada por una curva normalizada tiempo-temperatura. En el anejo F se encuentran tabuladas las resistencias al fuego de elementos de fábrica de ladrillo cerámico o silito-calcáreo y de los bloques de hormigón, ante la exposición térmica, según la curva normalizada tiempo-temperatura.
Los fabricantes de materiales específicamente destinados a proteger o aumentar la resistencia ante el fuego de los elementos constructivos, deberán demostrar mediante certificados de ensayo las propiedades de comportamiento ante el fuego que figuren en su documentación.
Los fabricantes de otros elementos constructivos que hagan constar en la documentación técnica de los mismos su clasificación a efectos de resistencia ante el fuego, deberán justificarlo mediante los certificados de ensayo en que se basan.
La realización de dichos ensayos, deberá llevarse a cabo en laboratorios oficialmente homologados para este fin por la Administración del Estado.

fecha 09/03/2018
BISATUA
Nafarroako Aparailari, Arkitekto Tekniko eta Eraikuntza Ingeniarien Elkargo Ofiziala
Colegio Oficial de Aparejadores, Arquitectos Técnicos e Ingenieros de Edificación de Navarra
VISADO

El ANEJO SI G. contiene, con carácter informativo, las normas de clasificación, de ensayo y de especificación de producto que guardan relación con la aplicación del DB SI

Instalaciones

Instalaciones propias del edificio.
Las instalaciones del edificio deberán cumplir con lo establecido en el artículo 3 del DB SI 1 Espacios ocultos. Paso de instalaciones a través de elementos de compartimentación de incendios.
Instalaciones de protección contra incendios:
Extintores móviles.
Las características, criterios de calidad y ensayos de los extintores móviles, se ajustarán a lo especificado en el REGLAMENTO DE APARATOS A PRESIÓN del M. de I. y E., así como las siguientes normas:
UNE 23-110/75: Extintores portátiles de incendio; Parte 1: Designación, duración de funcionamiento. Ensayos de eficacia. Hogares tipo.
UNE 23-110/80: Extintores portátiles de incendio; Parte 2: Estanqueidad. Ensayo dieléctrico. Ensayo de asentamiento. Disposiciones especiales.
UNE 23-110/82: Extintores portátiles de incendio; Parte 3: Construcción. Resistencia a la presión. Ensayos mecánicos.
Los extintores se clasifican en los siguientes tipos, según el agente extintor:
Extintores de agua, Extintores de espuma, Extintores de polvo, Extintores de anhídrido carbonizo (C02), Extintores de hidrocarburos halogenados, Extintores específicos para fuegos de metales.

Los agentes de extinción contenidos en extintores portátiles cuando consistan en polvos químicos, espumas o hidrocarburos halogenados, se ajustarán a las siguientes normas UNE:
UNE 23-601/79: Polvos químicos extintores: Generalidades. UNE 23-602/81: Polvo extintor: Características físicas y métodos de ensayo.
UNE 23-607/82: Agentes de extinción de incendios: Carburos halogenados. Especificaciones.
En todo caso la eficacia de cada extintor, así como su identificación, según UNE 23-110/75, estará consignada en la etiqueta del mismo.
Se consideran extintores portátiles aquellos cuya masa sea igual o inferior a 20 kg. Si dicha masa fuera superior, el extintor dispondrá de un medio de transporte sobre ruedas.
Se instalará el tipo de extintor adecuado en función de las clases de fuego establecidas en la Norma UNE 23-010/76 "Clases de fuego".
En caso de utilizarse en un mismo local extintores de distintos tipos, se tendrá en cuenta la posible incompatibilidad entre los distintos agentes extintores.
Los extintores se situarán conforme a los siguientes criterios:
Se situarán donde exista mayor probabilidad de originarse un incendio, próximos a las salidas de los locales y siempre en lugares de fácil visibilidad y acceso.
Su ubicación deberá señalizarse, conforme a lo establecido en la Norma UNE 23-033-81 'Protección y lucha contra incendios. Señalización".
Los extintores portátiles se colocarán sobre soportes fijados a paramentos verticales o pilares, de forma que la parte superior del extintor quede como máximo a 1,70 m. del suelo.
Los extintores que estén sujetos a posibles daños físicos, químicos o atmosféricos deberán estar protegidos.

Condiciones de mantenimiento y uso

Todas las instalaciones y medios a que se refiere el DB SI 4 Detección, control y extinción del incendio, deberán conservarse en buen estado.
En particular, los extintores móviles, deberán someterse a las operaciones de mantenimiento y control de funcionamiento exigibles, según lo que estipule el reglamento de instalaciones contra Incendios R.D.1942/1993 - B.O.E.14.12.93

PROTECCION DEL MEDIO AMBIENTE E IMPACTO AMBIENTAL

Durante todo el proceso edificatorio se evitará la utilización de materiales y productos que, por sí o como consecuencia de su manipulación, puedan producir contaminación ambiental por emisión o vertido.

fecha 09/03/2018
BISATUA
Nafarroako Aparailari, Arkitekto Tekniko eta Eraikuntza Ingeniarien Elkargo Ofiziala
VISADO
Colegio Oficial de Aparejadores, Arquitectos Técnicos e Ingenieros de Edificación de Navarra

Si se pretende utilizar alguno de los productos de los denominados Contaminantes en el Anexo III de la Ley de Protección del Ambiente Atmosférico 38/22-XII-72 y su desarrollo en los posteriores Reales Decretos se notificará a la Dirección sin cuya autorización no se hará uso del mismo.

Se estará así mismo a las determinaciones de la Ley general de protección del Medio Ambiente del País Vasco, Ley 3/1998; a las determinaciones y justificaciones derivadas de los estudios de impacto ambiental en el marco normativo autonómico de Evaluación del Impacto Ambiental, Decreto 183/2003 y a la Prevención y corrección de la Contaminación del suelo según la Ley 1/2005
Se tendrá asimismo en cuenta el Reglamento de Actividades Molestas, Insalubres, Nocivas y Peligrosas, D. 171/1985 en orden a realizar las obras de acuerdo al mismo cuando el uso previsto de los locales lo exija, siguiendo los contenidos referidos en el decreto de actividades exentas de obtención de licencia según la ley 3/1998, Decreto 165/1999.

CONTROL DE CALIDAD

Normativa

Según figura en el Código Técnico de la Edificación (CTE), aprobado mediante el REAL DECRETO 314/2006, de 17 de marzo, los Proyectos de Ejecución deben incluir, como parte del contenido documental de los mismos, un Plan de Control que ha de cumplir lo recogido en la Parte I en los artículos 6 y 7, además de lo expresado en el Anejo II.

Durante la construcción de las obras el director de obra y el director de la ejecución de la obra realizarán, según sus respectivas competencias, los controles siguientes:

- Control de recepción en obra de los productos, equipos y sistemas que se suministren a las obras de acuerdo con el artículo 7.2. El control de recepción tiene por objeto comprobar que las características técnicas de los productos, equipos y sistemas suministrados satisfacen lo exigido en el proyecto. Este control comprenderá:

  a) El control de la documentación de los suministros, realizado de acuerdo con el artículo 7.2.1.
  Los suministradores entregarán al constructor, quien los facilitará al director de ejecución de la obra, los documentos de identificación del producto exigidos por la normativa de obligado cumplimiento y, en su caso, por el proyecto o por la dirección facultativa. Esta documentación comprenderá, al menos, los siguientes documentos:
  a) Los documentos de origen, hoja de suministro y etiquetado.
  b) El certificado de garantía del fabricante, firmado por persona física;
  Los documentos de conformidad o autorizaciones administrativas exigidas reglamentariamente, incluida la documentación correspondiente al marcado CE de los productos de construcción, cuando sea pertinente, de acuerdo con las disposiciones que sean transposición de las Directivas Europeas que afecten a los productos suministrados.

  b) El control mediante distintivos de calidad o evaluaciones técnicas de idoneidad, según el artículo 7.2.
  El suministrador proporcionará la documentación precisa sobre:
  a) Los distintivos de calidad que ostenten los productos, equipos o sistemas suministrados, que aseguren las características técnicas de los mismos exigidas en el proyecto y documentará, en su caso, el reconocimiento oficial del distintivo de acuerdo con lo establecido en el artículo 5.2.3;
  b) Las evaluaciones técnicas de idoneidad para el uso previsto de productos, equipos y sistemas innovadores, de acuerdo con lo establecido en el artículo 5.2.5, y la constancia del mantenimiento de sus características técnicas.
  El director de la ejecución de la obra verificará que esta documentación es suficiente para la aceptación de los productos, equipos y sistemas amparados por ella.
  c) El control mediante ensayos, conforme al artículo 7.2.3.
  Para verificar el cumplimiento de las exigencias básicas del CTE puede ser necesario, en determinados casos, realizar ensayos y pruebas sobre algunos productos, según lo establecido en la reglamentación vigente, o bien según lo especificado en el proyecto u ordenados por la dirección facultativa.

fecha 09/03/2018
BISATUA
Nafarroako Aparailari, Arkitekto Teknikoa eta Eraikuntza Ingeniarien Elkargo Ofiziala
VISADO
Colegio Oficial de Aparejadores, Arquitectos Técnicos e Ingenieros de Edificación de Navarra

La realización de este control se efectuará de acuerdo con los criterios establecidos en el proyecto o indicados por la dirección facultativa sobre el muestreo del producto, los ensayos a realizar, los criterios de aceptación y rechazo y las acciones a adoptar.

- Control de ejecución de la obra de acuerdo con el artículo 7.3
  Durante la construcción, el director de la ejecución de la obra controlará la ejecución de cada unidad de obra verificando su replanteo, los materiales que se utilicen, la correcta ejecución y disposición de los elementos constructivos y de las instalaciones, así como las verificaciones y demás controles a realizar para comprobar su conformidad con lo indicado en el proyecto, la legislación aplicable, las normas de buena práctica constructiva y las instrucciones de la dirección facultativa. En la recepción de la obra ejecutada pueden tenerse en cuenta las certificaciones de conformidad que ostenten los agentes que intervienen, así como las verificaciones que, en su caso, realicen las entidades de control de calidad de la edificación.

  Se comprobará que se han adoptado las medidas necesarias para asegurar la compatibilidad entre los diferentes productos, elementos y sistemas constructivos.

  En el control de ejecución de la obra se adoptarán los métodos y procedimientos que se contemplen en las evaluaciones técnicas de idoneidad para el uso previsto de productos, equipos y sistemas innovadores, previstas en el artículo 5.2.5.

- Control de la obra terminada de acuerdo con el artículo 7.4.
  En la obra terminada, bien sobre el edificio en su conjunto, o bien sobre sus diferentes partes y sus instalaciones, parcial o totalmente terminadas, deben realizarse, además de las que puedan establecerse con carácter voluntario, las comprobaciones y pruebas de servicio previstas en el proyecto u ordenadas por la dirección facultativa y las exigidas por la legislación aplicable.

En caso de que, por aplicación del Decreto 238/1996, de 22 de octubre del Departamento de Ordenación del Territorio, Vivienda y Medio Ambiente del Gobierno Vasco, sea preceptiva la inclusión de un Programa de Control de Calidad en el Proyecto de Ejecución, el control de los materiales y la ejecución de la obra se llevarán a cabo según lo dispuesto en dicho documento, salvo aquellos capítulos que no estén en él recogidos, que se regirán por lo dispuesto en este Pliego de Condiciones.
En caso contrario, las prescripciones y los ensayos serán los reflejados en este Pliego de Condiciones y en las Normas en él mencionadas.

Laboratorios
El Promotor contratará directamente con un Laboratorio legalmente acreditado, y con cargo a la partida correspondiente del presupuesto, los servicios de control complementarios a la inspección de la Dirección Facultativa, que garanticen la calidad de los materiales y la ejecución de las unidades de obra, según se han establecido en este Pliego. El Promotor podrá delegar en el Director y éste en el Contratista la facultad de contratar los citados servicios.

Todo material o componente que llegue a la obra, tanto si va a permanecer como parte de la misma o como elemento auxiliar durante su ejecución, será controlado por el Técnico de control en lo que respecta a su documentación de marca o idoneidad reconocida y suficiente.
Las características de las obras de hormigón armado que, por la aplicación de la Instrucción que las rige, implican un control tanto de los materiales como de la ejecución, se concretan en el Pliego de Prescripciones Técnicas Particulares adjunto.

Resultados y aceptación o rechazo de los materiales y unidades de obra
Cuando los materiales o resultados de los ensayos, pruebas o análisis no sean conformes a lo especificado en el Proyecto, la Dirección de Obra establecerá y justificará las medidas correctoras oportunas, reflejándolas en el Libro de Ordenes.

fecha 09/03/2018
BISATUA
Nafarroako Aparailari, Arkitekto Teknikoa eta Eraikuntza Ingeniarien Elkargo Ofiziala
VISADO
Colegio Oficial de Aparejadores, Arquitectos Técnicos e Ingenieros de Edificación de Navarra

En los casos en que la Dirección considere no aceptable una partida cualquiera de la obra, se considerarán como condiciones objetivas de no aceptación las definidas por este Pliego de Condiciones, por las correspondientes Normas de obligado cumplimiento, y en su defecto, por las Normas Tecnológicas de la Edificación NTE, pudiendo la Contrata exigir su aceptación si la partida las cumple.

Sellos de calidad

Los materiales, productos, equipos y sistemas que tengan concedido Sello de calidad, tendrán preferencia respecto al resto, e incluso serán de obligada puesta en obra, si los alternativos existentes en el mercado no están avalados por marca de procedencia, certificado de garantía de Laboratorio oficialmente homologado, o si la propia Dirección Facultativa no ha determinado específicamente su uso por orden directa.

Documentación del control de la obra

El control de calidad de las obras realizado incluirá el control de recepción de productos, los controles de la ejecución y de la obra terminada. Para ello:

a) El director de la ejecución de la obra recopilará la documentación del control realizado, verificando que es conforme con lo establecido en el proyecto, sus anejos y modificaciones.
b) El constructor recabará de los suministradores de productos y facilitará al director de obra y al director de la ejecución de la obra la documentación de los productos anteriormente señalada, así como sus instrucciones de uso y mantenimiento, y las garantías correspondientes cuando proceda; y
c) La documentación de calidad preparada por el constructor sobre cada una de las unidades de obra podrá servir, si así lo autorizara el director de la ejecución de la obra, como parte del control de calidad de la obra.

Durante la ejecución de la obra la Dirección de Obra dispondrá de los albaranes, certificados de garantía y marcas o sellos de calidad de los materiales que se reciban en obra.
La dirección de obra recopilará durante la duración de la misma la siguiente documentación:
- los resultados los ensayos, pruebas y análisis realizados así como la Certificación del/los Laboratorios.
- la documentación relativa a certificados de garantía, marcas o sellos de calidad, homologaciones, etc.
- Los albaranes de los materiales recibidos en obra.
- Las medidas correctoras aplicadas a resultados no satisfactorios del control.
- Las modificaciones realizadas en cuanto a calidad de materiales o especificaciones con respecto a lo definido en el Proyecto.

Una vez finalizada la obra, la documentación del seguimiento del control será depositada por el director de la ejecución de la obra en el Colegio Profesional correspondiente o, en su caso, en la Administración Publica competente, que asegure su tutela y se comprometa a emitir certificaciones de su contenido a quienes acrediten un interés legítimo

Al certificado final de obra se le unirá como anejo la relación de los controles realizados durante la ejecución de la obra y sus resultados.

SEGURIDAD Y SALUD

Generalidades

Como Normativa general se atenderá a lo dispuesto en el Real Decreto 1627/97 de 24 octubre 1997 sobre Disposiciones mínimas de Seguridad y Salud en las Obras de Construcción, (en él se contempla el contenido del "Estudio Básico de Seguridad y Salud", del "Estudio de Seguridad y Salud" y del "Plan de Seguridad y Salud en el trabajo"), en el Real Decreto 171/2004, desarrollo del artículo 24 coordinación de actividades empresariales de la ley de Prevención de Riesgos Laborales y a la propia Ley 31/95 de 8 noviembre 1995 y Ley 54/03 sobre Prevención de Riesgos Laborales y al Real Decreto 39/97, modificado por Real Decreto 780/98 que establece el Reglamento de los Servicios de Prevención.
Los Trabajos previos y la Señalización en obra seguirá lo dispuesto en el Anexo IV del R.D. 1627/97, en la Ordenanza Laboral de Construcción, Vidrio y Cerámica, aprobada por Orden Ministerial de 28-8-70, y en la disposición final única 2 del Convenio General de la Construcción, de aplicación a las empresas incluidas en dicho convenio. Cumplirán, además, con las Disposiciones mínimas de Señalización de Seguridad y Salud en el Trabajo aprobadas por Real Decreto 485/97 de 14 abril 1997.

fecha 09/03/2018
BISATUA
Nafarroako Aparailari, Arkitekto Tekniko eta Eraikuntza Ingeniarien Elkargo Ofiziala
VISADO
Colegio Oficial de Aparejadores, Arquitectos Técnicos e Ingenieros de Edificación de Navarra
NAVARRA NAFARROA

Los vestuarios, aseos y otras instalaciones que se dispongan en obra se realizarán según lo dispuesto en el R.D. 1627/97 y en la Ordenanza Laboral de Construcción.
Los Riesgos eléctricos deberán paliarse cumpliendo con el R.D. 1627/97 y el Reglamento de Baja Tensión, así como con la Orden Ministerial de 9 de marzo de 1971. La instalación eléctrica provisional de obra se realizara por empresa autorizada y siendo de aplicación lo señalado en el vigente Reglamento Electrotécnico de Baja Tensión y Norma UNE 21.027
Los movimientos de Tierras, Demoliciones y trabajos de Estructura se realizarán según lo dispuesto en el R.D. 1627/97, la Ordenanza Laboral de la Construcción y el R.D. 1215/97 sobre disposiciones mínimas de Seguridad y Salud para la utilización de Equipos de Trabajo.
Andamios y escaleras se realizarán según lo dispuesto en el R.D. 1627/97, la Ordenanza Laboral de la Construcción y el Real Decreto 486/97 sobre Seguridad y Salud en los Lugares de Trabajo.
Los equipos de Protección Individual cumplirán con lo dispuesto en la Ley de Prevención de Riesgos Laborales y en el Real Decreto 773/97 sobre utilización de Equipos de Protección Individual.
La Maquinaria de elevación y maquinaria en general, así como el manejo de cargas, deberán cumplir con lo dispuesto en el Real Decreto 1627/97, en el Real Decreto 1215/97 sobre Utilización de Equipos de Trabajo, el Real Decreto 1435/92 Reglamento de Máquinas, el Real Decreto 2291/85 Reglamento de Aparatos de Elevación y el Real Decreto 487/97 sobre Disposiciones Mínimas de Seguridad y Salud relativas a la Manipulación de cargas.
Por otro lado, se atenderá a lo dispuesto en las Normas Técnicas reglamentarias sobre Homologación de Medios de Protección Personal del Ministerio de Trabajo: Cascos de seguridad no metálico B.O.E. 30-12-74, Protecciones auditivas B.O.E. 1-9-75, Guantes aislantes de la electricidad, B.O.E. 3-9-75, Calzado de seguridad contra riesgos mecánicos B.O.E. 12-2-80, Cinturón de sujeción B.O.E. 2-9-77, Gafas de montura universal para protección contra impactos B.O.E. 17-8-78, Oculares de protección contra impactos B.O.E. 7-2-79, Cinturones de suspensión B.O.E. 16-3-81, Cinturones de caída B.O.E. 17-3-81, Aislamiento de seguridad de las herramientas manuales, en trabajos eléctricos de baja tensión B.O.E. 10-10-81, Bota impermeable al agua y a la humedad B.O.E. 22-12-81, Dispositivos anticaídas, B.O.E. 14-12-81, y otras.

Obligaciones del promotor

Previo al comienzo de la Obra o en el momento que exista constancia de ello, el Promotor está obligado en aplicación del R.D. 1627/97 a nombrar un Coordinador en materia de Seguridad y Salud durante la Ejecución de la Obra, siempre que en la obra intervenga más de una empresa, o una empresa y trabajadores autónomos o diversos trabajadores autónomos, teniendo consideración de empresarios a los efectos previstos en la Normativa sobre Prevención de Riesgos Laborales, los Contratistas y Subcontratistas. El Promotor deberá así mismo y previo el inicio de la obra efectuar aviso previo a la autoridad laboral según modelo del Anexo III del R.D. 1627/97, que deberá exponerse de forma visible en la obra y actualizarse durante el desarrollo de la obra, y donde, entre otros datos, se recojan los contratistas, subcontratistas y trabajadores autónomos que vayan siendo contratados.
Igualmente, abonara a la Empresa Constructora, previa certificación de la Dirección Facultativa, las partidas incluidas en el "Presupuesto del Estudio de Seguridad".

Obligaciones de la empresa constructora

La Empresa Constructora está obligada a cumplir las directrices contenidas en el Estudio de Seguridad, a través del Plan de Seguridad y Salud, coherente con el anterior y con los sistemas de ejecución que la misma vaya a emplear. El Plan de Seguridad y Salud deberá ser aprobado por el Coordinador en materia de Seguridad y Salud durante la ejecución si hubiese sido preciso su nombramiento o por la Dirección Facultativa cuando deba ésta asumir las funciones correspondientes al Coordinador de Seguridad en Ejecución.
El Pliego de Condiciones particulares a incluir en los Estudios de Seguridad y Salud especifican las normas legales y reglamentarias aplicables a las especificaciones técnicas propias de la obra, así como las prescripciones que han de cumplirse en relación con las características, la utilización y la conservación de las máquinas, útiles, harramientas, sistemas y equipos preventivos.

Disposiciones mínimas

En cualquier caso las disposiciones mínimas de Seguridad y Salud que deberán aplicarse en las obras estarán a lo dispuesto en el Anexo IV del Real Decreto 1627/97.
Las zonas de trabajo deberán contar con la estabilidad y solidez necesarios para trabajar de una manera segura, deberá contarse con vías de salida y emergencia que permanezcan libres y desemboquen en zonas de seguridad, en función de las características de la obra contarán con los equipos de detección y lucha contra incendios precisos que habrán de mantenerse en las condiciones óptimas de uso. Deberá cuidarse que los lugares de trabajo cuenten con la ventilación e iluminación necesarios y evitar la exposición de los trabajadores a niveles nocivos de ruido,

fecha 09/03/2018
BISATUA
Nafarroako Aparailari, Arkitekto Tekniko eta Eraikuntza Ingeniarien Elkargo Ofiziala
VISADO
Colegio Oficial de Aparejadores, Arquitectos Técnicos e Ingenieros de Edificación de Navarra

factores externos nocivos, cargas excesivas, etc, cuidando al máximo la adaptación del puesto de trabajo al trabajador.
Será responsabilidad del empresario garantizar que los primeros auxilios puedan prestarse en todo momento por personal con suficiente formación para ello, contando con el material y las instalaciones indispensables.
Se deberá contar con servicios higiénicos suficientes de uso diferenciado por sexo, según las necesidades de la obra.
Los puestos de trabajo móviles por encima o por debajo del suelo deberán ser sólidos y estables para el número de trabajadores que hayan de utilizarlos y para las cargas que deban manejarse, debiendo ser verificados de manera apropiada. Los trabajadores deberán estar protegidos contra todo tipo de riesgos primando las protecciones colectivas frente a las individuales. Los trabajos específicos que requieran un grado de especialización determinado deberán ser desarrollados por personal cualificado con la titulación y formación suficiente.
Los aparatos elevadores y accesorios de izado utilizados en obra deberán cumplir con las especificaciones de la normativa vigente, estar convenientemente señalizados para el uso a que se disponen y en ningún caso ser utilizados para fines distintos de aquellos a los que estén destinados.
Dado que la Normativa vigente respecto a Seguridad y Prevención de riesgos es tan extensa como minuciosa en la descripción de los riesgos a los que están sometidos los trabajadores en los distintos tajos de la obra, se considera Condición Indispensable en toda obra, la lectura atenta por parte de todos los responsables de la misma (Promotor, Dirección Técnica, Constructor, Encargado general, Encargados de cada gremio, incluso sería recomendable que cada trabajador) de los documentos de seguridad de la obra, y de los textos de la legislación vigente que se enumeran en dichos documentos, entre los que se destacan los referidos al comienzo de este apartado.

CONDICIONES GENERALES

La Dirección Facultativa no será responsable, ante la Entidad Propietaria, de la demora de los Organismos Competentes en la tramitación del proyecto ni de la tardanza de su aprobación. La gestión de la tramitación se considera ajena a la Dirección.
La orden de comienzo de la obra será indicada por el Promotor, quien responderá de ello si no dispone de los permisos correspondientes.

En el caso de que la obra, en cualquiera de sus partes, se realice por administración, cada gremio se hará responsable del anterior.
Es decir, que si un gremio cualquiera requiere, para llevar a cabo su trabajo, que la obra haya sido ejecutada hasta el momento de comenzar su tajo en ciertas condiciones, no deberá llevarlo a cabo en tanto no considere que lo anterior ha sido realizado en dichas condiciones.
En el momento que comience a realizar su parte, si ésta resulta mal ejecutada, será el único responsable.

La Contrata, tanto si coincide en ser la misma empresa promotora, como si sin serlo realiza su contrato directamente con el Propietario o Promotor, sin intervención de la Dirección Facultativa de la obra, deberá hacer entrega al mismo de todas y cada una de las liquidaciones que pasare al Propietario, estén o no incluidas en las certificaciones redactadas por la Dirección, así como los precios de las unidades de obra y las modificaciones que se acordaran por ambas partes en el transcurso de la ejecución de la obra.

Todos Los materiales se verificaran según condiciones de la memoria.

CONDICION FINAL

Los documentos del Proyecto redactados por la Dirección Facultativa que suscribe, y el conjunto de normas y condiciones que figuran en el presente Pliego de Condiciones, y también las que, de acuerdo con éste, sean de aplicación en el "Pliego de Condiciones técnicas y de Seguridad y Salud elaborado por el Consejo superior de los Colegios de Arquitectos de España en colaboración con el Instituto Valenciano de la Edificación.

fecha
09/03/2018
BISATUA
Nafarroako Aparailari, Arkitekto Teknikoetaraikuntza Ingeniarien Elkargo Ofiziala
Colegio Oficial de Aparejadores, Arquitectos Técnicos e Ingenieros de Edificación de Navarra
VISADO

Caparroso, Agosto 2017

ArquitectoTécnico e Ingeniero de la Edificación:

Carmelo Ibiricu Ochoa.

VISADO
Colegio Oficial de Aparejadores, Arquitectos Técnicos e Ingenieros de Edificación de Navarra
Nafarroako Aparailari, Arkitekto Teknikoa eta Eraikuntza Ingeniarien Elkargo Ofiziala
BISATUA
fecha
09/03/2018

ESTUDIO BASICO DE SEGURIDAD Y SALUD

fecha 09/03/2018
BISATUA
Nafarroako Aparailari, Arkitekto Tekniko eta Eraikuntza Ingeniarien Elkargo Ofiziala
VISADO
Colegio Oficial de Aparejadores, Arquitectos Técnicos e Ingenieros de Edificación de Navarra
NAVARRA NAFARROA

INDICE

1. INTRODUCCION

1.1 JUSTIFICACIÓN ESTUDIO BASICO SEGURIDAD Y SALUD
1.2 OBJETO EBSS
1.3 DATOS DEL PROYECTO
1.4 DESCRIPCIÓN DE LA OBRA
1.5 INSTALACIONES PROVISIONALES Y ASISTENCIA SANITARIA
1.6 OFICIOS, MEDIOS AUXILIARES Y MAQUINARIA DE OBRA

2. NORMAS DE SEGURIDAD APLICABLES A LA OBRA

3. RIESGOS LABORABLES EVITABLES COMPLETAMENTE

4. RIESGOS LABORABLES NO ELIMINABLES COMPLETAMENTE

5. RIESGOS LABORABLES ESPECIALES

6. PRESUPUESTO DE SEGURIDAD Y SALUD

7. PREVISIONES PARA TRABAJOS FUTUROS

7.1.- Elementos previstos para la seguridad de los trabajos de mantenimiento.

7.2.- Otras informaciones útiles para trabajos posteriores.

8. OBLIGACIONES DEL PROMOTOR

9. COORDINACIÓN EN MATERIA DE SEGURIDAD

10. PLAN DE SEGURIDAD Y SALUD EN EL TRABAJO

11. OBLIGACIONES DE CONTRATISTAS Y SUBCONTRATISTAS

12. OBLIGACIONES DE LOS TRABAJADORES AUTÓNOMOS

13. LIBRO DE INCIDENCIAS

14. PARALIZACIÓN DE LOS TRABAJOS

15. DERECHOS DE LOS TRABAJADORES

16. DISPOSICIONES MÍNIMAS DE SEGURIDAD Y SALUD QUE DEBEN APLICARSE EN LAS OBRAS

fecha 09/03/2018
BISATUA
Nafarroako Aparailari, Arkitekto Tekniko eta Eraikuntza Ingeniarien Elkargo Ofiziala
VISADO
Colegio Oficial de Aparejadores, Arquitectos Técnicos e Ingenieros de Edificación de Navarra
NAVARRA NAFARROA

1. INTRODUCCIÓN

1.1 Justificación del Estudio Básico de Seguridad y Salud

Se redacta el presente Estudio Básico de Seguridad y Salud, debido a que en el Proyecto, no se cumplen las condiciones indicadas en el Art. 4 del Real Decreto 1.627/1.997, del 24 de Octubre, que exigirían la realización Estudio de Seguridad y Salud.

Los supuestos a los que se refieren el Art. 4 del R.D. 1.627/1.997, referidos al Proyecto se detallan a continuación:

1.- No se prevé en ningún momento el empleo de más de 20 trabajadores simultáneamente.

2.- El volumen de mano de obra estimada, entendiendo por tal la suma de los días de trabajo del total de los trabajadores de la obra, no es superior a 500.

3.- El Presupuesto de Ejecución es inferior a 450.759,08 euros

4.- No es una obra de túneles, galerías, conducciones subterráneas o presas

Por todo ello se ha redactado el Estudio Básico de Seguridad y Salud, que se encuentra incluido dentro de la documentación presentada conjuntamente al Proyecto Básico y de Ejecución.

1.2 Objeto del Estudio Básico de Seguridad y Salud

El presente Estudio Básico de Seguridad y Salud está redactado para dar cumplimiento al Real Decreto 1627/1997, de 24 de Octubre, por el que se establecen disposiciones mínimas de seguridad y salud en las obras de construcción, en el marco de la Ley 31/1995 de 8 de noviembre, de Prevención de Riesgos Laborales.

Su autor es Carmelo Ibiricu Ochoa, y su elaboración ha sido encargado la Mancomunidad de Mairaga..

De acuerdo con el artículo 3 del R.D. 1627/1997, si en la obra interviene más de una empresa, o una empresa y trabajadores autónomos, o más de un trabajador autónomo, el Promotor deberá designar un

fecha 09/03/2018
BISATUA
Nafarroako Aparailari, Arkitekto Teknikoa eta Eraikuntza Ingeniarien Elkargo Ofiziala
VISADO
Colegio Oficial de Aparejadores, Arquitectos Técnicos e Ingenieros de Edificación de Navarra

Coordinador en materia de Seguridad y Salud durante la ejecución de la obra. Esta designación deberá ser objeto de un contrato expreso.

De acuerdo con el artículo 7 del citado R.D., el objeto del Estudio Básico de Seguridad y Salud es servir de base para que el contratista elabore el correspondiente Plan de Seguridad y Salud en el Trabajo, en el que se analizarán, estudiarán, desarrollarán y complementarán las previsiones contenidas en este documento, en función de su propio sistema de ejecución de la obra.

1.3 Datos del proyecto de obra.

Tipo de Obra : Proyecto Punto Limpio en Garinoain.
Situación : Parcela 533 del polígono 2 del municipio de Garinoain. (Navarra).

Población : Garinoain.
Promotores : Mancomunidad de Mairaga. Calle San Salvador Nº 11 bajo. C.P 31300 TAFALLA (NAVARRA). CIF: P3114802F

Proyectista : Carmelo Ibiricu Ochoa. Arquitecto Técnico, colegiado N 1648. NIF: 72802321 F. Dirección: C/San Francisco Javier n 8, Caparroso (NAVARRA). CP: 31380.

Coordinador de Seguridad y Salud en fase de proyecto: Carmelo Ibiricu Ochoa. Arquitecto Técnico, colegiado N 1648. NIF: 72802321 F. Dirección: C/San Francisco Javier n 8, Caparroso (NAVARRA). CP: 31380.

Presupuesto total ejecución: 59.990,21 Euros

Plazo de ejecución: 2 mes

Numero de trabajadores: de 3-4 trabajadores simultáneamente.

(Cuando intervengan varios proyectistas. Se entiende cuando se encargue el proyecto a varias "empresas proyectistas" diferenciadas. No será habitual en obras de edificación y menos en obras que solo necesiten Estudio Básico.)

1.4.- DESCRIPCION DE LA OBRA.

Como ya anteriormente se ha indicado, la obra objeto del presente Estudio de Seguridad y Salud, consiste en la ejecución de la Proyecto Adaptación de solar para un Punto Limpio en una parcela 533 situada dentro del polígono 2, de Garinoain(Navarra).

En la Memoria Descriptiva y Planos del proyecto en el que se integra este estudio se recoge una descripción detallada de las características de estas obras e instalaciones.

-FASES DE EJECUCIÓN DE LA OBRA

En coherencia con las características de la obra, se han previsto las siguientes fases de ejecución:

x Limpieza y desbroce del terreno.

x Acometidas de servicios provisionales.

fecha
09/03/2018
BISATUA
Nafarroako Aparailari, Arkitekto Tekniko eta Eraikuntza Ingeniarien Elkargo Ofiziala
Colegio Oficial de Aparejadores, Arquitectos Técnicos e Ingenieros de Edificación de Navarra
VISADO

- Excavación de zanjas y pozos para cimentaciones.
- Ejecución de cimentaciones.
- Ejecución de muros .
- Ejecución de estructuras de hierro.
- Montaje de estructura de hierro.
- Cubiertas.
- Carpintería metálica y cerrajería.
- Ejecución de soleras.
- Urbanización y ejecución de viales

fecha 09/03/2018
BISATUA
Nafarroako Aparailari, Arkitekto Tekniko eta Eraikuntza Ingeniarien Elkargo Ofiziala
VISADO
Colegio Oficial de Aparejadores, Arquitectos Técnicos e Ingenieros de Edificación de Navarra

1.5.- INSTALACIONES PROVISIONALES Y ASISTENCIA SANITARIA.

De acuerdo con el apartado 15 del Anexo 4 del R.D.1627/97, la obra dispondrá de los servicios higiénicos que se indican en la tabla siguiente:

SERVICIOS HIGIENICOS	
X	Vestuarios con asientos y taquillas individuales, provistas de llave.
X	Lavabos con agua fría, agua caliente, y espejo.
	Duchas con agua fría y caliente.
X	Retretes.

OBSERVACIONES:
1.- La utilización de los servicios higiénicos será no simultánea en caso de haber operarios de distintos sexos.

De acuerdo con el apartado A 3 del Anexo VI del R.D. 486/97, la obra dispondrá del material de primeros auxilios que se indica en la tabla siguiente, en la que se incluye además la identificación y las distancias a los centros de asistencia sanitaria mas cercanos:

PRIMEROS AUXILIOS Y ASISTENCIA SANITARIA		
NIVEL DE ASISTENCIA	NOMBRE Y UBICACION	DISTANCIA APROX. (Km)
Primeros auxilios	Botiquín portátil	En la obra
Asistencia Primaria (Urgencias)	CENTRO DE SALUD GARINOAIN	1000M
Asistencia Especializada (Hospital)	HOSPITAL DE NAVARRA.PAMPLONA	35 KM

OBSERVACIONES:

1.6.- OFICIOS , MEDIOS AUXILIARES Y MAQUINARIA DE LA OBRA.

Las actividades de obra descritas, se realizan con la concurrencia de los siguientes oficios:

X Estructuristas

x Albañilería en general

x Carpintería metálica y cerrajería

x Montadores de estructura de hierro

x Montadores de cubiertas y fachada

x Electricidad

x Fontanería

fecha 09/03/2018
BISATUA
Nafarroako Aparailari, Arkitekto Teknikoa eta Eraikuntza Ingeniarien Elkargo Ofiziala
Colegio Oficial de Aparejadores, Arquitectos Técnicos e Ingenieros de Edificación de Navarra
VISADO

Como medios auxiliares para la realización de los diferentes trabajos, se ha previsto la utilización de:

x Andamios en general

x Escaleras de mano

x Redes de seguridad

x Líneas de vida

Como maquinaria necesaria para la ejecución de la obra se ha previsto el empleo de:

x Retroexcavadora

x Pala cargadora

x Volquete autopropulsado

x Motoniveladora

x Rodillo vibrante

x Camión de transporte de materiales

x Camión cisterna de agua

x Camión cuba hormigonera

x Camión grúa

x Dumper

x Martillo neumático

x Máquinas herramienta de mano en general

x Hormigonera eléctrica

x Vibradores eléctricos

x Dobladora eléctrica para la conformación de armaduras de ferralla

x Taladro eléctrico portátil

x Rozadora radial eléctrica

x Soldadora por arco eléctrico

En aplicación de este Estudio de Seguridad y Salud, el contratista de la obra elaborará el Plan de Seguridad y Salud en el trabajo aplicable a la misma, en el que se analizarán, estudiarán, desarrollarán y complementarán estas previsiones, en función de sus propios sistemas y medios de ejecución de la obra.

fecha 09/03/2018
BISATUA
Nafarroako Aparailari, Arkitekto Tekniko eta Eraikuntza Ingeniarien Elkargo Ofiziala
VISADO
Colegio Oficial de Aparejadores, Arquitectos Técnicos e Ingenieros de Edificación de Navarra
NAVARRA NAFARROA

2.- NORMAS DE SEGURIDAD APLICABLES A LA OBRA

2.1 Seguridad y Salud

Ley de Prevención de Riesgos Laborales
Ley 31/1995, de 8 de noviembre, de la Jefatura del Estado. B.O.E.: 10 de noviembre de 1995 Completada por:

Protección de los trabajadores contra los riesgos relacionados con la exposición a agentes cancerígenos durante el trabajo
Real Decreto 665/1997, de 12 de mayo, del Ministerio de la Presidencia. B.O.E.: 24 de mayo de 1997
Modificada por:

Ley de Medidas Fiscales, Administrativas y del Orden Social
Ley 50/1998, de 30 de diciembre, de la Jefatura del Estado.
Modificación de los artículos 45, 47, 48 y 49 de la Ley 31/1995.
B.O.E.: 31 de diciembre de 1998
Completada por:

Disposiciones mínimas de seguridad y salud en el trabajo en el ámbito de las empresas de trabajo temporal
Real Decreto 216/1999, de 5 de febrero, del Ministerio de Trabajo y Asuntos Sociales.
B.O.E.: 24 de febrero de 1999
Completada por:

Protección de la salud y seguridad de los trabajadores contra los riesgos relacionados con los agentes químicos durante el trabajo
Real Decreto 374/2001, de 6 de abril, del Ministerio de la Presidencia.
B.O.E.: 1 de mayo de 2001
Completada por:

Disposiciones mínimas para la protección de la salud y seguridad de los trabajadores frente al riesgo eléctrico
Real Decreto 614/2001, de 8 de junio, del Ministerio de la Presidencia.
B.O.E.: 21 de junio de 2001
Completada por:

Protección de la salud y la seguridad de los trabajadores expuestos a los riesgos derivados de atmósferas explosivas en el lugar de trabajo
Real Decreto 681/2003, de 12 de junio, del Ministerio de la Presidencia.
B.O.E.: 18 de junio de 2003
Modificada por:

Ley de reforma del marco normativo de la prevención de riesgos laborales
Ley 54/2003, de 12 de diciembre, de la Jefatura del Estado.
B.O.E.: 13 de diciembre de 2003
Desarrollada por:

Desarrollo del artículo 24 de la Ley 31/1995 de Prevención de Riesgos

fecha 09/03/2018
BISATUA
Nafarroako Aparailari, Arkitekto Tekniko eta Eraikuntza Ingeniarien Elkargo Ofiziala
VISADO
Colegio Oficial de Aparejadores, Arquitectos Técnicos e Ingenieros de Edificación de Navarra

Laborales, en materia de coordinación de actividades empresariales
Real Decreto 171/2004, de 30 de enero, del Ministerio de Trabajo y Asuntos Sociales.
B.O.E.: 31 de enero de 2004
Completada por:

Protección de la salud y la seguridad de los trabajadores frente a los riesgos que puedan derivarse de la exposición a vibraciones mecánicas
Real Decreto 1311/2005, de 4 de noviembre, del Ministerio de Trabajo y Asuntos Sociales.
B.O.E.: 5 de noviembre de 2005
Completada por:

Protección de la salud y la seguridad de los trabajadores contra los riesgos relacionados con la exposición al ruido
Real Decreto 286/2006, de 10 de marzo, del Ministerio de la Presidencia.
B.O.E.: 11 de marzo de 2006
Completada por:

Disposiciones mínimas de seguridad y salud aplicables a los trabajos con riesgo de exposición al amianto
Real Decreto 396/2006, de 31 de marzo, del Ministerio de la Presidencia.
B.O.E.: 11 de abril de 2006
Modificada por:

Modificación de diversas leyes para su adaptación a la Ley sobre el libre acceso a las actividades de servicios y su ejercicio
Ley 25/2009, de 22 de diciembre, de la Jefatura del Estado.
B.O.E.: 23 de diciembre de 2009

Reglamento de los Servicios de Prevención
Real Decreto 39/1997, de 17 de enero, del Ministerio de Trabajo y Asuntos Sociales.
B.O.E.: 31 de enero de 1997
Completado por:

Protección de los trabajadores contra los riesgos relacionados con la exposición a agentes cancerígenos durante el trabajo
Real Decreto 665/1997, de 12 de mayo, del Ministerio de la Presidencia.
B.O.E.: 24 de mayo de 1997
Modificado por:

Modificación del Reglamento de los Servicios de Prevención
Real Decreto 780/1998, de 30 de abril, del Ministerio de Trabajo y Asuntos Sociales.
B.O.E.: 1 de mayo de 1998
Completado por:

Protección de la salud y seguridad de los trabajadores contra los riesgos relacionados con los agentes químicos durante el trabajo
Real Decreto 374/2001, de 6 de abril, del Ministerio de la Presidencia.
B.O.E.: 1 de mayo de 2001
Completado por:

fecha 09/03/2018
BISATUA
Nafarroako Aparailari, Arkitekto Tekniko eta Eraikuntza Ingeniarien Elkargo Ofiziala
VISADO
Colegio Oficial de Aparejadores, Arquitectos Técnicos e Ingenieros de Edificación de Navarra
NAVARRA NAFARROA

Disposiciones mínimas para la protección de la salud y seguridad de los trabajadores frente al riesgo eléctrico
Real Decreto 614/2001, de 8 de junio, del Ministerio de la Presidencia.
B.O.E.: 21 de junio de 2001
Completado por:

Protección de la salud y la seguridad de los trabajadores frente a los riesgos que puedan derivarse de la exposición a vibraciones mecánicas
Real Decreto 1311/2005, de 4 de noviembre, del Ministerio de Trabajo y Asuntos Sociales.
B.O.E.: 5 de noviembre de 2005
Completado por:

Protección de la salud y la seguridad de los trabajadores contra los riesgos relacionados con la exposición al ruido
Real Decreto 286/2006, de 10 de marzo, del Ministerio de la Presidencia.
B.O.E.: 11 de marzo de 2006
Completado por:

Disposiciones mínimas de seguridad y salud aplicables a los trabajos con riesgo de exposición al amianto
Real Decreto 396/2006, de 31 de marzo, del Ministerio de la Presidencia.
B.O.E.: 11 de abril de 2006
Modificado por:

Modificación del Reglamento de los Servicios de Prevención y de las Disposiciones mínimas de seguridad y de salud en las obras de construcción
Real Decreto 604/2006, de 19 de mayo, del Ministerio de Trabajo y Asuntos Sociales.
B.O.E.: 29 de mayo de 2006
Modificado por:

Modificación del Real Decreto 39/1997, de 17 de enero, por el que se aprueba el Reglamento de los Servicios de Prevención
Real Decreto 337/2010, de 19 de marzo, del Ministerio de Trabajo e Inmigración.
B.O.E.: 23 de marzo de 2010

Seguridad y Salud en los lugares de trabajo
Real Decreto 486/1997, de 14 de abril, del Ministerio de Trabajo y Asuntos Sociales.
B.O.E.: 23 de abril de 1997

Manipulación de cargas
Real Decreto 487/1997, de 14 de abril, del Ministerio de Trabajo y Asuntos Sociales.
B.O.E.: 23 de abril de 1997

Protección de los trabajadores contra los riesgos relacionados con la exposición a agentes cancerígenos durante el trabajo
Real Decreto 665/1997, de 12 de mayo, del Ministerio de la Presidencia.
B.O.E.: 24 de mayo de 1997

fecha 09/03/2018
BISATUA
Nafarroako Aparailari, Arkitekto Tekniko eta Eraikuntza Ingeniarien Elkargo Ofiziala
VISADO
Colegio Oficial de Aparejadores, Arquitectos Técnicos e Ingenieros de Edificación de Navarra
NAVARRA NAFARROA

Modificado por:

Modificación del Real Decreto 665/1997, de 12 de mayo, sobre la protección de los trabajadores contra los riesgos relacionados con la exposición a agentes cancerígenos durante el trabajo y ampliación de su ámbito de aplicación a los agentes mutágenos
Real Decreto 349/2003, de 21 de marzo, del Ministerio de la Presidencia.
B.O.E.: 5 de abril de 2003
Completado por:

Disposiciones mínimas de seguridad y salud aplicables a los trabajos con riesgo de exposición al amianto
Real Decreto 396/2006, de 31 de marzo, del Ministerio de la Presidencia.
B.O.E.: 11 de abril de 2006

Utilización de equipos de trabajo
Real Decreto 1215/1997, de 18 de julio, del Ministerio de Trabajo y Asuntos Sociales.
B.O.E.: 7 de agosto de 1997
Modificado por:

Modificación del Real Decreto 1215/1997, de 18 de julio, por el que se establecen las disposiciones mínimas de seguridad y salud para la utilización por los trabajadores de los equipos de trabajo, en materia de trabajos temporales en altura
Real Decreto 2177/2004, de 12 de noviembre, del Ministerio de la Presidencia.
B.O.E.: 13 de noviembre de 2004

Disposiciones mínimas de seguridad y de salud en las obras de construcción
Real Decreto 1627/1997, de 24 de octubre, del Ministerio de la Presidencia.
B.O.E.: 25 de octubre de 1997
Completado por:

Disposiciones mínimas de seguridad y salud aplicables a los trabajos con riesgo de exposición al amianto
Real Decreto 396/2006, de 31 de marzo, del Ministerio de la Presidencia.
B.O.E.: 11 de abril de 2006
Modificado por:

Modificación del Reglamento de los Servicios de Prevención y de las Disposiciones mínimas de seguridad y de salud en las obras de construcción
Real Decreto 604/2006, de 19 de mayo, del Ministerio de Trabajo y Asuntos Sociales.
B.O.E.: 29 de mayo de 2006
Modificado por:

Desarrollo de la Ley 32/2006, de 18 de octubre, reguladora de la subcontratación en el sector de la construcción
Real Decreto 1109/2007, de 24 de agosto, del Ministerio de Trabajo y Asuntos Sociales.
Disposición final tercera. Modificación de los artículos 13 y 18 del Real

fecha 09/03/2018
BISATUA
Nafarroako Aparailari, Arkitekto Teknikoetaraikuntza Ingeniarien Elkargo Ofiziala
VISADO
Colegio Oficial de Aparejadores, Arquitectos Técnicos e Ingenieros de Edificación de Navarra

Decreto 1627/1997.
B.O.E.: 25 de agosto de 2007
Corrección de errores.
B.O.E.: 12 de septiembre de 2007

2.1.1 Sistemas de protección colectiva

2.1.1.1 Protección contra incendios

Disposiciones de aplicación de la Directiva del Parlamento Europeo y del Consejo, 97/23/CE, relativa a los equipos de presión y se modifica el Real Decreto 1244/1979, de 4 de abril, que aprobó el Reglamento de aparatos a presión
Real Decreto 769/1999, de 7 de mayo, del Ministerio de Industria y Energía.
B.O.E.: 31 de mayo de 1999
Completado por:

Publicación de la relación de normas armonizadas en el ámbito del Real Decreto 769/1999, de 7 de mayo, por el que se dictan las disposiciones de aplicación de la Directiva del Parlamento Europeo y del Consejo, 97/23/CE, relativa a los equipos a presión
Resolución de 28 de octubre de 2002, de la Dirección General de Política Tecnológica del Ministerio de Ciencia y Tecnología.
B.O.E.: 4 de diciembre de 2002

Reglamento de equipos a presión y sus instrucciones técnicas complementarias
Real Decreto 2060/2008, de 12 de diciembre, del Ministerio de Industria, Turismo y Comercio.
B.O.E.: 5 de febrero de 2009
Corrección de errores:

Corrección de errores del Real Decreto 2060/2008, de 12 de diciembre, por el que se aprueba el Reglamento de equipos a presión y sus instrucciones técnicas complementarias
B.O.E.: 28 de octubre de 2009
Modificado por:

Real Decreto por el que se modifican diversas normas reglamentarias en materia de seguridad industrial para adecuarlas a la Ley 17/2009, de 23 de noviembre, sobre el libre acceso a las actividades de servicios y su ejercicio, y a la Ley 25/2009, de 22 de diciembre, de modificación de diversas leyes para su adaptación a la Ley sobre el libre acceso a las actividades de servicios y su ejercicio
Real Decreto 560/2010, de 7 de mayo, del Ministerio de Industria, Turismo y Comercio.
B.O.E.: 22 de mayo de 2010

Señalización de seguridad y salud en el trabajo
Real Decreto 485/1997, de 14 de abril, del Ministerio de Trabajo y Asuntos Sociales.
B.O.E.: 23 de abril de 1997
Completado por:

fecha 09/03/2018
BISATUA Nafarroako Aparailari, Arkitekto Teknikoetaraikuntza Ingenianien Elkargo Ofiziala
VISADO Colegio Oficial de Aparejadores, Arquitectos Técnicos e Ingenieros de Edificación de Navarra

Protección de la salud y seguridad de los trabajadores contra los riesgos relacionados con los agentes químicos durante el trabajo
Real Decreto 374/2001, de 6 de abril, del Ministerio de la Presidencia.
B.O.E.: 1 de mayo de 2001
Completado por:

Protección de la salud y la seguridad de los trabajadores contra los riesgos relacionados con la exposición al ruido
Real Decreto 286/2006, de 10 de marzo, del Ministerio de la Presidencia.
B.O.E.: 11 de marzo de 2006

2.1.2 Equipos de protección individual

Real Decreto por el que se regulan las condiciones para la comercialización y libre circulación intracomunitaria de los equipos de protección individual
Real Decreto 1407/1992, de 20 de noviembre, del Ministerio de Relaciones con la Cortes y de la Secretaría del Gobierno.
B.O.E.: 28 de diciembre de 1992
Modificado por:

Modificación del Real Decreto 1407/1992, de 20 de noviembre, por el que se regulan las condiciones para la comercialización y libre circulación intracomunitaria de los equipos de protección individual
Real Decreto 159/1995, de 3 de febrero, del Ministerio de la Presidencia.
B.O.E.: 8 de marzo de 1995
Corrección de errores:

Corrección de erratas del Real Decreto 159/1995, de 3 de febrero, por el que se modifica el Real Decreto 1407/1992, de 20 de noviembre, por el que se regulan las condiciones para la comercialización y libre circulación intracomunitaria de los equipos de protección individual
B.O.E.: 22 de marzo de 1995
Completado por:

Resolución por la que se publica, a título informativo, información complementaria establecida por el Real Decreto 1407/1992, de 20 de noviembre, por el que se regulan las condiciones para la comercialización y libre circulación intracomunitaria de los equipos de protección individual
Resolución de 25 de abril de 1996 de la Dirección General de Calidad y Seguridad Industrial, del Ministerio de Industria y Energía.
B.O.E.: 28 de mayo de 1996
Modificado por:

Modificación del anexo del Real Decreto 159/1995, de 3 de febrero, que modificó a su vez el Real Decreto 1407/1992, de 20 de noviembre, relativo a las condiciones para la comercialización y libre circulación intracomunitaria de los equipos de protección individual
Orden de 20 de febrero de 1997, del Ministerio de Industria y Energía.
B.O.E.: 6 de marzo de 1997
Completado por:

Resolución por la que se actualiza el anexo IV de la Resolución de 18 de marzo de 1998, de la Dirección General de Tecnología y Seguridad

fecha 09/03/2018
BISATUA
Nafarroako Aparailari, Arkitekto Teknikoetaraikuntza Ingeniarien Elkargo Ofiziala
VISADO
Colegio Oficial de Aparejadores, Arquitectos Técnicos e Ingenieros de Edificación de Navarra

Industrial
Resolución de 29 de abril de 1999 del Ministerio de Industria y Energía.
B.O.E.: 29 de junio de 1999

Utilización de equipos de protección individual
Real Decreto 773/1997, de 30 de mayo, del Ministerio de Trabajo y Asuntos Sociales.
B.O.E.: 12 de junio de 1997
Corrección de errores:

Corrección de erratas del Real Decreto 773/1997, de 30 de mayo, sobre disposiciones de seguridad y salud relativas a la utilización por los trabajadores de equipos de protección individual
Ministerio de la Presidencia.
B.O.E.: 18 de julio de 1997
Completado por:

Protección de la salud y la seguridad de los trabajadores contra los riesgos relacionados con la exposición al ruido
Real Decreto 286/2006, de 10 de marzo, del Ministerio de la Presidencia.
B.O.E.: 11 de marzo de 2006
Completado por:

Disposiciones mínimas de seguridad y salud aplicables a los trabajos con riesgo de exposición al amianto
Real Decreto 396/2006, de 31 de marzo, del Ministerio de la Presidencia.
B.O.E.: 11 de abril de 2006

2.1.3 Medicina preventiva y primeros auxilios

2.1.3.1 Material médico

Orden por la que se establece el suministro a las empresas de botiquines con material de primeros auxilios en caso de accidente de trabajo, como parte de la acción protectora del sistema de la Seguridad Social
Orden TAS/2947/2007, de 8 de octubre, del Ministerio de Trabajo y Asuntos Sociales.
B.O.E.: 11 de octubre de 2007
2.1.4. YP. Instalaciones provisionales de higiene y bienestar

DB HS Salubridad
Código Técnico de la Edificación (CTE). Parte II. Documento Básico HS.
Real Decreto 314/2006, de 17 de marzo, del Ministerio de Vivienda.
B.O.E.: 28 de marzo de 2006
Modificado por el Real Decreto 1371/2007, de 19 de octubre, del Ministerio de Vivienda.
B.O.E.: 23 de octubre de 2007
Corrección de errores.
B.O.E.: 25 de enero de 2008
Modificado por:

Modificación de determinados documentos básicos del Código Técnico de la Edificación aprobados por el Real Decreto 314/2006, de 17 de marzo, y el Real Decreto 1371/2007, de 19 de octubre

fecha 09/03/2018
BISATUA
Nafarroako Aparailari, Arkitekto Teknikoetaraikuntza Ingeniarien Elkargo Ofiziala
Colegio Oficial de Aparejadores, Arquitectos Técnicos e Ingenieros de Edificación de Navarra
VISADO

Orden VIV/984/2009, de 15 de abril, del Ministerio de Vivienda.
B.O.E.: 23 de abril de 2009

Criterios sanitarios de la calidad del agua de consumo humano
Real Decreto 140/2003, de 7 de febrero, del Ministerio de la Presidencia.
B.O.E.: 21 de febrero de 2003

Criterios higiénico-sanitarios para la prevención y control de la legionelosis
Real Decreto 865/2003, de 4 de julio, del Ministerio de Sanidad y Consumo.
B.O.E.: 18 de julio de 2003

Reglamento Electrotécnico para Baja Tensión e Instrucciones Complementarias (ITC) BT 01 a BT 51
Real Decreto 842/2002, de 2 de agosto, del Ministerio de Ciencia y Tecnología.
Modificado por:

Anulado el inciso 4.2.C.2 de la ITC-BT-03
Sentencia de 17 de febrero de 2004 de la Sala Tercera del Tribunal Supremo.
B.O.E.: 5 de abril de 2004
Completado por:

Autorización para el empleo de sistemas de instalaciones con conductores aislados bajo canales protectores de material plástico
Resolución de 18 de enero de 1988, de la Dirección General de Innovación Industrial.
B.O.E.: 19 de febrero de 1988
Modificado por:

Real Decreto por el que se modifican diversas normas reglamentarias en materia de seguridad industrial para adecuarlas a la Ley 17/2009, de 23 de noviembre, sobre el libre acceso a las actividades de servicios y su ejercicio, y a la Ley 25/2009, de 22 de diciembre, de modificación de diversas leyes para su adaptación a la Ley sobre el libre acceso a las actividades de servicios y su ejercicio
Real Decreto 560/2010, de 7 de mayo, del Ministerio de Industria, Turismo y Comercio.
B.O.E.: 22 de mayo de 2010

2.1.4 Señalización provisional de obras

2.1.4.1 Balizamiento

Instrucción 8.3-IC Señalización de obras
Orden de 31 de agosto de 1987, del Ministerio de Obras Públicas y Urbanismo.
B.O.E.: 18 de septiembre de 1987

Señalización de seguridad y salud en el trabajo
Real Decreto 485/1997, de 14 de abril, del Ministerio de Trabajo y Asuntos Sociales.
B.O.E.: 23 de abril de 1997
Completado por:

Protección de la salud y seguridad de los trabajadores contra los riesgos relacionados con los agentes químicos durante el trabajo

Real Decreto 374/2001, de 6 de abril, del Ministerio de la Presidencia.
B.O.E.: 1 de mayo de 2001
Completado por:

Protección de la salud y la seguridad de los trabajadores contra los riesgos relacionados con la exposición al ruido
Real Decreto 286/2006, de 10 de marzo, del Ministerio de la Presidencia.
B.O.E.: 11 de marzo de 2006

fecha
09/03/2018
Nafarroako Aparailari, Arkitekto Teknikoetaraikuntza Ingeniarien Elkargo Ofiziala
BISATUA
VISADO
Colegio Oficial de Aparejadores, Arquitectos Técnicos e Ingenieros de Edificación de Navarra
NAVARRA
NAFARROA

fecha 09/03/2018
BISATUA
Nafarroako Aparailari, Arkitekto Tekniko eta Eraikuntza Ingeniarien Elkargo Ofiziala
VISADO
Colegio Oficial de Aparejadores, Arquitectos Técnicos e Ingenieros de Edificación de Navarra

3.- RIESGOS LABORALES EVITABLES COMPLETAMENTE.

La tabla siguiente contiene la relación de los riesgos laborables que pudiendo presentarse en la obra, van a ser totalmente evitados mediante la adopción de las medidas técnicas que también se incluyen:

RIESGOS EVITABLES		MEDIDAS TECNICAS ADOPTADAS	
X	Derivados de la rotura de instalaciones existentes	X	Neutralización de las instalaciones existentes
X	Presencia de líneas eléctricas de alta tensión aéreas o subterráneas	X	Corte del fluido, puesta a tierra y cortocircuito de los cables
OBSERVACIONES:			

4.- RIESGOS LABORALES NO ELIMINABLES COMPLETAMENTE.

Este apartado contiene la identificación de los riesgos laborales que no pueden ser completamente eliminados, y las medidas preventivas y protecciones técnicas que deberán adoptarse para el control y la reducción de este tipo de riesgos. La primera tabla se refiere a aspectos generales afectan a la totalidad de la obra, y las restantes a los aspectos específicos de cada una de las fases en las que ésta puede dividirse.

NOTA: La medida fundamental y prioritaria a tener en cuenta por el Contratista como prevención de accidentes en la Obra es la de que el personal asignado a cada tarea o trabajo sea el adecuado, con preparación o especialización suficiente para la actividad a desarrollar.

4.0. TODA LA OBRA		
RIESGOS		
	Caídas de operarios al mismo nivel	
	Caídas de operarios a distinto nivel	
	Caídas de objetos sobre operarios	
	Caídas de objetos sobre terceros	
	Choques o golpes contra objetos	
	Fuertes vientos	
	Trabajos en condiciones de humedad	
	Contactos eléctricos directos e indirectos	
	Cuerpos extraños en los ojos	
	Sobreesfuerzos	
MEDIDAS PREVENTIVAS Y PROTECCIONES COLECTIVAS		**GRADO**
	Orden y limpieza de las vías de circulación de la obra	permanente
	Orden y limpieza de los lugares de trabajo	permanente
	Recubrimiento, o distancia de seguridad (1m) a líneas eléctricas de B.T.	permanente
	Iluminación adecuada y suficiente (alumbrado de obra)	permanente
	No permanecer en el radio de acción de las máquinas	permanente
	Revisión y comprobación periódica de la instalación eléctrica provisional.	periódica
	Puesta a tierra en cuadros, masas y máquinas sin doble aislamiento	permanente
	Señalización de la obra (señales y carteles)	permanente
	Cintas de señalización y balizamiento a 10 m de distancia	alternativa al vallado
	Vallado del perímetro completo de la obra, resistente y de altura ≥ 2m	permanente
	Extintor de polvo seco, de eficacia 21A - 113B	permanente
	Evacuación de escombros	frecuente
	Acopio de substancias combustibles en planta baja, alejado de cualquier tajo de soldadura.	permanente
	Iluminación e interruptores de los almacenes de productos inflamables mediante mecanismos antideflagrantes de seguridad. Carteles de “Prohibido fumar” y	permanente

fecha 09/03/2018
BISATUA
Nafarroako Aparailari, Arkitekto Teknikoa eta Eraikuntza Ingeniarien Elkargo Ofiziala
VISADO
Colegio Oficial de Aparejadores, Arquitectos Técnicos e Ingenieros de Edificación de Navarra

	"Peligro incendios"	
	Medios de extinción: extintores portátiles de dióxido de carbono de 12 kg. en el acopio de líquidos inflamables; uno de 6 kg. de polvo seco antibrasa en la oficina de obra; uno de 12 kg. de dióxido de carbono junto al cuadro general de protección y uno de 6 Kg. de polvo seco antibrasa en el almacén de herramientas.	permanente
	Caminos de evacuación libres de obstáculos	permanente
	Escaleras auxiliares	frecuente
	Información específica	Para riesgos concretos
	Cursos y charlas de formación	frecuente
EQUIPOS DE PROTECCION INDIVIDUAL (EPIs)		**EMPLEO**
	Cascos de seguridad	permanente
	Calzado protector	permanente
	Ropa de trabajo	permanente
	Ropa impermeable o de protección	con mal tiempo
	Gafas de seguridad	frecuente
	Cinturones de protección del tronco	ocasional
	Herramientas manuales con aislamiento	frecuente
	Mascarilla antipolvo	ocasional
	Guantes aislantes	frecuente

OBSERVACIONES:

Se acotará el perímetro de la obra de acuerdo con lo autorizado por el Ayuntamiento y convenientemente señalizado. Toda señalización en obra cumplirá el R.D. 485/1.997 de 14 de abril sobre "Disposiciones mínimas en materia de señalización de seguridad y Salud en el trabajo".
Se han previsto medidas adecuadas con objeto de independizar los accesos, circulaciones de vehículos y áreas de ocupación o estancia, para las obras por un lado y para trabajadores por otro.
Se anularán y se desconectarán completamente las instalaciones y se taponará la acometida al alcantarillado, protegiéndose así mismo las instalaciones de los servicios públicos.
Se reducirán al máximo los riesgos higiénicos mediante el riego de escombros y la utilización de silenciadores. El vertido directo de escombros desde las fachadas está absolutamente prohibido desde alturas superiores a 2 m. Se utilizarán para ello bajantes de escombros adecuados.
Toda zona de trabajo o paso poco iluminada por su emplazamiento tendrá iluminación artificial para obtener una correcta visión (intensidad> 100 lux). Los acopios se realizarán en las zonas señaladas evitando sobrecargas a la estructura y dejando libres las zonas de paso y trabajo. Siempre que la altura de trabajo sobre el suelo supere los dos metros se utilizarán cinturones de seguridad o andamios de servicios adecuados. Se revisará periódicamente el perfecto estado de servicio de las protecciones colectivas colocadas.
Se prohibirá hacer fuego dentro del recinto de obra. En caso de necesitar calentarse algún trabajador, debe hacerse de forma controlada y siempre en recipientes, bidones por ejemplo, en donde se mantendrán las brasas.

4.1. FASE: REPLANTEO

RIESGOS DETECTABLES MAS COMUNES	
	Atropellos
	Picaduras de insectos o de pequeños reptiles
	Golpes, contusiones
	Caída de objetos
	Caídas a distinto nivel, al mismo nivel y cortes
	Replanteos erróneos por planos erróneos, prisas y/o rutina o por falta de cualificación profesional.
	Sobreesfuerzos.
NORMAS O MEDIDAS PREVENTIVAS TIPO	
	Dotación completa de planos para esta fase.
	Materiales básicos de replanteo (estacas, tablas, etc.) en buen estado y adecuados al replanteo.
	Herramientas manuales en buen estado
	Todas las previas a la excavación
	Orden y limpieza
	Señalización
	Las propias de los medios auxiliares utilizados
	Las propias de las máquinas utilizadas.
EQUIPOS DE PROTECCION INDIVIDUAL (EPIs)	
	Casco

	Guantes de cuero
	Calzado de seguridad con puntera reforzada y plantilla antipunturas
	Gafas antiplvo
	Las propias de los medios auxiliares utilizados y de las máquinas utilizadas.
EQUIPOS DE PROTECCION COLECTIVA	
	Las propias de los medios auxiliares utilizados y de las máquinas utilizadas
MÁQUINAS	
	Sierra
	Pala cargadora
	Camión
MEDIOS AUXILIARES	
	Estacas, tablas y puntas.
	Herramientas manuales
	Cordeles.

4.2. FASE: MOVIMIENTO DE TIERRAS		
RIESGOS		
	Desplomes, hundimientos y desprendimientos del terreno	
	Caídas de materiales transportados	
	Atrapamientos y aplastamientos	
	Atropellos, colisiones, vuelcos y falsas maniobras de máquinas	
	Ruidos	
	Vibraciones	
	Ambiente pulvígeno	
	Interferencia con instalaciones enterradas	
	Electrocuciones	
	Condiciones meteorológicas adversas	
MEDIDAS PREVENTIVAS Y PROTECCIONES COLECTIVAS		**GRADO DE ADOPCION**
	Observación y vigilancia del terreno	diaria
	Talud natural del terreno	permanente
	Apuntalamientos y apeos	ocasional
	Pasos o pasarelas	permanente
	Separación de tránsito de vehículos y operarios	permanente
	Cabinas o pórticos de seguridad en máquinas.	permanente
	No acopiar junto al borde de la excavación	permanente
	Topes de retroceso para vertido y carga de vehículos	permanente
EQUIPOS DE PROTECCION INDIVIDUAL (EPIs)		**EMPLEO**
	Cascos de polietileno (personal a pié y maquinistas y camioneros que abandonen las cabinas de conducción)	permanente
	Protectores auditivos	frecuente
	Botas de seguridad	permanente
	Botas de goma	ocasional
	Guantes de cuero, goma o PVC.	ocasional
	Cinturón de seguridad	ocasional

fecha 09/03/2018
BISATUA
Nafarroako Aparailari, Arkitekto Tekniko eta Eraikuntza Ingeniarien Elkargo Ofiziala
VISADO
Colegio Oficial de Aparejadores, Arquitectos Técnicos e Ingenieros de Edificación de Navarra
NAVARRA NAFARROA

fecha 09/03/2018
BISATUA
Nafarroako Aparailari, Arkitekto Tekniko eta Eraikuntza Ingeniarien Elkargo Ofiziala
VISADO
Colegio Oficial de Aparejadores, Arquitectos Técnicos e Ingenieros de Edificación de Navarra
NAVARRA NAFARROA

4.3. EXCAVACION DE ZANJAS Y ZAPATAS	
RIESGOS DETECTABLES MAS COMUNES	
	Desprendimiento de tierras
	Caída de personal a distinto nivel
	Caídas de personal al interior de la zanja
	Atrapamientos de personas por la maquinaria
	Los derivados por interferencias de conducciones enterradas.
	Inundaciones
	Golpes por objetos
	Caídas de objetos
MEDIDAS PREVENTIVAS Y PROTECCIONES TÉCNICAS	
	El personal que debe trabajar en esta obra en el interior de las zanjas conocerá los riesgos a los que puede estar sometido.
	El acceso y la salida de una zanja se ejecutará mediante una escalera sólida, anclada en el borde superior de la zanja y estará apoyada sobre una superficie sólida de reparto de cargas. La escalera sobrepasará en 1m el borde de la zanja.
	Quedan prohibidos los acopios (tierras, materiales, etc.) a una distancia inferior a los 2m del borde de la zanja.
	Cuando la profundidad de una zanja sea igual o superior a 2m se protegerán los bordes de coronación mediante una barandilla reglamentaria (pasamanos, listón intermedio y rodapié) situada a una distancia mínima de 2m del borde.
	Cuando una zanja tenga de profundidad igual o superior a 1.5m se entibará, disminuyendo la entibación si se desmocha en bisel a 45º los bordes superiores de la zanja.
	Si los trabajadores requieren iluminación, se efectuará mediante torretas aisladas con toma de tierra, en las que se instalarán proyectores de intemperie, alimentados a través de un cuadro eléctrico general de obra.
	Si los trabajos requieren iluminación vertical portátil, la alimentación de las lámparas se efectuará a 24V. Los portátiles estarán provistos de rejilla protectora y de carcasa – mango aislados eléctricamente..
	En régimen de lluvias y encharcamiento de las zanjas, es imprescindible la revisión minuciosa y detallada antes de reanudar los trabajos.
	Se establecerá un sistema de señalización acústica, conocidas por el personal, para ordenar la salida de las zanjas en caso de peligro.
	Se revisará el estado de cortes o taludes a intervalos regulares en aquellos casos en los que pueden recibir empujes exógenos por proximidad de caminos, carreteras, calles, etc, transitados por vehículos, y en especial si en la proximidad se establecen tajos con usos de martillo neumático, compactaciones por vibración o paso de máquinas para el movimiento de tierras.
	Los trabajos a realizar en los bordes de las zanjas, con taludes no muy estables, se ejecutarán sujetos al cinturón de seguridad amarrado en “puntos fuertes” ubicados en el exterior de las zanjas.
	Se efectuará el achique inmediato de las aguas que afloran en el interior de la zanja para evitar que se altere la estabilidad de los taludes.
	Se revisarán la entibaciones tras la interrupción de los trabajos antes de reanudarse de nuevo.
EQUIPOS DE PROTECCION INDIVIDUAL (EPIs)	
	Casco de polietileno
	Ropa de trabajo
	Botas de seguridad
	Botas de seguridad impermeables
	Trajes impermeables para ambientes lluviosos
	Mascarilla antipolvo con filtro cambiable
	Gafas antipolvo
	Cinturón de seguridad
	Mascarilla filtrante
	Guantes de cuero
	Guantes de goma o PVC
	Protectores auditivos.
EQUIPOS DE PROTECCION COLECTIVA	
	Vallado del solar
	Formación natural de taludes y entibación parcial o total

fecha 09/03/2018
BISATUA
Nafarroako Aparailari, Arkitekto Tekniko eta Eraikuntza Ingeniarien Elkargo Ofiziala
VISADO
Colegio Oficial de Aparejadores, Arquitectos Técnicos e Ingenieros de Edificación de Navarra
NAVARRA NAFARROA

4.4. FASE: SANEAMIENTO	
RIESGOS DETECTABLES MAS COMUNES	
	Atropellos
	Golpes y contusiones
	Caídas, al mismo o a distinto nivel, de personas, herramientas o tierras.
	Dermatosis por contacto con mortero
	Ataque de ratas en las acometidas a la red general
	Vuelco de máquinas y Atrapamientos
	Sobreesfuerzos
	Los propios de las máquinas y medios auxiliares utilizados.
NORMAS O MEDIDAS PREVENTIVAS TIPO	
	Dotación completa de planos de esta fase
	Orden y limpieza
	Los tubos se acopiarán en superficie horizontal en un recinto delimitado por varios pies derechos que impidan el deslizamiento de los mismos.
	No se almacenarán materiales a menos de 1m del talud natural.
	El acceso al fondo de la excavación se realizará mediante escalera portátil.
	Se dispondrán pasarelas de acceso transversales a la zanja.
	Las propias de las medios auxiliares y las máquinas utilizadas.
EQUIPOS DE PROTECCION INDIVIDUAL (EPIs)	
	Casco
	Guantes de cuero
	Guantes de PVC
	Calzado de seguridad con puntera reforzada y plantilla antipunturas
	Botas de PVC con puntera reforzada y plantilla antipunturas.
	Traje de agua si el tiempo lo exige
	Gafas anti-impacto
	Los propias de los medios auxiliares y maquinaria utilizada.
EQUIPOS DE PROTECCION COLECTIVA	
	Los propias de los medios auxiliares y maquinaria utilizada.
MÁQUINAS	
	Grúa
	Camión
	Camión hormigonera
	Dumper
	Radial
MEDIOS AUXILIARES	
	Herramientas manuales
	Niveles
	Pasarelas

fecha 09/03/2018
BISATUA
Nafarroako Aparailari, Arkitekto Tekniko eta Eraikuntza Ingeniarien Elkargo Ofiziala
VISADO
Colegio Oficial de Aparejadores, Arquitectos Técnicos e Ingenieros de Edificación de Navarra
NAVARRA NAFARROA

4.5. FASE: CIMENTACION		
RIESGOS		
	Caídas de materiales transportados	
	Atrapamientos y aplastamiento	
	Atropellos, colisiones y vuelcos	
	Contagios por lugares insalubres	
	Lesiones y cortes en brazos y manos	
	Cortes por sierra circular	
	Lesiones, pinchazos y cortes en pies	
	Dermatosis por contacto con hormigones y morteros	
	Ruidos	
	Vibraciones	
	Quemaduras producidas por soldadura	
	Radiaciones y derivados de la soldadura	
	Ambiente pulvígeno	
	Electrocuciones	
MEDIDAS PREVENTIVAS Y PROTECCIONES COLECTIVAS		**GRADO DE ADOPCION**
	Apuntalamientos y apeos	permanente
	Separación de tránsito de vehículos y operarios	ocasional
	Colocación de topes para el camión hormigonera	frecuente
	Cabinas o pórticos de seguridad en máquinas	permanente
	No acopiar junto al borde de la excavación	permanente
	Escaleras peldañeadas y protegidas, y escaleras de mano	permanente
EQUIPOS DE PROTECCION INDIVIDUAL (EPIs)		**EMPLEO**
	Casco de polietileno	permanente
	Gafas de seguridad	ocasional
	Guantes de cuero o goma	frecuente
	Botas de seguridad	permanente
	Botas de goma o P.V.C. de seguridad	ocasional
	Cinturones y arneses de seguridad	frecuente
	Mástiles y cables fiadores	frecuente
OBSERVACIONES:		
Los encofrados tendrán la resistencia y estabilidad suficiente para soportar los esfuerzos estáticos y dinámicos a los que se verán sometidos y estarán debidamente arriostrados. Su formación, así como la colocación de ferralla, viguetas y bovedillas se realizará desde andamios o plataformas adecuadas. El vertido de hormigón en el interior del encofrado se hará repartiéndolo uniformemente a lo largo del mismo, por tongadas regulares, para evitar sobrecargas puntales que puedan deformar o reventar el encofrado. La maniobra de vertido será dirigida por un Capataz que vigilará no se realicen maniobras inseguras.		

4.6. FASE: ESTRUCTURAS		
RIESGOS		
	Caídas de operarios al mismo nivel, al vacío o caídas de materiales transportados	
	Atrapamientos y aplastamiento	
	Atropellos, colisiones y vuelcos	
	Contagios por lugares insalubres	
	Lesiones y cortes en brazos y manos	
	Cortes por sierra circular	
	Sobreesfuerzos .	
	Rotura o reventón de encofrados	
	Lesiones, pinchazos y cortes en pies	
	Dermatosis por contacto con hormigones y morteros	
	Ruidos	
	Vibraciones	
	Tropiezos y torceduras al caminar sobre las armaduras.	
	Quemaduras producidas por soldadura	
	Radiaciones y derivados de la soldadura	
	Ambiente pulvígeno	
	Electrocuciones	
MEDIDAS PREVENTIVAS Y PROTECCIONES COLECTIVAS		**GRADO DE**

fecha 09/03/2018
BISATUA
Nafarroako Aparailari, Arkitekto Tekniko eta Eraikuntza Ingeniarien Elkargo Ofiziala
VISADO
Colegio Oficial de Aparejadores, Arquitectos Técnicos e Ingenieros de Edificación de Navarra
NAVARRA NAFARROA

		ADOPCION
	Queda prohibido encofrar sin antes haber cubierto el riesgo de caída desde altura mediante la instalación o rectificación de las redes o instalación de las barandillas.	permanente
	Prohibida la permanencia de operarios en las zonas de batido de cargas durante las operaciones de izado de tablones, sopandas, puntales y ferralla, viguetas, nervios, armaduras, pilares, bovedillas, etc.	permanente
	Separación de tránsito de vehículos y operarios	ocasional
	Se instalarán listones sobre los fondos de madera de las losas de escalera	permanente
	Redes verticales perimetrales (correcta colocación y estado)	permanente
	Andamios y plataformas para encofrados y hormigonado y vibrado	permanente
	Plataformas de carga y descarga de material	permanente
	Barandillas resistentes (1.10 m de altura, con listón intermedio y rodapié)	permanente
	Tableros o planchas rígidas en huecos horizontales	permanente
	Escaleras peldañeadas y protegidas	permanente
	Se habilitará en obra un espacio dedicado al acopio clasificado de los redondos de ferralla o a las armaduras ya elaboradas. Los paquetes de redondos se almacenarán en posición horizontal sobre durmientes de madera.	permanente
	La maniobra de vertido será dirigida por un Capataz que vigilará no se realicen maniobras inseguras.	permanente
EQUIPOS DE PROTECCION INDIVIDUAL (EPIs)		**EMPLEO**
	Casco de polietileno	permanente
	Gafas de seguridad antiproyecciones.	ocasional
	Guantes de cuero.	frecuente
	Botas de seguridad	permanente
	Botas de goma o P.V.C. de seguridad	ocasional
	Pantallas faciales, guantes, manguitos, mandiles y polainas para soldar	en estructura metálica
	Cinturones y arneses de seguridad (Clase C)	frecuente
	Trajes para tiempo lluvioso.	ocasional
	Mástiles y cables fiadores	frecuente
OBSERVACIONES:		
Se esmerará el orden y la limpieza durante la ejecución de los trabajos. Los encofrados tendrán la resistencia y estabilidad suficiente para soportar los esfuerzos estáticos y dinámicos a los que se verán sometidos y estarán debidamente arriostrados. Su formación, desde andamios o plataformas adecuadas.El desprendimiento de los tableros se ejecutará mediante uña metálica. Concluido el desencofrado, se apilarán los tableros ordenadamente para su transporte sobre bateas emplintadas, sujetas con sogas atadas con nudos de marinero (redes, lonas, etc.), y se procederá a un barrido para retirar los escombros y proceder a su vertido.		

4.6.1. TRABAJOS CON HIERRO

Trabajos con ferralla. Manipulación y puesta en obra en las fases de cimentación, ejecución de muros de contención y vertido de losas.

RIESGOS DETECTABLES MAS COMUNES	
	Cortes y heridas en manos y pies por manejo de redondos de acero.
	Aplastamiento durante las operaciones de carga y descarga de paquetes de ferralla.
	Aplastamiento durante las operaciones de montaje de armaduras.
	Los derivados de las eventuales roturas de redondos de acero durante el estirado o doblado.
	Sobre esfuerzos
	Caídas al mismo nivel
	Caídas a distinto nivel
	Caídas desde altura
	Golpes por caída o giro descontrolado de la carga.
	Otros
MEDIDAS PREVENTIVAS Y PROTECCIONES TÉCNICAS	
	Se habilitará en obra un espacio dedicado al acopio clasificado de los redondos de ferralla próximo al lugar de montaje de las armaduras.
	El transporte aéreo de paquetes de armaduras mediante grúa se ejecutará suspendiendo la carga de dos puntos separados mediante eslingas.
	La ferralla montada (pilares, parrillas, etc.) se almacenará en los lugares destinados a tal efecto, separado del lugar de montaje.
	Los desperdicios o recortes de hierro y acero, se recogerán acopiándose para su posterior carga y transporte al vertedero.

fecha 09/03/2018
BISATUA
Nafarroako Aparailari, Arkitekto Tekniko eta Eraikuntza Ingeniarien Elkargo Ofiziala
VISADO
Colegio Oficial de Aparejadores, Arquitectos Técnicos e Ingenieros de Edificación de Navarra
NAVARRA NAFARROA

	La ferralla montada se transportará al punto de ubicación suspendida del gancho de la grúa mediante eslingas (o balancín) que la sujetarán a dos puntos distantes para evitar deformaciones y desplazamientos no deseados.
	Queda prohibido el transporte aéreo de armaduras de pilares en posición vertical. Se transportarán suspendidos de dos puntos mediante eslingas hasta llegar a las proximidades del lugar de ubicación, depositándose en el suelo. Sólo se permitirá el transporte vertical para la ubicación exacta “in situ”.
	Se prohibe el montaje de zunchos perimetrales sin antes estar correctamente instaladas las redes de protección.
	Se evitará en lo posible caminar por los fondillos de los encofrados de las vigas.
	Se instalarán señales de peligro en los forjados tradicionales, avisando sobre el riesgo de caminar sobre las bovedillas.
EQUIPOS DE PROTECCION INDIVIDUAL (EPIs)	
	Casco de polietileno
	Botas de seguridad
	Cinturón de seguridad clase C
	Gafas d seguridad antiproyecciones
	Ropa de trabajo
	Botas de goma o de PVC de seguridad
	Guantes de cuero
	Trajes para tiempo lluvioso.

4.6.2. TRABAJOS DE MANIPULACIÓN DEL HORMIGÓN	
RIESGOS DETECTABLES MAS COMUNES	
	Caída de personas y/u objetos al mismo nivel
	Caída de personas y/u objetos a distinto nivel
	Caída de personas y/u objetos al vacío
	Hundimiento de encofrados
	Rotura o reventón de encofrados
	Caída de encofrados trepadores
	Pisadas sobre objetos punzantes
	Pisadas sobre superficies en tránsito.
	Las derivadas de trabajos sobre suelos húmedos o mojados.
	Contactos con el hormigón (Dermatitis producidas por el cemento)
	Fallo de entibaciones
	Corrimientos de tierras
	Los derivados de los trabajos bajo condiciones meteorológicas adversas.
	Atrapamientos
	Vibraciones por manejo de vibradores de aguja.
	Ruido ambiental
	Electrocución. Contactos eléctricos.
NORMAS O MEDIDAS PREVENTIVAS TIPO DE APLICACIÓN DURANTE EL VERTIDO DE HORMIGÓN	
Vertidos directos mediante canaleta:	
	Se instalarán fuertes topes en el final del recorrido de los camiones hormigonera para evitar vuelcos.
	Se prohibe situar a los operarios detrás de los camiones hormigonera durante el retroceso de los mismos.
	La maniobra de vertido será dirigida por un capataz que vigilará que no se efectúen maniobras inseguras.
Vertidos mediante cubo o cangilón:	
	Se prohibe cargar el cubo por encima de la carga máxima admisible de la grúa que lo sustente.
	Se señalizará mediante un trazo horizontal, ejecutado con pintura amarilla, el nivel de llenado máximo del cubo para no sobrepasar la carga admisible.
	La apertura del cubo para el vertido se ejecutará exclusivamente accionando la palanca correspondiente, para lo que las manos irán protegidas con guantes impermeables.
	Se procurará no golpear con el cubo los encofrados ni las entibaciones.
HORMIGONADO DE CIMIENTOS:	
	Antes del inicio del vertido del hormigón, el encargado revisará el buen estado de seguridad de las entibaciones.
	Antes del inicio del hormigonado, el encargado revisará el buen estado de los encofrados en prevención de reventones y derrames.
	Se mantendrá una limpieza esmerada de la fase. Se eliminará, antes de hormigonar, puntas, restos de madera, redondos, alambres, etc.
EQUIPOS DE PROTECCION COLECTIVA	
	Barandillas perimetrales

fecha 09/03/2018
BISATUA
Nafarroako Aparailari, Arkitekto Tekniko eta Eraikuntza Ingeniarien Elkargo Ofiziala
VISADO
Colegio Oficial de Aparejadores, Arquitectos Técnicos e Ingenieros de Edificación de Navarra

	Escalera portátil
	Señalización
	Todos los huecos, tanto horizontales como verticales, estarán protegidos con barandillas de 0.9m de altura y 0.2m de altura del rodapié.
	Estará prohibido el uso de cuerdas con bandoleras de señalización, a manera de protección, aunque se puede emplear para delimitar zonas de trabajo.
	A medida que vaya ascendiendo la obra, se sustituirán las redes por barandillas.
	Las redes de malla rómbica, serán del tipo pértiga y horca superior, colgadas, cubriendo dos plantas a lo largo del perímetro de fachadas, limpiándose periódicamente las maderas u otros materiales que hayan podido caer a las mismas.
	Las barandillas se irán desmontando, acopiándolas en lugar seco y protegido
	Podrán dejarse en los huecos de plantas que se repitan mallazo, ya que se supone que no deben pasar por debajo operarios.

	4.6.3. ENCOFRADOS
RIESGOS DETECTABLES MAS COMUNES	
	Desprendimientos por mal apilado de la madera
	Golpes en las manos durante la clavazón
	Caída de los encofrados al vacío
	Vuelcos de los paquetes de madera, puntales, etc, durante las maniobras de izado a las plantas
	Caída de madera al vacío durante las maniobras de desencofrado.
	Caída de personal al caminar o trabajar sobre los fondillos de las vigas.
	Caída de personal por el borde o huecos del forjado.
	Caída de personal al mismo nivel.
	Cortes al utilizar la sierra de mano.
	Pisadas sobre objetos punzantes.
	Electrocución por anulación de tomas de tierra de la maquinaria eléctrica.
	Sobre esfuerzos por posturas inadecuadas.
	Golpes en general
	Dermatosis por contactos con el cemento.
	Los derivados por el trabajo en condiciones meteorológicas extremas (frío, calor o humedad intensos)
	Los derivados del trabajo sobre superficies mojadas.
	Caídas por los encofrados de fondos de losas de escaleras y semejantes.
	Otros.
NORMAS O MEDIDAS PREVENTIVAS TIPO	
	Se prohibe la permanencia de operarios en las zonas de batido de cargas durante las operaciones de izado de tablones, sopandas, puntales y ferrallas, igualmente se procederá durante la elevación de viguetas, nervios, armaduras, pilares, bovedillas, etc.
	El ascenso y descenso del personal a los encofrados se realizará a través de escaleras de mano reglamentarias.
	Se instalarán listones sobre los fondos de madera de las losas de escalera para permitir un mas seguro tránsito en esta fase y evitar deslizamientos.
	Se instalarán barandillas reglamentarias en los frentes de las losas horizontales para impedir la caída al vacío de las personas.
	Se esmerará el orden y la limpieza durante la ejecución de los trabajos.
	Los clavos o puntas existentes en la madera usada se extraerán, o en su caso se remacharán.
	Los calvos sueltos o arrancados se eliminarán mediante un barrido y apilado en lugar conocido para su posterior retirada.
	Una vez concluido un determinado trabajo se limpiará eliminando todo el material sobrante, que se apilará en lugar conocido para su posterior retirada.
	Se instalarán señales de : (**la señalización sirve para afirmar la existencia de un riesgo, no para protección**) - Uso obligatorio del casco - Uso obligatorio de las botas de seguridad - Uso obligatorio de guantes - Uso obligatorio de cinturón de seguridad - Peligro, contacto con corriente eléctrica - Peligro de caída de objetos - Peligro, caída al vacío
	El personal que utilice la maquinaria – herramienta contará con la autorización de la Jefatura de obra.
	El desencofrado se realizará siempre con ayuda de uñas metálicas realizándose siempre desde el lado que no puede desprenderse de la madera, es decir, desde el ya encofrado.

fecha 09/03/2018
BISATUA
Nafarroako Aparailari, Arkitekto Tekniko eta Eraikuntza Ingeniarien Elkargo Ofiziala
VISADO
Colegio Oficial de Aparejadores, Arquitectos Técnicos e Ingenieros de Edificación de Navarra

	Los recipientes de productos de desencofrado se clasificarán rápidamente para su utilización, apilados para su elevación a la planta superior y también para su vertido por las trompas o bateas emplintadas. Una vez terminados estos trabajos se procederá al barrido completo de la planta
	Se prohibe hacer fuego directamente sobre los encofrados. Si se hacen fogatas se harán en el interior de recipientes metálicos, aislados de los encofrados.
	El personal encofrador, acreditará a su contratación ser carpintero, con experiencia.
	El empresario garantizará a la Dirección Facultativa que el trabajador es apto o no para el trabajo de encofrador o para el trabajo en altura.
	Antes del vertido del hormigón, se comprobará la buena estabilidad del conjunto.
	Queda prohibido encofrar sin antes haber cubierto el riesgo de caída desde altura mediante la rectificación de la situación de las redes.
EQUIPOS DE PROTECCION INDIVIDUAL (EPIs)	
	Casco de polietileno
	Botas de seguridad
	Cinturón de seguridad
	Gafas de seguridad antiproyecciones
	Ropa de trabajo
	Botas de goma o PVC de seguridad
	Trajes para tiempo lluvioso.
	Otros

4.6.4. ENCOFRADO Y DESENCOFRADO DE FORJADOS Y LOSAS DE HORMIGÓN	
RIESGOS DETECTABLES MAS COMUNES	
	Desprendimientos por mal apilado de la madera
	Golpes en las manos durante la clavazón
	Caída de los encofrados al vacío
	Vuelcos de los paquetes de madera, puntales, etc, durante las maniobras de izado a las plantas
	Caída de madera al vacío durante las maniobras de desencofrado.
	Caída de personal al caminar o trabajar sobre los fondillos de las vigas.
	Caída de personal por el borde o huecos del forjado.
	Caída de personal al mismo nivel.
	Cortes al utilizar la sierra de mano.
	Pisadas sobre objetos punzantes.
	Electrocución por anulación de tomas de tierra de la maquinaria eléctrica.
	Sobre esfuerzos por posturas inadecuadas.
	Golpes en general
	Dermatosis por contactos con el cemento.
	Los derivados por el trabajo en condiciones meteorológicas extremas (frío, calor o humedad intensos)
	Los derivados del trabajo sobre superficies mojadas.
	Caídas por los encofrados de fondos de losas de escaleras y semejantes.
	Otros.
NORMAS O MEDIDAS PREVENTIVAS TIPO	
	El izado de los tableros se efectuará mediante bateas emplintadas en cuyo interior se dispondrán los tableros ordenados y sujetos mediante flejes o cuerdas sujetas con nudos de marinero.
	La instalación de los tableros sobre las sopandas se realizará subido el personal sobre el castillete de hormigonado.
	Se advertirá del riesgo de caídas a distinto nivel al personal que deba caminar sobre el entablado.
	Se recomienda evitar pisar los tableros excesivamente alabeados, que deberán desecharse de inmediato antes de su puesta.
	Se recomienda caminar apoyando los pies en dos tableros a la vez, es decir, sobre las juntas.
	El desprendimiento de los tableros se realizará mediante una uña metálica, realizando la operación desde la zona ya desencofrada.
	Concluido el desencofrado, se apilarán los tableros ordenadamente para su transporte sobre bateas emplintadas, sujetas con sogas atadas con nudos de marinero.
	Terminado el desncofrado se procederá a un barrido de la planta para retirar los escombros y proceder a su vertido mediante trompas.
EQUIPOS DE PROTECCION INDIVIDUAL (EPIs)	
	Casco de polietileno
	Botas de seguridad
	Cinturón de seguridad
	Gafas de seguridad antiproyecciones

fecha 09/03/2018
BISATUA
Nafarroako Aparailari, Arkitekto Tekniko eta Eraikuntza Ingeniarien Elkargo Ofiziala
VISADO
Colegio Oficial de Aparejadores, Arquitectos Técnicos e Ingenieros de Edificación de Navarra

	Ropa de trabajo
	Botas de goma o PVC de seguridad
	Guantes de cuero
	Trajes para tiempo lluvioso.

4.7. FASE: CUBIERTAS

RIESGOS	
	Caídas de operarios al vacío, o por el plano inclinado de la cubierta
	Caídas de materiales transportados, a nivel y a niveles inferiores
	Lesiones y cortes en manos
	Lesiones, pinchazos y cortes en pies
	Dermatosis por contacto con materiales
	Sobreesfuerzos.
	Inhalación de sustancias tóxicas
	Vientos fuertes
	Incendio por almacenamiento de productos combustibles
	Derrame de productos
	Electrocuciones
	Proyecciones de partículas
	Condiciones meteorológicas adversas

MEDIDAS PREVENTIVAS Y PROTECCIONES COLECTIVAS	**GRADO DE ADOPCION**
Redes verticales perimetrales (correcta colocación y estado)	permanente
Redes de seguridad (interiores y/o exteriores)	permanente
Barandillas rígidas y resistentes (con listón intermedio y rodapié)	permanente
Tableros o planchas rígidas en huecos horizontales	permanente
Escaleras peldañeadas y protegidas	permanente
Escaleras o pasarelas	permanente
Parapetos rígidos	permanente
Acopio adecuado de materiales	permanente
Señalizar obstáculos	permanente
Plataforma adecuada para gruista	permanente
Ganchos de servicio	permanente
Tapados con mallazo de huecos del forjado horizontal	permanente
El acceso a los planos inclinados se ejecutará mediante escaleras de mano que sobrepasen en 1 m. la altura a salvar.	permanente
La comunicación y circulaciones sobre cubierta inclinada con pasarelas emplintadas inferiormente que absorban la pendiente y queden horizontales.	permanente
Paralización de los trabajos en condiciones meteorológicas adversas: sobre los faldones con vientos superiores a los 60 Km/h.	ocasional

EQUIPOS DE PROTECCION INDIVIDUAL (EPIs)	**EMPLEO**
Casco de polietileno .	permanente
Guantes de cuero impermeabilizados o goma	ocasional
Botas de seguridad	permanente
Cinturones y arneses de seguridad	permanente
Mástiles y cables fiadores	permanente

OBSERVACIONES:

El personal encargado de la construcción de la cubierta será conocedor del sistema constructivo mas correcto a poner en práctica, en prevención de los riesgos por impericia y no padecerá vértigo.
Los acopios de material se harán teniendo en cuenta su inmediata utilización tomando como precaución colocarlos sobre elementos planos a manera de durmientes para repartir la carga, situándolos lo más cerca posible de los apoyos, acortar en lo posible las distancias a recorrer en el transporte manual de materiales de cubierta.Los trabajos en cubierta se suspenderán cuando se presenten vientos fuertes o condiciones meteorológicas que comprometan la estabilidad de los operarios o materiales, retirándose cualquier elemento susceptible de desprendimiento.Cualquier operación que se realice antes o a falta de las protecciones anteriormente descritas se realizará utilizando el cinturón de seguridad de arnés, sujeto a cable fijador, amarrado a puntos fijos en la cumbrera de la cubierta.
Los paneles se izarán mediante plataformas emplintadas mediante el gancho de la grúa, sin romper los flejes, (o paquetes de plástico) en los que son suministradas por el fabricante, en prevención de los accidentes por derrame de la carga. Las bateas, (o plataformas de izado), serán gobernadas para su recepción mediante cabos, nunca directamente con las manos.

fecha 09/03/2018
BISATUA
Nafarroako Aparailari, Arkitekto Tekniko eta Eraikuntza Ingeniarien Elkargo Ofiziala
VISADO
Colegio Oficial de Aparejadores, Arquitectos Técnicos e Ingenieros de Edificación de Navarra
NAVARRA NAFARROA

4.8. FASE: ALBAÑILERIA		
RIESGOS		
	Caídas de operarios al mismo nivel.	
	Caídas de materiales transportados, a nivel y a niveles inferiores	
	Atrapamientos y aplastamiento en manos durante el montaje de andamios	
	Atrapamientos por los medios de elevación y transporte	
	Lesiones y cortes en manos	
	Lesiones, pinchazos y cortes en pies	
	Dermatosis por contacto con hormigones, morteros y otros materiales	
	Inhalación de productos tóxicos.	
	Incendios por almacenamiento de productos combustibles	
	Los derivados de los trabajos realizados en ambientes pulverulentos.	
	Sobreesfuerzos	
	Los derivados del uso de medios auxiliares (borriquetas, escaleras, andamios, etc.).	
	Golpes o cortes con herramientas	
	Electrocuciones	
	Proyecciones de partículas al cortar materiales	
MEDIDAS PREVENTIVAS Y PROTECCIONES COLECTIVAS		**GRADO DE ADOPCION**
	Apuntalamientos y apeos	permanente
	Pasos o pasarelas	permanente
	Redes verticales	permanente
	Redes horizontales	frecuente
	Andamios (constitución, arriostramiento y accesos correctos)	permanente
	Barandillas rígidas (1.10m de altura, con listón intermedio y rodapié)	permanente
	Tableros o planchas rígidas en huecos horizontales	permanente
	Escaleras peldañeadas y protegidas	permanente
	Evitar trabajos superpuestos	permanente
	Bajante de escombros adecuadamente sujetas	permanente
	Limpieza de las zonas de trabajo	permanente
	Iluminación correcta de todas las zonas de trabajo.	permanente
	Protección de huecos de entrada de material en plantas	permanente
EQUIPOS DE PROTECCION INDIVIDUAL (EPIs)		**EMPLEO**
	Casco de polietileno .	permanente
	Mascarillas de respiración	ocasional
	Gafas protectoras de seguridad	frecuente
	Guantes de cuero o goma	frecuente
	Botas de seguridad	permanente
	Botas de goma con puntera reforzada.	permanente
	Cinturones y arneses de seguridad Clases A y C.	frecuente
	Auriculares o tapones de protección para operario que maneja la cortadora de ladrillo.	ocasional
	Trajes para tiempo lluvioso	
	Mástiles y cables fiadores	frecuente

OBSERVACIONES:

Queda totalmente prohibido la retirada de cualquier protección colectiva existente en la obra, sin previa comunicación al responsable de seguridad de la obra, a fin de que disponga de las medidas alternativas.
Los huecos permanecerán constantemente protegidos con las protecciones instaladas en la fase de estructura, reponiéndose las protecciones deterioradas.
Las rampas de las escaleras estarán protegidas en su entorno por una barandilla sólida de 110 cm. de altura formada por pasamanos, listón intermedio y rodapié de 20 cm.
El material cerámico se izará a las plantas sin romper los flejes (o envoltura de P.V.C.) con las que lo suministre el fabricante. El ladrillo suelto se izará apilado ordenadamente en el interior de plataformas de izar emplintadas, vigilando que no puedan caer las piezas por desplome durante el transporte. Se prohibe concentrar las cargas de ladrillos sobre vanos. El acopio de palets, se realizará próximo a cada pilar para evitar las sobrecargas de la estructura en los lugares de menor resistencia. Se prohibe lanzar cascotes directamente por los huecos.
De aplicación todo lo referente al uso de medios auxiliares, maquinaria y herramientas eléctricas.

fecha 09/03/2018
BISATUA
Nafarroako Aparailari, Arkitekto Tekniko eta Eraikuntza Ingeniarien Elkargo Ofiziala
VISADO
Colegio Oficial de Aparejadores, Arquitectos Técnicos e Ingenieros de Edificación de Navarra
NAVARRA NAFARROA

4.9. FASE: ACABADOS		
RIESGOS		
	Caídas de operarios al mismo nivel y caídas de materiales transportados	
	Ambiente pulvígeno. Dermatosis por contacto con materiales.	
	Lesiones y cortes en manos. Pinchazos y cortes en pies.	
	Incendio por almacenamiento de productos combustibles	
	Inhalación de sustancias tóxicas	
	Golpes por manejo de objetos o herramientas manuales.	
	Cuerpos extraños en los ojos.	
	Sobreesfuerzos. Electrocución.	
	Deflagraciones, explosiones e incendios. Quemaduras.	
	Atrapamientos con o entre objetos o herramientas	
MEDIDAS PREVENTIVAS Y PROTECCIONES COLECTIVAS		**GRADO DE ADOPCION**
	Ventilación adecuada y suficiente (natural o forzada)	permanente
	Plataformas de carga y descarga de material	permanente
	Andamios y barandillas	permanente
	Escaleras peldañeadas y protegidas	permanente
	Evitar focos de inflamación.	permanente
	Equipos autónomos de ventilación	permanente
	Limpieza de los tajos de "recortes" y "desperdicios de pasta".	permanente
	Iluminación mínima 100 lux de zonas de trabajo en altura sobre el suelo en torno a los 2 m.	permanente
	Almacenamiento correcto de los productos de forma que no obstaculicen los lugares de paso.	permanente
EQUIPOS DE PROTECCION INDIVIDUAL (EPIs)		**EMPLEO**
	Casco de polietileno.	permanente
	Gafas de seguridad	ocasional
	Guantes de cuero, de P.V.C. o goma	frecuente
	Botas de seguridad	frecuente
	Botas de goma con puntera reforzada.	ocasional
	Gafas antipolvo, (tajo de corte).	ocasional
	Cinturones y arneses de seguridad	ocasional
	Mástiles y cables fiadores	ocasional
	Mascarillas antipolvo con filtro mecánico recambiable.	ocasional
	Rodilleras impermeables almohadilladas	ocasional
	Mandil impermeable.	ocasional
	Equipos autónomos de respiración	ocasional

OBSERVACIONES:

Cualquier operación que se realice antes o a falta de las protecciones anteriormente descritas se realizará utilizando el cinturón de seguridad de arnés, sujeto a cable fijador, amarrado a puntos fijos debidamente estudiados.Estará prohibido fumar o la utilización de máquinas herramientas que puedan producir chispas en los lugares de acopio o trabajo con materiales inflamables o mezclas aire - vapores de disolventes inflamables.

Queda totalmente prohibido la retirada de cualquier protección colectiva existente en la obra, sin previa comunicación al responsable de seguridad de la obra, a fin de que disponga de las medidas alternativas.

Los andamios sobre borriquetas a utilizar tendrán siempre plataformas de trabajo de anchura > 60 cm. (3 tablones trabados entre si) y barandilla de protección de 110 cm. Se prohibe utilizar a modo de borriquetas para formar andamios, bidones, cajas de materiales, bañeras, etc. Para la utilización de borriquetas en balcones (terrazas o tribunas), se instalara un cerramiento provisional, formado por "pies derechos" acuñados a suelo y techo, a los que se amarraran tablones formando una barandilla sólida de 90 cm. de altura, medidas desde la superficie de trabajo sobre las borriquetas. La barandilla constara de pasamanos, listón intermedio y rodapié.

Se prohibe el conexionado de cables eléctricos a los cuadros de alimentación sin la utilización de las clavijas macho - hembra, en prevención del riesgo eléctrico.

eléctricas de la obra.

fecha 09/03/2018
BISATUA
Nafarroako Aparailari, Arkitekto Tekniko eta Eraikuntza Ingeniarien Elkargo Ofiziala
VISADO
Colegio Oficial de Aparejadores, Arquitectos Técnicos e Ingenieros de Edificación de Navarra
NAVARRA NAFARROA

4.9.1. PINTURA	
RIESGOS DETECTABLES MAS COMUNES	
	Caída al mismo nivel, a distinto nivel o al vacío.
	Entrada de cuerpos extraños en los ojos (gotas de pintura, motas de pigmentos).
	Los derivados de los trabajos realizados en atmósferas nocivas (intoxicaciones)
	Contacto con sustancias corrosivas o con energía eléctrica.
	Los derivados de la rotura de las mangueras de los compresores
	Sobre esfuerzos
NORMAS O MEDIDAS PREVENTIVAS TIPO	
	Las pinturas, los barnices, disolventes, etc, se almacenarán en los “Almacenes de pinturas”, manteniéndose siempre la ventilación por tiro de aire, para evitar los riesgos de incendios y de intoxicación.
	Se instalará un extintor de polvo químico seco al lado de la puerta de acceso al Almacén de pinturas.
	Sobre la hoja de la puerta de acceso al almacén de pintura se instalará una señal de “Peligro de incendios” y otra de “Prohibido fumar”.
	Los botes industriales de pinturas y disolventes se apilarán sobre tablones de reparto de cargas para evitar sobrecargas innecesarias.
	Se prohibe almacenar pinturas susceptibles de emanar vapores inflamables con los recipientes mal o incompletamente cerrados, para evitar accidentes por generación de atmósferas tóxicas.
	Los almacenamientos de recipientes con pintura que contenga nitrulosa se realizarán de tal forma que pueda realizarse se volteo periódico para evitar el riesgo de inflamación.
	Se evitará la formación de atmósferas nocivas manteniéndose siempre ventilado el local que se está pintando con ventanas y puertas abiertas.
	Se tenderán cables de seguridad amarrados a los puntos fuertes, de los que enganchar el fiador de los cinturones de seguridad en las situaciones de riesgo de caída desde altura.
	Los andamios para pintar tendrán una superficie útil de trabajo con una anchura mínima de 60cm, tres tablones trabados, para evitar los accidentes por los trabajos realizados sobre superficies angostas.
	Se prohibe la formación de andamios a base de un tablón apoyado en los peldaños de los escaleras de mano, tanto de las de apoyo libre como de las de tijera, para evitar el riesgo de caídas a distinto nivel.
	Se prohibe la formación de andamios a base de bidones, pilas de materiales y similares para evitar la ejecución de trabajos sobre superficies inseguras.
	La iluminación mediante portátiles se efectuará utilizando portalámparas estancos con mango aislante y rejilla de protección de la bombilla, alimentados a 24V.
	Se prohibe el conexionado de cables eléctricos al cuadro eléctrico de la obra sin la utilización de enchufes macho - hembra.
	Las escaleras de mano a utilizar serán de tipo tijera, dotadas de zapatas antideslizantes y cadenilla limitadora de apertura, para evitar riesgo de caídas por inestabilidad.
	Las operaciones de lijado (tras plastecidos o imprimaciones), mediante lijadora eléctrica de mano, se ejecutarán siempre bajo ventilación por corriente de aire para evitar el riesgo de respirar polvo en suspensión.
	El vertido de pigmentos en el soporte (acuoso o disolvente), se realizará desde la menos altura posible para evitar salpicaduras y formación de atmósferas con polvo..
	Se prohibe fumar o comer en las estancias en las que se pinte con pinturas que contengan disolventes orgánicos o pigmentos tóxicos.
	Se advertirá al personal encargado de manejar disolventes orgánicos o pigmentos tóxicos de la necesidad de una profunda higiene personal (manos y cara), antes de realizar cualquier tipo de ingestión.
	Se prohibe realizar trabajos de soldadura en lugares próximos a los tajos en los que se empleen pinturas inflamables, para evitar el riesgo de explosión o de incendio.
EQUIPOS DE PROTECCION INDIVIDUAL (EPIs)	
	Casco de polietileno
	Botas de seguridad
	Calzado antideslizante
	Ropa de trabajo
	Guante de PVC largos para remover pintura a brazo.
	Mascarilla con filtro mecánico específico recambiable , para ambientes con polvo.

fecha 09/03/2018
BISATUA
Nafarroako Aparailari, Arkitekto Tekniko eta Eraikuntza Ingeniarien Elkargo Ofiziala
VISADO
Colegio Oficial de Aparejadores, Arquitectos Técnicos e Ingenieros de Edificación de Navarra
NAVARRA NAFARROA

	4.10. CARPINTERÍA METÁLICA - CERRAJERÍA
RIESGOS DETECTABLES MAS COMUNES	
	Caída al mismo nivel
	Caída a distinto nivel
	Caídas al vacío, en carpinterías de fachada
	Cortes por el manejo de máquinas y herramientas manuales
	Golpes y cortes por objetos y herramientas.
	Atrapamientos entre objetos
	Pisadas sobre objetos punzantes
	Caídas de elementos de carpintería metálica sobre personas o cosas.
	Los derivados de los medios auxiliares a utilizar.
	Contactos con la corriente eléctrica
	Sobre esfuerzos.
	Otros
NORMAS O MEDIDAS PREVENTIVAS TIPO	
	En todo momento se mantendrán libre los pasos o caminos de intercomunicación interior y exterior de la obra para evitar los accidentes por tropiezos o interferencias.
	El izado a las plantas mediante el izado de la grúa se ejecutará por bloques de elementos atados , nunca elementos sueltos. Una vez en las plantas correspondientes se romperán los paquetes para su distribución y puesta en obra.
	En todo momento los tajos se mantendrán libres de cascotes, recortes metálicos y demás objetos punzantes, para evitar los accidentes por pisadas sobre objetos punzantes.
	Se desmontarán, únicamente en los tramos necesarios, aquellas protecciones que normalmente serán barandillas, que obstaculicen el paso de los elementos de la carpintería metálica; una vez introducidos los elementos, se repondrán inmediatamente las protecciones.
	Antes de la utilización de una máquina - herramienta, el operario deberá estar provisto del documento expreso de autorización de manejo de esa determinada máquina.
	Antes de la utilización de cualquier máquina - herramienta, se comprobará que se encuentra en óptimas condiciones y con todos los mecanismos y protectores de seguridad instalados en perfectas condiciones.
	Los cercos metálicos serán presentados por un mínimo de un “cuadrilla” para evitar los riesgos de vuelcos, golpes y caídas.
	Los andamios para recibir las carpinterías metálicas desde el interior de las fachadas, estarán limitados en su parte delantera, que da hacia el vacío, por una barandilla sólida de 90cm de altura medida desde la superficie de trabajo y formada por pasamanos, listón intermedio y rodapié para evitar riesgo de caídas desde altura.
	Se prohibe utilizar a modo de borriquetas los bidones, cajas o pilas de material para evitar trabajar sobre superficies inestables.
	Se dispondrán anclajes de seguridad en las jambas de la ventanas a los que amarrar el fiador del cinturón de seguridad durante las operaciones de instalación en las fachadas.
	Las zonas interiores de trabajo tendrán una iluminación mínima de 100lux medidos a una altura sobre el suelo en torno a los2m.
	Toda la maquinaria eléctrica a utilizar estará dotada de toma de tierra en combinación con los disyuntores diferenciales del cuadro general de la obra, o el doble aislamiento.
	Se prohibe la anulación de cable de toma de tierra en las mangueras de alimentación.
	Los elementos metálicos que resulten inseguros en situaciones de consolidación de su recibido, se mantendrán apuntalados para garantizar su perfecta ubicación definitiva y evitar desplomes.
EQUIPOS DE PROTECCION INDIVIDUAL (EPIs)	
	Casco de polietileno, obligatorio en desplazamientos por la obra
	Botas de seguridad
	Cinturón de seguridad clase A, B ò C
	Gafas de seguridad antiproyecciones
	Ropa de trabajo
	Botas de goma o PVC de seguridad
	Guantes de cuero
	Faja elástica de sujeción de cintura

fecha 09/03/2018
BISATUA
Nafarroako Aparailari, Arkitekto Teniko eta Eraikuntza Ingeniarien Elkargo Ofiziala
VISADO
Colegio Oficial de Aparejadores, Arquitectos Técnicos e Ingenieros de Edificación de Navarra

4.11. FASE: INSTALACIONES

RIESGOS	
	Caídas de personal al vacío y al mismo nivel
	Lesiones y cortes en manos y brazos
	Dermatosis por contacto con materiales
	Inhalación de sustancias tóxicas
	Quemaduras
	Golpes y aplastamiento de pies
	Incendio por almacenamiento de productos combustibles
	Electrocuciones
	Sobreesfuerzos
	Contactos eléctricos directos e indirectos
	Ambiente pulvígeno

MEDIDAS PREVENTIVAS Y PROTECCIONES COLECTIVAS		GRADO DE ADOPCION
	Ventilación adecuada y suficiente (natural o forzada)	permanente
	Escalera portátil de tijera con calzos de goma y tirantes para trabajos de rápida ejecución, y en aquellos que exijan dilatar sus operaciones emplearemos andamios de borriquetas o tubulares adecuados.	frecuente
	Alfombras o banquetas aislantes	ocasional
	Dispositivos temporales de puesta a tierra	ocasional
	Extintor de CO2 en un radio de 5 m	permanente
	Realizar las conexiones eléctricas sin tensión	permanente

EQUIPOS DE PROTECCION INDIVIDUAL (EPIs)		EMPLEO
	Casco de polietileno.	ocasional
	Gafas de seguridad	ocasional
	Guantes de cuero o goma	frecuente
	Guantes aislantes.	ocasional
	Botas de seguridad	frecuente
	Botas aislantes de electricidad (conexiones).	ocasional
	Banqueta de maniobra.	ocasional
	Alfombra aislante.	ocasional
	Comprobadores de tensión.	ocasional
	Herramientas aislantes.	ocasional
	Cinturones y arneses de seguridad	ocasional
	Mástiles y cables fiadores	ocasional
	Mascarilla filtrante	ocasional
	Gafas de soldador (siempre el ayudante).	ocasional
	Yelmo de soldador	ocasional
	Pantalla de soldadura de mano	ocasional
	Mandil de cuero.	ocasional
	Manoplas de cuero. Polainas de cuero.	ocasional
	Muñequeras de cuero que cubran los brazos	ocasional

OBSERVACIONES:

Se hace especial mención a la prohibición de realización de labores de soldadura en la proximidad de materiales aislantes térmicos combustibles.
Las instalaciones serán realizadas por personal especializado, instaladores autorizados y/o homologados.
Los equipos de soldadura a gas estarán dotados de todos los elementos de seguridad exigidos por la normativa vigente (filtros, válvulas antiretroceso, válvulas de cierre,...
Los tubos para las conducciones se acopiarán en una superficie lo mas horizontal posible sobre durmientes de madera, en un receptáculo delimitado por varios pies derechos que impidan que por cualquier causa los conductos se deslicen o rueden.
En la fase de obra de apertura y cierre de rozas se esmerará el orden y la limpieza de la obra.
La iluminación en los tajos no será inferior a los 100 lux, medidos a 2 m. del suelo.
La iluminación mediante portátiles se efectuara utilizando "portalámparas estancos con mango aislante", y rejilla de protección de la bombilla, alimentados a 24 voltios.
Se prohibe el conexionado de cables a los cuadros de suministro eléctrico de obra, sin la utilización de las clavijas macho- hembra.
Se prohibe la formación de andamios utilizando escaleras de mano a modo de borriquetas, para evitar los riesgos por trabajos sobre superficies inseguras y estrechas.

Se prohibe en general en esta obra, la utilización de escaleras de mano o de andamios sobre borriquetas, en lugares con riesgo de caída desde altura durante los trabajos de electricidad, si antes no se han instalado las protecciones de seguridad adecuadas.
Las herramientas a utilizar por los electricistas instaladores, estarán protegidas con material aislante normalizado contra los contractos con la energía eléctrica.
Las pruebas de funcionamiento de la instalación eléctrica serán anunciadas a todo el personal de la obra antes de ser iniciadas, para evitar accidentes.
Antes de hacer entrar en carga a la instalación eléctrica se hará una revisión en profundidad de las conexiones de mecanismos, protecciones y empalmes de los cuadros generales eléctricos directos o indirectos, de acuerdo con el Reglamento Electrotécnico de Baja Tensión.
Se prohibe el uso de mecheros y sopletes junto a materiales inflamables.
Se prohibe abandonar los mecheros y sopletes encendidos.
Junto a la puerta del almacén de gases licuados, se instalará un extintor de polvo químico seco.
Las botellas (o bombonas) de gases licuados, se transportarán y permanecerán en los carros portabotellas. Se evitará soldar o utilizar el oxicorte, con las botellas o bombonas de gases licuados expuestos al sol.

fecha 09/03/2018
VISADO
Colegio Oficial de Aparejadores, Arquitectos Técnicos e Ingenieros de Edificación de Navarra
Nafarroako Aparailari, Arkitekto Teknikoa eta Eraikuntza Ingeniarien Elkargo Ofiziala
BISATUA
NAVARRA NAFARROA

fecha 09/03/2018
BISATUA
Nafarroako Aparailari, Arkitekto Teknikoa eta Eraikuntza Ingeniarien Elkargo Ofiziala
Colegio Oficial de Aparejadores, Arquitectos Técnicos e Ingenieros de Edificación de Navarra
VISADO

4.11.1. FONTANERÍA	
.	
RIESGOS DETECTABLES MAS COMUNES	
	Caída al mismo o distinto nivel de personas, por falta de protección, de herramientas, o de materiales.
	Cortes, golpes y punturas
	Proyecciones de partículas
	Inhalación humos de soldadura
	Radiaciones y quemaduras
	Contacto eléctrico directo o indirecto
	Esfuerzos
	Los propios de las máquinas y los medios auxiliares usados.
NORMAS O MEDIDAS PREVENTIVAS TIPO	
	Dotación completa de planos
	Los huecos interiores de paso de canalizaciones se descubrirán lo imprescindible para la realización del trabajo. Si fuera necesario dejarlos totalmente al descubierto, se señalizarán para evitar la circulación de terceras personas.
	No se dejarán conductos o instalaciones con posibilidad de desplomarse, fijándolos inmediatamente a los paramentos.
	Se prohibe la retirada de protecciones colectivas sin conocimiento del encargado quien dispondrá de otra medida alternativa.
	Las máquinas deben ser utilizadas exclusivamente por personal capacitado.
	No se instalarán máquinas fijas en lugares de paso, eligiendo zonas con la menor interferencia al resto del personal.
	Se mantendrán en buen estado de limpieza y orden los lugares de paso y trabajo, eliminando los recortes.
	Se prohibe la utilización de bidones, cajas, palets, etc, como sustitutivo de la escalera portátil
	El material se elevará con grúa en paquetes cuya estabilidad queda asegurada mediante atados.
	A los tajos con insuficiente luz se les dotará con iluminación artificial de mas de 200lux medidos a 1m del suelo.
	La conexión de medios auxiliares eléctricos a los cuadros de derivación se hará mediante clavijas
	Lámparas portátiles con rejilla y alimentadas con 24V en lugares húmedos y con 48V en lugares secos.
	Las propias de las máquinas y medios auxiliares usados.
EQUIPOS DE PROTECCION INDIVIDUAL (EPIs)	
	Casco
	Calzado con plantilla antipunturas y puntera reforzada.
	Funda para herramientas de filo.
	Guantes de cuero
	Gafas antiimpactos.
	Las propias de las máquinas y medios auxiliares utilizados.
EQUIPOS DE PROTECCION COLECTIVA	
	Los propias de los medios auxiliares y maquinaria utilizada.
MÁQUINAS	
	Grúa
	Camión
	Hormigonera
	Radial
	Taladro
	Roscadora de tubo eléctrica.
	Lámpara de soldar
MEDIOS AUXILIARES	
	Roscadora manual
	Herramientas manuales
	Sierras
	Andamios
	Escaleras
	Pasarelas.

fecha 09/03/2018
BISATUA
Nafarroako Aparailari, Arkitekto Tekniko eta Eraikuntza Ingeniarien Elkargo Ofiziala
VISADO
Colegio Oficial de Aparejadores, Arquitectos Técnicos e Ingenieros de Edificación de Navarra
NAVARRA NAFARROA

	1.11.2. ELECTRICIDAD
RIESGOS DETECTABLES MAS COMUNES	
	Caída al mismo o distinto nivel de personas, por falta de protección, de herramientas, o de materiales.
	Cortes, golpes y punturas
	Proyecciones de partículas
	Quemaduras por abrasión al tirar de cables
	Contacto eléctrico directo o indirecto
	Esfuerzos
	Los propios de las máquinas y los medios auxiliares usados.
NORMAS O MEDIDAS PREVENTIVAS TIPO	
	Dotación completa de planos
	Se cuidará especialmente que los radios de curvatura del tubo aislante flexible sean como mínimo de 5 a 6 veces el diámetro del tubo, para favorecer el paso de conductores.
	El tirar de guías o conductores se hará, siempre que sea posible, desde el suelo.
	Se prohibe la retirada de protecciones colectivas sin conocimiento del encargado quien dispondrá de otra medida alternativa.
	Antes de poner la instalación eléctrica del edificio en tensión se revisará totalmente para comprobar que no existan partes metálicas accesibles (mecanismos sin tapar, conductores pelados, etc.). Y una vez hecho se advertirá al personal.
	.Las herramientas cortantes o punzantes se llevarán en cinturón portaherramientas o en la caja y nunca en el bolsillo.
	La llave de apriete del portabrocas del taladro eléctrico estará sujeta con cinta adhesiva o cadenilla al cable de alimentación junto a la clavija de conexión.
	Se mantendrán en buen estado de limpieza y orden los lugares de paso y trabajo, eliminando los recortes.
	Se prohibe la utilización de bidones, cajas, palets, etc, como sustitutivo de la escalera portátil
	El material se elevará con grúa en paquetes cuya estabilidad quede asegurada mediante atados.
	A los tajos con insuficiente luz se les dotará con iluminación artificial de mas de 200lux medidos a 1m del suelo.
	La conexión de medios auxiliares eléctricos a los cuadros de derivación se hará mediante clavijas
	Lámparas portátiles con rejilla y alimentadas con 24V en lugares húmedos y con 48V en lugares secos.
	Las propias de las máquinas y medios auxiliares usados.
EQUIPOS DE PROTECCION INDIVIDUAL (EPIs)	
	Casco
	Cinturón con arnés
	Calzado con plantilla antipunturas y puntera reforzada.
	Funda para herramientas de filo.
	Guantes de cuero
	Gafas antiimpactos.
	Pantalla facial al colocar fusibles en cuadros eléctricos en tensión.
	Las propias de las máquinas y medios auxiliares utilizados.
EQUIPOS DE PROTECCION COLECTIVA	
	Los mangos de las herramientas manuales serán aislantes.
	Los propias de los medios auxiliares y maquinaria utilizada.
MÁQUINAS	
	Grúa
	Camión
	Hormigonera
	Radial
	Taladro
	Pistola clavadora
MEDIOS AUXILIARES	
	Herramientas manuales
	Plataforma volada de descarga
	Andamios
	Escaleras

fecha 09/03/2018
VISADO
Colegio Oficial de Aparejadores, Arquitectos Técnicos e Ingenieros de Edificación de Navarra
Nafarroako Aparailari, Arkitekto Tekniko eta Eraikuntza Ingeniarien Elkargo Ofiziala
BISATUA

5.- RIESGO LABORALES ESPECIALES.

En la siguiente tabla se relacionan aquellos trabajos que siendo necesarios para el desarrollo de la obra definida en el Proyecto de referencia, implican riesgos especiales para la seguridad y la salud de los trabajadores, y están por ello incluidos en el Anexo II del R.D. 1627/97. También se indican las medidas específicas que deben adoptarse para controlar y reducir los riesgos derivados de este tipo de trabajos.

	TRABAJOS CON RIESGOS ESPECIALES	MEDIDAS ESPECIALES PREVISTAS
X	Especialmente graves de caídas de altura, sepultamientos y hundimientos	
X	En proximidad de líneas eléctricas de alta tensión	Señalizar y respetar la distancia de seguridad (5m). Pórticos protectores de 5 m de altura. Calzado de seguridad.
	Con exposición a riesgo de ahogamiento por inmersión	
	Que impliquen el uso de explosivos	
X	Que requieren el montaje y desmontaje de elementos prefabricados pesados	
OBSERVACIONES:		

6.- PRESUPUESTO DE SEGURIDAD Y SALUD.

En el Presupuesto de Ejecución Material (PEM) del proyecto, está incluído la parte proporcional por partidas del coste de las medidas de seguridad y salud.

(El Real Decreto 1627/1.997 establece disposiciones mínimas y entre ellas no figura, para el Estudio Básico la de realizar un Presupuesto que cuantifique el conjunto de gastos previstos para la aplicación de dicho Estudio. La parte proporcional dedicada a la seguridad y salud será entre el 1 por 100 y el 2 por 100 del PEM, en función del tipo de obra.)

7.- PREVISIONES PARA TRABAJOS FUTUROS.

En la realización de los trabajos de reparación, conservación, entretenimiento y mantenimiento posterior del edificio se tendrán en cuenta los principios de seguridad y salud aplicados en este Estudio Básico para las obras que se mencionan. Así mismo se tendrán en cuenta las siguientes medidas preventivas:

Cualquier trabajo que implique riesgos de caída en altura, contactos eléctricos, hundimientos, derrumbamientos y/o desprendimientos será realizado por operarios especializados.

Antes de iniciarse los trabajos, el Contratista encargado de los mismos debe informarse de la situación de las canalizaciones de agua, gas, electricidad y de cualquier otro tipo que afectase a la zona de trabajo. Caso de encontrar canalizaciones de gas o electricidad se señalarán convenientemente y se protegerán con medios adecuados.

Se establecerá un programa de trabajo claro, que facilite un movimiento ordenado en el lugar de los mismos, de personal, medios auxiliares y materiales.

fecha 09/03/2018
BISATUA
Nafarroako Aparailari, Arkitekto Tekniko eta Eraikuntza Ingeniarien Elkargo Ofiziala
VISADO
Colegio Oficial de Aparejadores, Arquitectos Técnicos e Ingenieros de Edificación de Navarra

Medios de seguridad a emplear en los trabajos de reparaciones.

Las reparaciones que mas frecuentemente aparecen son las relaciones con las cubiertas, fachadas, acabados e instalaciones, por lo que al igual que en el caso del mantenimiento, conservación y entretenimiento, remitimos al apartado "Análisis de riesgos y medidas preventivas por fases de obra", en los puntos correspondientes, para el análisis de los riesgos mas frecuentes y las medidas correctoras que corresponden. Se tendrán en cuenta así mismo, las medidas preventivas indicadas en los apartados de "Medios auxiliares" y "Maquinaria de obra".

Por lo que se refiere a la reparación de las instalaciones, se tendrán en cuenta además los siguientes aspectos:

- Instalación eléctrica: estos trabajos se realizarán por un instalador autorizado.
- Instalación de calefacción de agua caliente sanitaria: se realizarán por empresas con calificación de "Empresa de mantenimiento y reparación", concedida por el Ministerio de Industria y Energía.

8.- OBLIGACIONES DEL PROMOTOR

Antes del inicio de los trabajos, el promotor designará un Coordinador en materia de Seguridad y Salud, cuando en la ejecución de las obras intervengan más de una empresa, o una empresa y trabajadores autónomos o diversos trabajadores autónomos.

La designación del Coordinador en materia de Seguridad y Salud no eximirá al promotor de las responsabilidades.

El promotor deberá efectuar un aviso a la autoridad laboral competente antes del comienzo de las obras, que se redactará con arreglo a lo dispuesto en el Anexo III del Real Decreto 1627/1.997 debiendo exponerse en la obra de forma visible y actualizándose si fuera necesario.

9.- COORDINADOR EN MATERIA DE SEGURIDAD Y SALUD

La designación del Coordinador en la elaboración del proyecto y en la ejecución de la obra podrá recaer en la misma persona.

El Coordinador en materia de seguridad y salud durante la ejecución de la obra, deberá desarrollar las siguientes funciones:

x Coordinar la aplicación de los principios generales de prevención y seguridad.

x Coordinar las actividades de la obra para garantizar que las empresas y personal actuante apliquen de manera coherente y responsable los principios de acción preventiva que se recogen en el Artículo 15 de la Ley de Prevención de Riesgos Laborales durante la ejecución de la obra, y en particular, en las actividades a que se refiere el Artículo 10 del Real Decreto 1627/1.997.

x Aprobar el Plan de Seguridad y Salud elaborado por el contratista y, en su caso, las modificaciones introducidas en el mismo.

x Organizar la coordinación de actividades empresariales previstas en el Artículo 24 de la Ley de Prevención de Riesgos Laborales.

x Coordinar las acciones y funciones de control de la aplicación correcta de los métodos de trabajo.

x Adoptar las medidas necesarias para que solo las personas autorizadas puedan acceder a la obra.

La Dirección Facultativa asumirá estas funciones cuando no fuera necesario la designación del Coordinador.

fecha 09/03/2018
BISATUA
Nafarroako Aparailari, Arkitekto Teknikoa eta Eraikuntza Ingeniarien Elkargo Ofiziala
Colegio Oficial de Aparejadores, Arquitectos Técnicos e Ingenieros de Edificación de Navarra
VISADO

10.- PLAN DE SEGURIDAD Y SALUD EN EL TRABAJO

En aplicación de este Estudio Básico de Seguridad y Salud, el contratista, antes del inicio de la obra, elaborará un Plan de Seguridad y Salud en el que se analicen, estudien, desarrollen y complementen las previsiones contenidas en este Estudio en función de su propio sistema de ejecución de obra. En dicho Plan se incluirán, en su caso, las propuestas de medidas alternativas de prevención que el contratista proponga con la correspondiente justificación técnica, y que no podrán implicar disminución de los niveles de protección previstos en este Estudio.

El Plan de Seguridad y Salud deberá ser aprobado, antes del inicio de la obra, por el Coordinador en materia de Seguridad y Salud durante la ejecución de la obra. Este podrá ser modificado por el contratista en función del proceso de ejecución de la misma, de la evolución de los trabajos y de las posibles incidencias o modificaciones que puedan surgir a lo largo de la obra, pero que siempre con la aprobación expresa del Coordinador. Cuando no fuera necesaria la designación del Coordinador, las funciones que se le atribuyen serán asumidas por la Dirección Facultativa.

Quienes intervengan en la ejecución de la obra, así como las personas u órganos con responsabilidades en materia de prevención en las empresas intervinientes en la misma y los representantes de los trabajadores, podrán presentar por escrito y de manera razonada, las sugerencias y alternativas que estimen oportunas. El Plan estará en la obra a disposición de la Dirección Facultativa.

11.- OBLIGACIONES DE CONTRATISTAS Y SUBCONTRATISTAS

El contratista y subcontratistas estarán obligados a:

1. Aplicar los principios de acción preventiva que se recogen en el Artículo 15 de la Ley de Prevención de Riesgos laborales y en particular:
    - El mantenimiento de la obra en buen estado de limpieza.
    - La elección del emplazamiento de los puestos y áreas de trabajo, teniendo en cuenta sus condiciones de acceso y la determinación de las vías o zonas de desplazamiento o circulación.
    - La manipulación de distintos materiales y la utilización de medios auxiliares.
    - El mantenimiento, el control previo a la puesta en servicio y control periódico de las instalaciones y dispositivos necesarios para la ejecución de las obras, con objeto de corregir los defectos que pudieran afectar a la seguridad y salud de los trabajadores.
    - La delimitación y acondicionamiento de las zonas de almacenamiento y depósito de materiales, en particular si se trata de materias peligrosas.
    - El almacenamiento y evacuación de residuos y escombros.
    - La recogida de materiales peligrosos utilizados.
    - La adaptación del período de tiempo efectivo que habrá de dedicarse a los distintos trabajos o fases de trabajo.
    - La cooperación entre todos los intervinientes en la obra.
    - Las interacciones o incompatibilidades con cualquier otro trabajo o actividad.

2. Cumplir y hacer cumplir a su personal lo establecido en el Plan de Seguridad y Salud.
3. Cumplir la normativa en materia de prevención de riesgos laborales, teniendo en cuenta las obligaciones sobre coordinación de las actividades empresariales previstas en el Artículo 24 de la Ley de Prevención de Riesgos Laborales, así como cumplir las disposiciones mínimas establecidas en el Anexo IV del Real Decreto 1627/1.997.
4. Informar y proporcionar las instrucciones adecuadas a los trabajadores autónomos sobre todas las medidas que hayan de adoptarse en lo que se refiera a seguridad y salud.
5. Atender las indicaciones y cumplir las instrucciones del Coordinador en materia de seguridad y salud durante la ejecución de la obra.

Serán responsables de la ejecución correcta de las medidas preventivas fijadas en el Plan y en lo relativo a las obligaciones que le correspondan directamente o, en su caso, a los trabajos autónomos por ellos contratados. Además responderán solidariamente de las consecuencias que se deriven del incumplimiento de las medidas previstas en el Plan.

Las responsabilidades del Coordinador, Dirección Facultativa y el Promotor no eximirán de sus responsabilidades a los contratistas y a los subcontratistas.

fecha 09/03/2018
BISATUA
Nafarroako Aparailari, Arkitekto Tekniko eta Eraikuntza Ingeniarien Elkargo Ofiziala
Colegio Oficial de Aparejadores, Arquitectos Técnicos e Ingenieros de Edificación de Navarra
VISADO

12.- OBLIGACIONES DE LOS TRABAJADORES AUTÓNOMOS

Los trabajadores autónomos están obligados a:

1. Aplicar los principios de la acción preventiva que se recoge en el Artículo 15 de la Ley de Prevención de Riesgos Laborales, y en particular:

x El mantenimiento de la obra en buen estado de orden y limpieza.

x El almacenamiento y evacuación de residuos y escombros.

x La recogida de materiales peligrosos utilizados.

x La adaptación del período de tiempo efectivo que habrá de dedicarse a los distintos trabajos o fases de trabajo.

x La cooperación entre todos los intervinientes en la obra.

x Las interacciones o incompatibilidades con cualquier otro trabajo o actividad.

2. Cumplir las disposiciones mínimas establecidas en el Anexo IV del Real Decreto 1627/1.997.

3. Ajustar su actuación conforme a los deberes sobre coordinación de las actividades empresariales previstas en el Artículo 24 de la Ley de Prevención de Riesgos Laborales, participando en particular en cualquier medida de su actuación coordinada que se hubiera establecido.

4. Cumplir con las obligaciones establecidas para los trabajadores en el Artículo 29, apartados 1 y 2 de la Ley de Prevención de Riesgos Laborales.

5. Utilizar equipos de trabajo que se ajusten a lo dispuesto en el Real Decreto 1215/ 1.997.
6. Elegir y utilizar equipos de protección individual en los términos previstos en el Real Decreto 773/1.997.

7. Atender las indicaciones y cumplir las instrucciones del Coordinador en materia de seguridad y salud.

Los trabajadores autónomos deberán cumplir lo establecido en el Plan de Seguridad y Salud.

13.- LIBRO DE INCIDENCIAS

En cada centro de trabajo existirá, con fines de control y seguimiento del Plan de Seguridad y Salud, un Libro de Incidencias que constará de hojas por duplicado y que será facilitado por el Colegio profesional al que pertenezca el técnico que haya aprobado el Plan de Seguridad y Salud.

Deberá mantenerse siempre en obra y en poder del Coordinador. Tendrán acceso al Libro, la Dirección Facultativa, los contratistas y subcontratistas, los trabajadores autónomos, las personas con responsabilidades en materia de prevención de las empresas intervinientes, los representantes de los trabajadores, y los técnicos especializados de las Administraciones públicas competentes en esta materia, quienes podrán hacer anotaciones en el mismo.

(Sólo se podrán hacer anotaciones en el Libro de Incidencias relacionadas con el cumplimiento del Plan).

Según el RD 1109/2007, Efectuada una anotación en el libro de incidencias, el coordinador en materia de seguridad y salud durante la ejecución de la obra o, cuando no sea necesaria la designación de coordinador, la dirección facultativa, deberán notificarla al contratista afectado y a los representantes de los trabajadores de éste. En el caso de que la anotación se refiera a cualquier en cumplimiento de las advertencias u observaciones previamente anotadas en dicho libro por las personas facultadas para ello, así como en el supuesto a que se refiere el artículo siguiente, deberá remitirse una copia a la Inspección de Trabajo y Seguridad Social en el plazo de veinticuatro horas. En todo caso, deberá especificarse si la anotación efectuada supone una reiteración de una advertencia u observación anterior o si, por el contrario, se trata de una nueva observación.

14.- PARALIZACIÓN DE LOS TRABAJOS

Cuando el Coordinador y durante la ejecución de las obras, observase incumplimiento de las medidas de seguridad y salud, advertirá al contratista y dejará constancia de tal incumplimiento en el Libro de Incidencias, quedando facultado para, en circunstancias de riesgo grave e inminente para la seguridad y salud de los trabajadores, disponer la paralización de tajos o, en su caso, de la totalidad de la obra.

Dará cuenta de este hecho a los efectos oportunos, a la Inspección de Trabajo y Seguridad Social de la provincia en que se realiza la obra. Igualmente notificará al contratista, y en su caso a los subcontratistas y/o autónomos afectados de la paralización y a los representantes de los trabajadores.

15.- DERECHOS DE LOS TRABAJADORES

Los contratistas y subcontratistas deberán garantizar que los trabajadores reciban una información adecuada y comprensible de todas las medidas que hayan de adoptarse en lo que se refiere a su seguridad y salud en la obra.

Una copia del Plan de Seguridad y Salud y de sus posibles modificaciones, a los efectos de su conocimiento y seguimiento, será facilitada por el contratista a los representantes de los trabajadores en el centro de trabajo.

16.- DISPOSICIONES MÍNIMAS DE SEGURIDAD Y SALUD QUE DEBEN APLICARSE EN LAS OBRAS

Las obligaciones previstas en las tres partes del Anexo IV del Real Decreto 1627/1.997, por el que se establecen las disposiciones mínimas de seguridad y salud en las obras de construcción, se aplicarán siempre que lo exijan las características de la obra o de la actividad, las circunstancias o cualquier riesgo.

CAPARROSO, Agosto de 2017

Arquitecto Técnico e Ingeniero de la Edificación: Carmelo Ibiricu Ochoa

fecha 09/03/2018
BISATUA
Nafarroako Aparailari, Arkitekto Teniko eta Eraikuntza Ingeniarien Elkargo Ofiziala
Colegio Oficial de Aparejadores, Arquitectos Técnicos e Ingenieros de Edificación de Navarra
VISADO

VISADO
Nafarroako Aparailari, Arkitekto Tekniko eta Eraikuntza Ingeniarien Elkargo Ofiziala
Colegio Oficial de Aparejadores, Arquitectos Técnicos e Ingenieros de Edificación de Navarra
BISATUA
fecha
09/03/2018

PRESUPUESTO

CÓDIGO	RESUMEN	UDS	LONGITUD	ANCHURA	ALTURA	PARCIALES	CANTIDAD	PRECIO	IMPORTE
	CAPÍTULO C01 MOVIMIENTO DE TIERRAS								
01.01	m2 Desbroce y limpieza de terreno a máquina								
	Desbroce y limpieza superficial del terreno por medios mecánicos, sin carga ni transporte al vertedero y con p.p. de medios auxiliares.								
	PARCELA	1	350,00			350,00			
							350,00	0,90	315,00
01.02	m3 Excavación vaciado a máquina terreno compacto								
	Excavación en zanjas, en terrenos compactos, por medios mecánicos, con extracción de tierras a los bordes, sin carga ni transporte al vertedero y con p.p. de medios auxiliares.								
		1	350,00		0,25	87,50			
							87,50	7,00	612,50
01.03	m3 Excavación pozos y zanjas a máquina terreno compacto								
	Excavación en pozos en terrenos compactos, por medios mecánicos, con extracción de tierras a los bordes, sin carga ni transporte al vertedero, y con p.p. de medios auxiliares.								
		2	18,80	0,50	0,50	9,40			
		1	13,00	0,50	0,50	3,25			
		3	3,90	0,80	0,50	4,68			
		1	13,00	0,80	0,50	5,20			
							22,53	20,00	450,60
01.04	m3 Transporte vertedero dist. <20km carga mecánica								
	Transporte de tierras al vertedero, a una distancia menor de 20 km., considerando ida y vuelta, con camión bañera basculante cargado a máquina, y con p.p. de medios auxiliares, considerando también la carga.								
	excavacion en vaciado	1,2	87,50			105,00			
	excavacion en zanjas y zapatas	1,2	22,53			27,04			
							132,04	4,00	528,16
01.05	UD IMPREVISTOS OBRA POR CAMBIO DE UBICACIÓN Y REPLANTEO TOPOGRAFO								
		1				1,00			
							1,00	6.830,00	6.830,00
	TOTAL CAPÍTULO C01 MOVIMIENTO DE TIERRAS.....								8.736,26

fecha 09/03/2018
BISATUA
Nafarroako Aparailari, Arkitekto Tekniko eta Eraikuntza Ingeniarien Elkargo Ofiziala
VISADO
Colegio Oficial de Aparejadores, Arquitectos Técnicos e Ingenieros de Edificación de Navarra
NAVARRA NAFARROA

fecha 09/03/2018
BISATUA
Nafarroako Aparailari, Arkitekto Tekniko eta Eraikuntza Ingeniarien Elkargo Ofiziala
VISADO
Colegio Oficial de Aparejadores, Arquitectos Técnicos e Ingenieros de Edificación de Navarra
NAVARRA NAFARROA

CÓDIGO	RESUMEN	UDS	LONGITUD	ANCHURA	ALTURA	PARCIALES	CANTIDAD	PRECIO	IMPORTE
	CAPÍTULO C02 CIMENTACION								
02.01	m3 Horm.limpieza hm-20/p/20/i v.man								
	Hormigón en masa HM-20 N/mm2., consistencia plástica, Tmáx.20 mm., para ambiente normal, elaborado en central para limpieza y nivelado de fondos de cimentación, incluso vertido por medios manuales y colocación.								
		2	18,80	0,50	0,10	1,88			
		1	13,00	0,50	0,10	0,65			
		3	3,90	0,80	0,10	0,94			
		1	13,00	0,80	0,10	1,04			
							4,51	61,00	275,11
02.02	m3 H.arm. ha-25/p/20/i v. grúa								
	Hormigón armado HA-25 N/mm2., Tmáx.20 mm., para ambiente normal, elaborado en central en relleno de zapatas y zanjas de cimentación, incluso armadura (40 kg./m3.), vertido con grúa, vibrado y colocado. Según normas NTE-CSZ y EHE.								
		2	18,80	0,50	0,40	7,52			
		1	13,00	0,50	0,40	2,60			
		3	3,90	0,80	0,40	3,74			
		1	13,00	0,80	0,40	4,16			
							18,02	132,00	2.378,64
02.03	m2 Soler.ha-25, 15cm.arma.#15x15x6								
	Solera de hormigón de 15 cm. de espesor, realizada con hormigón HA-25 N/mm2., Tmáx.20 mm., elaborado en obra, i/vertido, colocación y armado con mallazo 15x15x6, p.p. de juntas, aserrado de las mismas y fratasado. Según NTE-RSS y EHE.								
		1	285,00			285,00			
		1	18,00			18,00			
							303,00	21,28	6.447,84
02.04	m³ Encachado piedra 40/80 e=20cm								
	Encachado de piedra caliza 40/80 de 20 cm. de espesor en sub-base de solera, i/extendido y compactado con pisón.								
		1	285,00		0,15	42,75			
		1	18,00		0,15	2,70			
							45,45	14,00	636,30
02.05	m3 H.ARM. HA-25/P/20/I 2 CARAS 0,25 V.MAN.								
	Hormigón armado HA-25N/mm2, consistencia plástica, Tmáx. 20 mm. para ambiente normal, elaborado en central, en muro de 25 cm. de espesor, incluso armadura (60 kg/m3), encofrado y desencofrado con tablero aglomerado a dos caras, vertido por medios manuales, vibrado y colocado. Según normas NTE-CCM , EHE-08 y CTE-SE-C.								
		1	23,00	0,20	0,50	2,30			
		2	13,00	0,20	0,50	2,60			
		1	18,00	0,20	0,50	1,80			
							6,70	345,00	2.311,50
	TOTAL CAPÍTULO C02 CIMENTACION								12.049,39

CÓDIGO	RESUMEN	UDS	LONGITUD	ANCHURA	ALTURA	PARCIALES	CANTIDAD	PRECIO	IMPORTE
	CAPÍTULO C03 ESTRUCTURA ,CUBIERTA Y CERRAMIENTOS								
03.01	Kg ACERO A-42b EN ESTRUCTURAS								
	Kg. Acero laminado A-42b, en perfiles para vigas, pilares y correas, unidas entre sí mediante soldadura con electrodo básico i/p.p. despuntes y dos manos de imprimación con pintura de minio de plomo totalmente montado, según NTE-EAS/EAV y NBE/EA-95.								
	pilares								
	HEB 140	3	3,50		34,54	362,67			
	HEB 140	2	3,10		34,54	214,15			
	correas								
	IPE 140	2	4,50		13,22	118,98			
	IPE 180	1	4,50		19,27	86,72			
	cechas								
	IPE 180	2	13,00		19,27	501,02			
							1.283,54	1,85	2.374,55
03.02	UD PLACA DE ANCLAJE CERCHAS Y VIGAS CUBIERTA								
	PLACAS DE ANCLAJE	6				6,00			
							6,00	130,00	780,00
03.03	m2 CUB.Y FACHADA DE CHAPA PRELACADA 0,6 mm.								
	Cubierta de chapa de acero de 0,6 mm. de espesor en perfil comercial prelacado por cara exterior, sobre correas metálicas, i/p.p. de solapes, accesorios de fijación, juntas de estanqueidad, medios auxiliares y elementos de seguridad, s/NTE-QTG-7. Medida en verdadera magnitud.INCLUIDO REMATE LAERAL,FRONTAL Y TRASERO.								
	cubierta	1	4,70	13,00		61,10			
	fachadas	1	13,00	2,50		32,50			
		2	4,25	2,50		21,25			
							114,85	20,53	2.357,87
03.04	m. CANALÓN ALUMINIO RED.DES. 333mm.								
	Canalón visto de chapa de aluminio lacado de 0,68 mm. de espesor, de sección circular, con un desarrollo de 333 mm., fijado al alero mediante soportes lacados colocados cada 50 cm. y totalmente equipado, incluso con p.p. de piezas especiales y remates finales de aluminio prelacado, soldaduras y piezas de conexión a bajantes, completamente instalado.								
		1	13,00			13,00			
							13,00	28,84	374,92
03.05	m. BAJANTE ALUMINIO LACADO D100 mm.								
	Bajante de aluminio lacado, de 100 mm. de diámetro, con sistema de unión por remaches y sellado con silicona en los empalmes, instalada con p.p. de conexiones, codos, abrazaderas, etc.								
		1	3,00			3,00			
							3,00	19,49	58,47
	TOTAL CAPÍTULO C03 ESTRUCTURA ,CUBIERTA Y CERRAMIENTOS.....								5.945,81

fecha 09/03/2018
BISATUA
Nafarroako Aparailari, Arkitekto Tekniko eta Eraikuntza Ingeniarien Elkargo Ofiziala
VISADO
Colegio Oficial de Aparejadores, Arquitectos Técnicos e Ingenieros de Edificación de Navarra
NAVARRA NAFARROA

fecha 09/03/2018
BISATUA
Nafarroako Aparailari, Arkitekto Tekniko eta Eraikuntza Ingeniarien Elkargo Ofiziala
VISADO
Colegio Oficial de Aparejadores, Arquitectos Técnicos e Ingenieros de Edificación de Navarra
NAVARRA NAFARROA

CÓDIGO	RESUMEN	UDS	LONGITUD	ANCHURA	ALTURA	PARCIALES	CANTIDAD	PRECIO	IMPORTE
	CAPÍTULO C04 ELECTRICIDAD								
04.00	UD ACOMETIDA DE RED								
		1				1,00			
							1,00	5.000,00	5.000,00
04.01	Ud GASTOS TRAMITA.-CONTRATA/KW								
	Ud. Gastos tramitación contratación por Kw. con la Compañía para el suministro al edificio desde sus redes de distribución, incluído derechos de acometida, enganche y verificación en la contratación de la póliza de abono.								
		1				1,00			
							1,00	150,00	150,00
04.02	Ud CGP Y MEDIDA MONOFASICO								
	Ud. Cuadro general de proteccion y medida tipo CPM2D1, homologado por la Compañía suministradora, incluído fusibles de proteccion tipo Buck, cableado y protección respectiva, para empotrar en muro exterior. ITC-BT 16 y el grado de proteccion IP 40 e IK 09.								
							1,00	188,16	188,16
04.03	m. DERIVACIÓN INDIVIDUAL 3x16 mm2								
	Derivación individual 3x16 mm2 (línea que enlaza el contador o contadores de cada abonado con su dispositivo privado de mando y protección), bajo tubo de PVC rígido D=29, M 40/gp5, conductores de cobre de 16 mm2 y aislamiento tipo Rv-K 0,6/1 kV libre de halógenos, en sistema monofásico, más conductor de protección y conductor de conmutación para doble tarifa de Cu 1,5 mm2 y color rojo. Instalada en canaladura a lo largo del hueco de escalera, incluyendo elementos de fijación y conexionado.								
							15,00	22,96	344,40
04.04	Ud TOMA TIERRA (PICA)								
	Ud. Toma tierra con pica cobrizada de D=14,3 mm. y 2 m. de longitud, cable de cobre desnudo de 1x35 mm2. conexionado mediante soldadura aluminotérmica. ITC-BT 18								
							1,00	300,00	300,00
04.05	ud CUADRO PROTEC.E. BÁSICA								
	Cuadro protección electrificación básica, formado por caja ABB, de doble aislamiento de empotrar, con puerta de 12 elementos, perfil omega, embarrado de protección, interruptor general magnetotérmico de corte onmipolar de 40 A., interruptor automático diferencial ABB de 2x40 A. 30 mA. y PIAS ABB (1+N) de 10, 16, 20 y 25 A. Instalado, incluyendo cableado y conexionado.								
		1				1,00			
							1,00	457,53	457,53
04.06	Ud 200W LED Floodlight VTAC Clasic PRE Grey SMD 4500K								
		3				3,00			
							3,00	285,00	855,00
04.07	m METRO MANGUERA RVK 0.6/1 kV ENERGY 3 X 1,5 mm²								
		1	25,00			25,00			
		1	25,00			25,00			
		1	8,00			8,00			
							58,00	0,88	51,04
04.08	Ud PARTTIDA DE SOPORTACIÓN Y ANCLAJES								
		3				3,00			
							3,00	55,00	165,00
04.09	Ud PARTIDA INSTALACIÓN Y PRUEBAS TOTAL								
		1				1,00			
							1,00	465,00	465,00
04.10	Ud GRABADOR DIGITAL 4 CANALES 500 Gb URMET								

CÓDIGO	RESUMEN	UDS	LONGITUD	ANCHURA	ALTURA	PARCIALES	CANTIDAD	PRECIO	IMPORTE
	2CERT								
							1,00	466,87	466,87
04.11	Ud CÁMARA 30m VISIÓN NOCTURNA IP 66 540 TVL LENTE 4 mm COMELIT								
		3				3,00			
							3,00	113,57	340,71
04.12	m METRO MANGUERA RVK 0.6/1 kV ENERGY 2 X 1,5 mm²								
		1	25,00			25,00			
		1	25,00			25,00			
		1	8,00			8,00			
							58,00	0,66	38,28
04.13	m METRO CABLE COAXIAL RG59 CCTV								
		1	25,00			25,00			
		1	25,00			25,00			
		1	8,00			8,00			
							58,00	0,51	29,58
04.14	Ud PARTIDA INSTALACIÓN Y PRUEBAS TOTAL								
		1				1,00			
							1,00	495,00	495,00
04.15	m ZANJA EN TIERRA								
	Apertura de zanja en tierrra, con medios mecánicos, de dimensiones 0,30m ancho por 0,40 m de profundidad, colocación de conductores entubados entre lecho de arena de 30cm, compactado, cinta plástica de señalización, rellenado con material de excavación, retirada de restos a vertedero, incluso parte proporcional de arquetas de cruce o derivación.								
		1	20,00			20,00			
		1	20,00			20,00			
		1	3,00			3,00			
							43,00	9,16	393,88
04.16	m TUBO CORRUGADO ROJO D 90mm								
	Tubo corrugado rojo doble pared, diámetro 90 mm. Totalmente colocado en el interior de zanja.								
	iluminacion	61				61,00			
	camaras	61				61,00			
	caseta	20				20,00			
							142,00	1,10	156,20
04.17	Ud BACULO 6m / 1,5 m/3º EUROPEO BPJ								
	Báculo de chapa de acerogalvanizado tipo europeo, altura 6m, brazo saliente de 1,5 m,inclinación 3º, diametro en punta 60mm, espesor 3mm, modelo EUROPEO de Bacolsa oequivalente. Totalmente instalado.								
		3				3,00			
							3,00	409,98	1.229,94
04.18	Ud CIMENTACIÓN BAC- COL EUROPEO 8-12M								
	CIMENTACIÓN PARA BÁCULOS - COLUMNA DE CHAPA DE ACERO GALVANIZADA TIPO EUROPEO DE 8-12 M. DE ALTURA, DE FORMA PARAPEPELIPEDA, DE 1,20X0,8X0,80M. DE PROFUNDIDAD, CON HORMIGÓN HM-25, CON PERNOS Y ANCLAJES PARA SOPORTES DE 700MM. DE LONGITUD Y ROSCA MÉTICA DE 22MM., CON 100MM. DE LONGITUD DE ROSCA, INCLUSO OCHO ARANDELAS DE 55MM. DE-DIAMETRO Y 3MM. DE ESPESOR CON SUS CUATRO TUERCAS DE ROSCA MÉTRICA DE 2MM., INCLUSO NIVELADO, CON PICA DE COBRE DE 2 M. DE LONGITUD, SOLDADURA ALUMINOTÉRMICA. TOTALMENTE CONEXIONADA.								
		3				3,00			
							3,00	267,76	803,28

fecha 09/03/2018
BISATUA
Nafarroako Aparailari, Arkitekto Tekniko eta Eraikuntza Ingeniarien Elkargo Ofiziala
VISADO
Colegio Oficial de Aparejadores, Arquitectos Técnicos e Ingenieros de Edificación de Navarra
NAVARRA NAFARROA

CÓDIGO	RESUMEN	UDS	LONGITUD	ANCHURA	ALTURA	PARCIALES	CANTIDAD	PRECIO	IMPORTE
04.19	m. ACOMETIDA ELÉCT. CASETA 4x6 mm2								
	Acometida provisional de electricidad a caseta de obra, desde el cuadro general formada por manguera flexible de 4x6 mm2 de tensión nominal 750 V., incorporando conductor de tierra color verde y amarillo, fijada sobre apoyos intermedios cada 2,50 m. instalada.								
		1	25,00			25,00			
							25,00	4,69	117,25
04.20	ud ARQUETA PREF. PVC 30x30 cm.								
	Arqueta prefabricada registrable de PVC de 30x30 cm., con tapa y marco de PVC incluidos. Colocada sobre cama de arena de río de 10 cm. de espesor y p.p. de medios auxiliares, sin incluir la excavación ni el relleno perimetral posterior, s/ CTE-HS-5.								
		4				4,00			
							4,00	68,72	274,88
	TOTAL CAPÍTULO C04 ELECTRICIDAD.....								12.322,00

fecha 09/03/2018
BISATUA
Nafarroako Aparailari, Arkitekto Tekniko eta Eraikuntza Ingeniarien Elkargo Ofiziala
VISADO
Colegio Oficial de Aparejadores, Arquitectos Técnicos e Ingenieros de Edificación de Navarra
NAVARRA NAFARROA

CÓDIGO	RESUMEN	UDS	LONGITUD	ANCHURA	ALTURA	PARCIALES	CANTIDAD	PRECIO	IMPORTE
	CAPÍTULO C05 PROTECCION DE INCENDIOS								
05.01	ud EXTINTOR POLVO ABC 21A/114B.PR.INC								
	Extintor de polvo químico ABC polivalente antibrasa, de eficacia 21A/114B, de 6 kg. de agente extintor, con soporte, manómetro comprobable y manguera con difusor, según Norma UNE, certificado AENOR. Medida la unidad instalada.								
		3				3,00			
							3,00	62,67	188,01
05.02	ud SEÑAL POLIESTIRENO 297x420 mm.NO FOTOL.								
	Señalización de equipos contra incendios no fotoluminiscente, de riesgo diverso, advertencia de peligro, prohibición, evacuación y salvamento, en poliestireno de 1,5 mm, de dimensiones 297x420 mm. Medida la unidad instalada.								
	extintor	3				3,00			
	salida	3				3,00			
							6,00	3,98	23,88
	TOTAL CAPÍTULO C05 PROTECCION DE INCENDIOS.....								211,89

fecha 09/03/2018
BISATUA
Nafarroako Aparailari, Arkitekto Tekniko eta Eraikuntza Ingeniarien Elkargo Ofiziala
VISADO
Colegio Oficial de Aparejadores, Arquitectos Técnicos e Ingenieros de Edificación de Navarra
NAVARRA NAFARROA

CÓDIGO	RESUMEN	UDS	LONGITUD	ANCHURA	ALTURA	PARCIALES	CANTIDAD	PRECIO	IMPORTE
	CAPÍTULO C06 URBANIZACION EXTERIOR								
06.01	ud PUERTA CORR. S/CARRIL TUBO 5,00x2,00 m.								
	Puerta corredera sobre carril de una hoja de 5x2 m. formada por bastidor de tubo de acero laminado 80x40x1,5 mm. y barrotes de 30x30x1,5 mm. galvanizado en caliente por inmersión Z-275 provistas de cojinetes de fricción, carril de rodadura para empotrar en el pavimento, poste de tope y puente guía provistos de rodillos de teflón con ajuste lateral, orejitas para cerradura, elaborada en taller, ajuste y montaje en obra.								
							1,00	1.800,00	1.800,00
06.02	m. M.S/T PLASTIF. 40/14-17 V. 2,00								
	Cercado de 2,00 m. de altura realizado con malla simple torsión plastificada en verde, de trama 40/14-17 y postes de tubo de acero galvanizado por inmersión de 48 mm. de diámetro, p.p. de postes de esquina, jabalcones y tornapuntas, tensores, grupillas y accesorios, montada i/replanteo y recibido de postes con hormigón HM-20/P/20/I de central.								
		1	23,00			23,00			
		2	13,00			26,00			
		1	2,70			2,70			
		1	15,30			15,30			
							67,00	22,59	1.513,53
	TOTAL CAPÍTULO C06 URBANIZACION EXTERIOR								3.313,53

fecha 09/03/2018
BISATUA
Nafarroako Aparailari, Arkitekto Tekniko eta Eraikuntza Ingeniarien Elkargo Ofiziala
VISADO
Colegio Oficial de Aparejadores, Arquitectos Técnicos e Ingenieros de Edificación de Navarra
NAVARRA NAFARROA

CÓDIGO	RESUMEN	UDS	LONGITUD	ANCHURA	ALTURA	PARCIALES	CANTIDAD	PRECIO	IMPORTE
	CAPÍTULO C07 GESTION DE RESIDUOS								
07.01	m3 GESTION DE RESIDUOS								
	Carga de escombros sobre contenedor, por medios manuales, a granel, y considerando dos peones ordinarios en la carga, sin incluir transporte, sin medidas de protección colectivas. Considerando canon a vertedero.								
		1				1,00			
							1,00	450,00	450,00
	TOTAL CAPÍTULO C07 GESTION DE RESIDUOS.....								450,00

fecha 09/03/2018
BISATUA
Nafarroako Aparailari, Arkitekto Teknikoetaraikuntza Ingeniarien Elkargo Ofiziala
Colegio Oficial de Aparejadores, Arquitectos Técnicos e Ingenieros de Edificación de Navarra
VISADO
NAVARRA NAFARROA

CÓDIGO	RESUMEN	UDS	LONGITUD	ANCHURA	ALTURA	PARCIALES	CANTIDAD	PRECIO	IMPORTE
	CAPÍTULO C08 CONTROL DE CALIDAD								
08.01	ud PROPIEDADES MECANICAS, PERFIL ACERO LAMINADO								
	Ensayo de las características mecánicas de un perfil de acero laminado con la determinación de las características mecánicas a tracción, y el alargamiento de rotura, s/ UNE-EN 10002-1:2002, y el índice de resilencia, s/ UNE 7475-1:1992.								
		1				1,00			
							1,00	140,00	140,00
	TOTAL CAPÍTULO C08 CONTROL DE CALIDAD.....								140,00

fecha 09/03/2018
BISATUA
Nafarroako Aparailari, Arkitekto Teknikoetaraikuntza Ingeniarien Elkargo Ofiziala
Colegio Oficial de Aparejadores, Arquitectos Técnicos e Ingenieros de Edificación de Navarra
VISADO

CÓDIGO	RESUMEN	UDS	LONGITUD	ANCHURA	ALTURA	PARCIALES	CANTIDAD	PRECIO	IMPORTE
	CAPÍTULO C09 SEGURIDAD								
09.01	ud SEGURIDAD Y SALUD								
		1				1,00			
							1,00	500,00	500,00
	TOTAL CAPÍTULO C09 SEGURIDAD.....								500,00

fecha 09/03/2018
BISATUA
Nafarroako Aparailari, Arkitekto Teknikoetaraikuntza Ingeniarien Elkargo Ofiziala
Colegio Oficial de Aparejadores, Arquitectos Técnicos e Ingenieros de Edificación de Navarra
VISADO
NAVARRA NAFARROA

CÓDIGO	RESUMEN	UDS	LONGITUD	ANCHURA	ALTURA	PARCIALES	CANTIDAD	PRECIO	IMPORTE
	CAPÍTULO C10 VARIOS								
10.01	m2 CARTEL INFORMATIVO CHAPA PINTADO								
	Cartel de chapa galvanizada pintado (carteles de obra, carteles informativos de organismos públicos etc), incluso postes galvanizados de sustentación y cimentación, colocado.								
		2				2,00			
							2,00	308,23	616,46
10.02	ud CASETA OFICINA 5,76 m2								
	Mes de alquiler de caseta prefabricada para un despacho de oficina en obra de 2,40x2,40x2,45 m. de 5,76 m2. Estructura y cerramiento de chapa galvanizada pintada, aislamiento de poliestireno expandido autoextinguible, interior con tablero melaminado en color. Cubierta de chapa galvanizada reforzada con perfil de acero; fibra de vidrio de 60 mm., interior con tablex lacado. Suelo de aglomerado revestido con PVC continuo de 2 mm., y poliestireno de 50 mm. con apoyo en base de chapa galvanizada de sección trapezoidal. Puerta de 0,8x2 m., de chapa galvanizada de 1 mm., reforzada y con poliestireno de 20 mm., picaporte y cerradura. Ventana aluminio anodizado corredera, contraventana de acero galvanizado. Instalación eléctrica a 220 V., toma de tierra, automático, 1 fluorescentes de 40 W., enchufe de 1500 W. punto luz exterior. Incluido transporte y descarga en obra.								
		1				1,00			
							1,00	3.622,76	3.622,76
10.03	ud BOTIQUÍN DE URGENCIA								
	Botiquín de urgencia para obra fabricado en chapa de acero, pintado al horno con tratamiento anticorrosivo y serigrafía de cruz. Color blanco, con contenidos mínimos obligatorios, colocado.								
		1				1,00			
							1,00	82,11	82,11
10.04	UD CONTENEDOR CUBIERTO								
		1				1,00			
							1,00	13.000,00	13.000,00
	TOTAL CAPÍTULO C10 VARIOS								17.321,33
	TOTAL								60.990,21

fecha 09/03/2018
BISATUA
Nafarroako Aparailari, Arkitekto Tekniko eta Eraikuntza Ingeniarien Elkargo Ofiziala
VISADO
Colegio Oficial de Aparejadores, Arquitectos Técnicos e Ingenieros de Edificación de Navarra
NAVARRA NAFARROA

RESUMEN DE PRESUPUESTO

CAPITULO	RESUMEN	EUROS	%
C01	MOVIMIENTO DE TIERRAS	8.736,26	14,32
C02	CIMENTACION	12.049,39	19,76
C03	ESTRUCTURA ,CUBIERTA Y CERRAMIENTOS	5.945,81	9,75
C04	ELECTRICIDAD	12.322,00	20,20
C05	PROTECCION DE INCENDIOS	211,89	0,35
C06	URBANIZACION EXTERIOR	3.313,53	5,43
C07	GESTION DE RESIDUOS	450,00	0,74
C08	CONTROL DE CALIDAD	140,00	0,23
C09	SEGURIDAD	500,00	0,82
C10	VARIOS	17.321,33	28,40
	TOTAL EJECUCIÓN MATERIAL	60.990,21	
	5,00% Gastos generales 3.049,51		
	5,00% Beneficio industrial 3.049,51		
	SUMA DE G.G. y B.I.	6.099,02	
	21,00% I.V.A.	14.088,74	
	TOTAL PRESUPUESTO CONTRATA	81.177,97	
	TOTAL PRESUPUESTO GENERAL	81.177,97	

Asciende el presupuesto general a la expresada cantidad de OCHENTA Y UN MIL CIENTO SETENTA Y SIETE EUROS con NOVENTA Y SIETE CÉNTIMOS

, a AGOSTO 2017.

El promotor

La dirección facultativa

fecha 09/03/2018
BISATUA
Nafarroako Aparailari, Arkitekto Teknikoetaraikuntza Ingeniarien Elkargo Ofiziala
Colegio Oficial de Aparejadores, Arquitectos Técnicos e Ingenieros de Edificación de Navarra
VISADO

VISADO
Colegio Oficial de Aparejadores, Arquitectos Técnicos e Ingenieros de Edificación de Navarra
Nafarroako Aparailari, Arkitekto Tekniko eta Eraikuntza Ingeniarien Elkargo Ofiziala
BISATUA
fecha
09/03/2018

PLANOS

PUNTO LIMPIO

SITUACIÓN

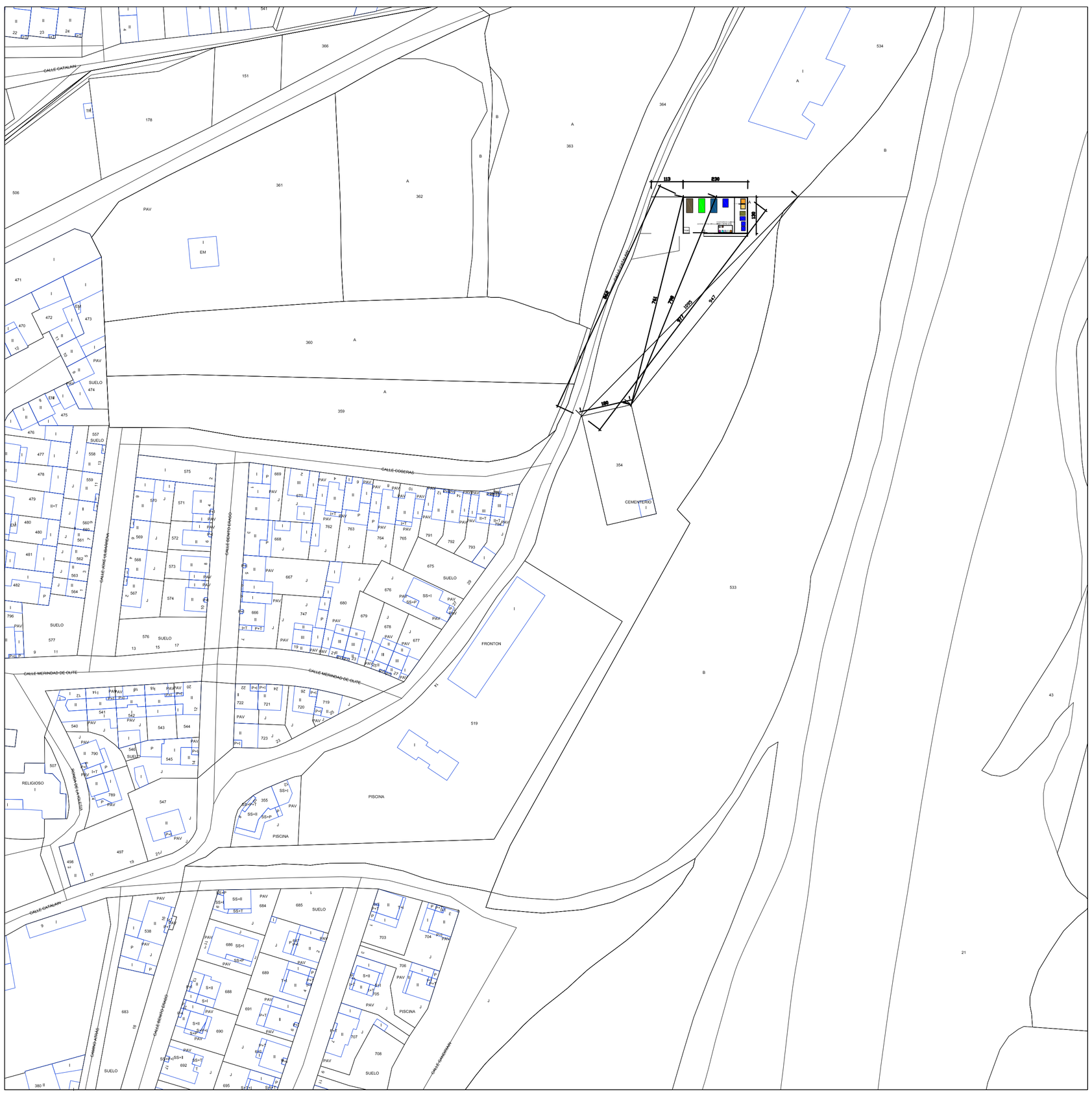

EMPLAZAMIENTO

NOTA: TODAS LAS COTAS SE COMPROBARÁN EN OBRA

PROYECTO : PUNTO LIMPIO EN GARINOAIN			
EMPLAZAMIENTO	Parcela 533 del polígono 2 del municipio de Garinoain		01
SITUACIÓN Y EMPLAZAMIENTO			
PROPIEDAD: MANCOMUNIDAD DE MAIRAGA	ARQUITECTO TECNICO E INGENIERO DE LA EDIFICACIÓN: CARMELO IBIRICU OCHOA CALLE SAN FRANCISCO JAVIER N 8. C.P.31380 CAPARROSO(NAVARRA)	AGOSTO 2.017	E:

fecha 09/03/2018
BISATUA
Nafarroako Aparejadore, Arkitekto Teknikoa eta Eraikuntzan Ingenularien Elkargo Ofiziala
VISADO
Colegio Oficial de Aparejadores, Arquitectos Técnicos e Ingenieros de Edificación de Navarra

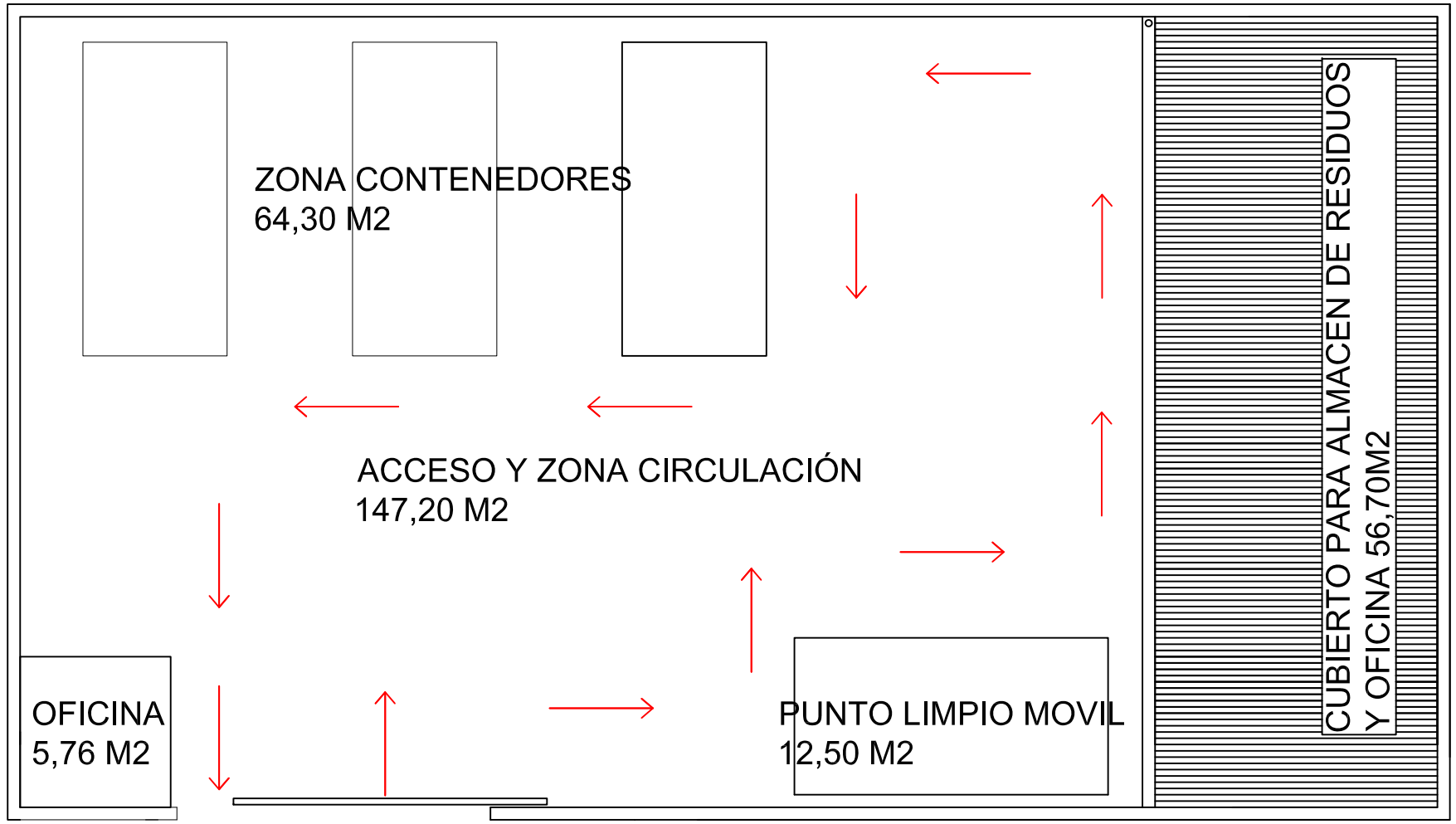

SUPERFICIES

ACCESO Y ZONA CIRCULACIóN: 147,20 M2
ZONA CONTENEDORES: 64,30 M2
ZONACONTENEDOR CUBIERTO: 12,50 M2
ZONA CUBIERTO: 56,70 M2
OFICINA: 4,00 M2

NOTA: TODAS LAS COTAS SE COMPROBARÁN EN OBRA

PROYECTO : PUNTO LIMPIO EN GARINOAIN			
EMPLAZAMIENTO	Parcela 533 del polígono 2 del municipio de Garinoain		
SUPERFICIES,ACCESOS Y DISTRIBUCIÓN INTERIOR			02
PROPIEDAD: MANCOMUNIDAD DE MAIRAGA	ARQUITECTO TECNICO E INGENIERO DE LA EDIFICACIÓN: CARMELO IBIRICU OCHOA CALLE SAN FRANCISCO JAVIER N 8. C.P.31380 CAPARROSO(NAVARRA)	AGOSTO 2.017	E: 1/100

VISADO
Nafarroako Aparailari, Arkitekto Teknikoa eta Eraikuntza Ingeniarien Elkargo Ofiziala
BISATUA
fecha 09/03/2018

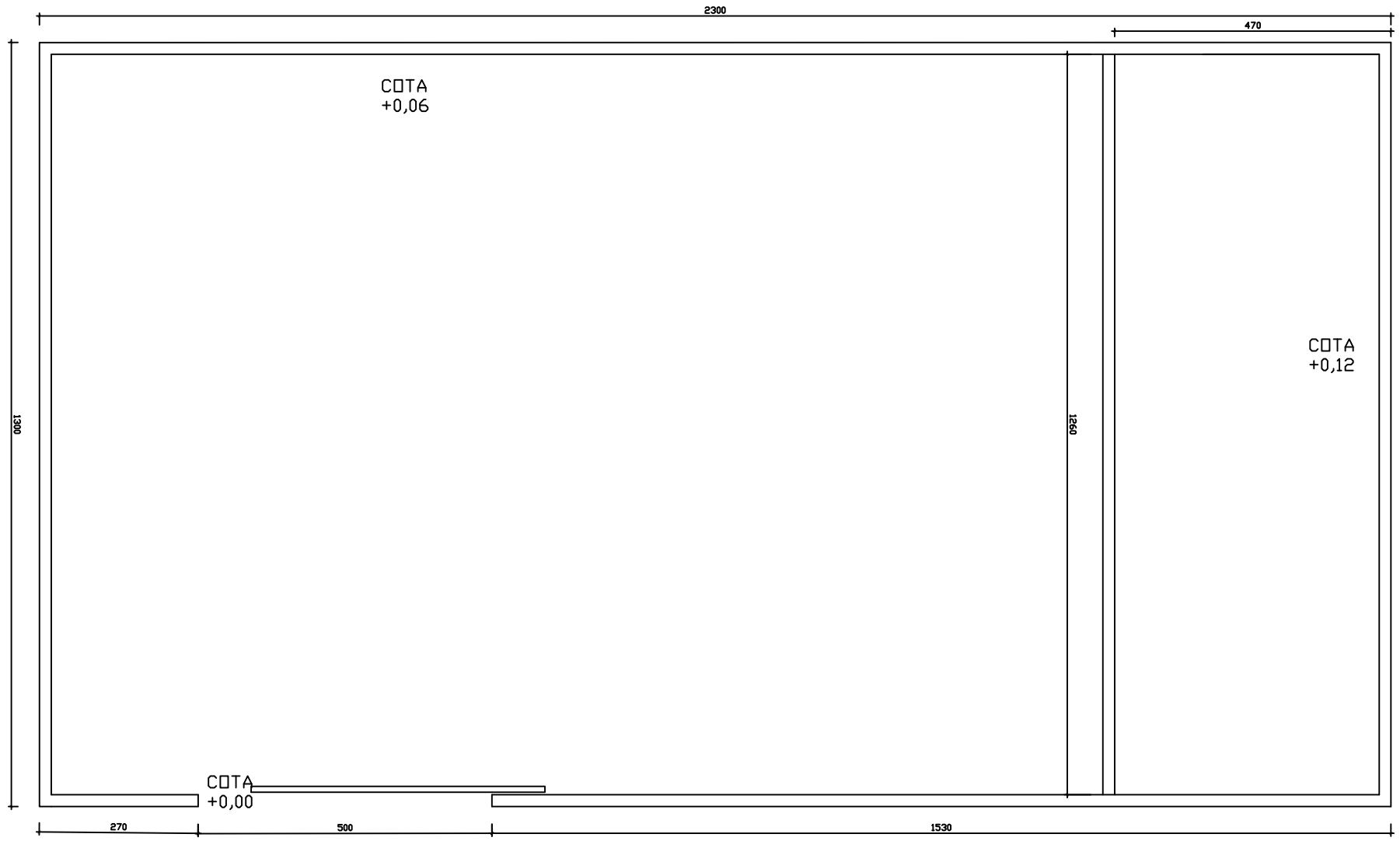

NOTA: TODAS LAS COTAS SE COMPROBARÁN EN OBRA

PROYECTO : PUNTO LIMPIO EN GARINOAIN			
EMPLAZAMIENTO	Parcela 533 del polígono 2 del municipio de Garinoain		
COTAS			03
PROPIEDAD: MANCOMUNIDAD DE MAIRAGA	ARQUITECTO TECNICO E INGENIERO DE LA EDIFICACIÓN: CARMELO IBIRICU OCHOA CALLE SAN FRANCISCO JAVIER N 8. C.P.31380 CAPARROSO(NAVARRA)	AGOSTO 2.017	E: 1/100

VISADO
Nafarroako Aparailari, Arkitekto Teknikoetaeraikuntza Ingeniarien Elkargo Ofizialaa
BISATUA
fecha
09/03/2018

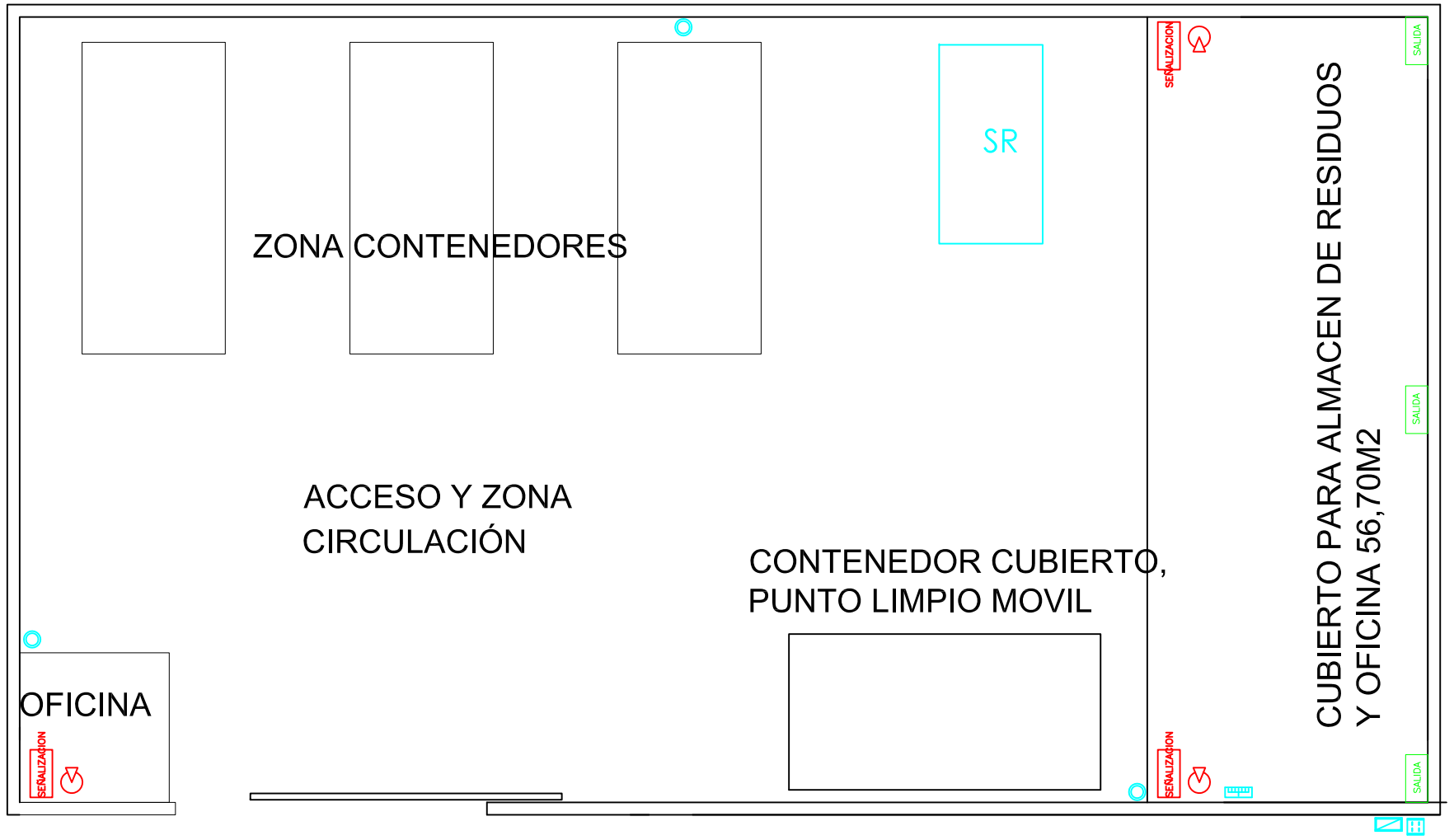

POTENCIA DE CALCULO VIVIENDA: NIVEL DE ELECTRIFICACION ELEVADA
PUESTA A TIERRA EN PLANO DE CIMENTACION

ABREV.	CIRCUITO DE UTILIZACION	POTENCIA PREVISTA POR TOMA (W)	FACTOR SIMULTANEIDAD F5	FACTOR UTILIZACION Fu	TIPO DE TOMA (A)	INTERRUPTOR AUTOMATICO	MÁXIMO Nº DE TOMAS POR CIRCUITO	TOMAS POR CIRCUITO	SECCION MINIMA CONDUCTORES (mm2)	ø TUBO (mm)	POTENCIA PREVISTA (W)
C1	ALUMBRADO	200	0,75	0,5	Punto de luz	10	30	30	1,5	Tubo Ø16	2.250
C2	TOMAS GENERALES	3.450	0,2	0,25	Base 16A 2p+T	16	20	20	2,5	Tubo Ø20	3.450
C3	TOMAS GENERALES ADICIONAL	3.450	0,2	0,25	Base 16A 2p+T	16	15	20	2,5	Tubo Ø20	2.589

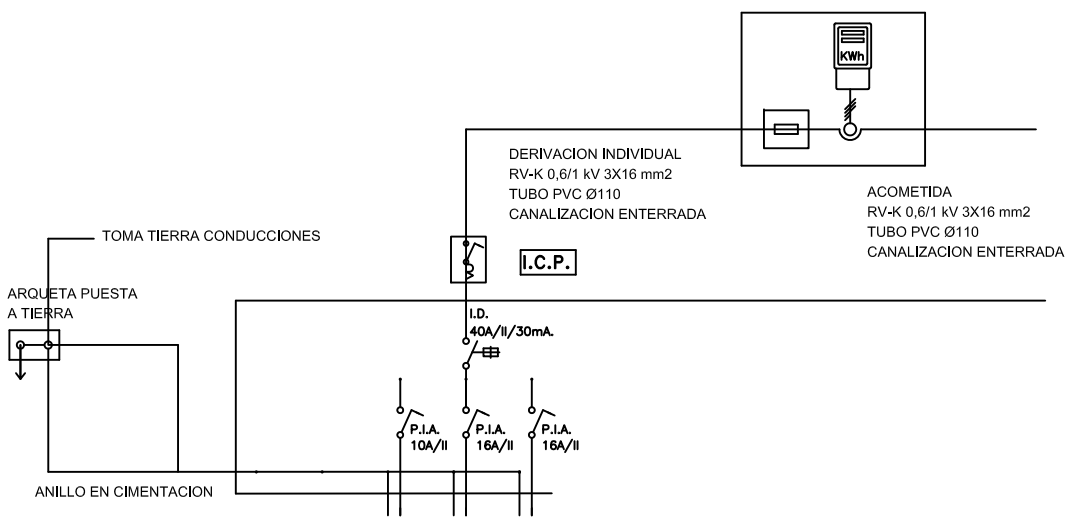

NOTAS:

-CANALIZACIONES

Trazado general empotrado en paredes bajo tubo flexible, siguiendo lineas horizontales y verticales a 50 cms. de suelo y techo las horizontales y a 20 cms. de esquinas y jambas las verticales.
Todas las canalizaciones de telecomunicaciones serán de Ø 29, independientes de instalaciones eléctricas y entre sí.
Radio mínimo de curvatura 80 mm.
Distancia máxima entre registros 15 m.

-CONDUCTORES:
Conductores de cada circuito bajo tubo tubos de protección diferentes
Colores: de protección: amarillo-verde
neutro: azul claro
fase: marrón o negro

-MECANISMOS:
Cuando se prevean varias tomas de corriente juntas, se utilizarán cajas de mecanismos dobles, triples...
Los mecanismos serán de tipo empotrado en vivienda, de montaje superficial en paredes de garaje.

-TIERRAS:
El cable de puesta a tierra se tenderá por el fondo de las cimentaciones, siempre en contacto con terreno.
Se conectará a las armaduras de los muros o soportes de hormigón mediante soldadura aluminotérmica, por encima del forjado o solera de cota inferior.
La puesta a tierra de antena-TV-FM se conectará directamente al anillo de tierra, sin pasar por el regletero.

ELECTRICIDAD

SIMBOLOGIA

- CUADRO GENERAL MANDO y PROTECCION
- LUMINARIAS Y VIDEOVIGILANCIA
- CAJA de ACOMETIDA
- CONTADOR

LEYENDA PROTECCION CONTRA INCENDIOS

- EXTINTOR 6 KG– EFICACIA 21A–113B
- SEÑALIZACION — SEÑALIZACION 297X210 mm.
- SALIDA — SEÑALIZACION DE SALIDA 297X210 mm.

NOTA: TODAS LAS COTAS SE COMPROBARÁN EN OBRA

PROYECTO : PUNTO LIMPIO EN GARINOAIN

EMPLAZAMIENTO: Parcela 533 del polígono 2 del municipio de Garinoain

ELECTRICIDAD,PROTECCIÓN CONTRA INCENDIOS Y RESIDUOS

PROPIEDAD: MANCOMUNIDAD DE MAIRAGA

ARQUITECTO TECNICO E INGENIERO DE LA EDIFICACIÓN: CARMELO IBIRICU OCHOA
CALLE SAN FRANCISCO JAVIER N 8. C.P.31380 CAPARROSO(NAVARRA)

AGOSTO 2.017

E: 1/100

04

VISADO
Nafarroako Aparatiari, Arkitekto Teknikoetaeraikuntza Ingeniarien Elkargo Ofizialaa
BISATUA
fecha 09/03/2018

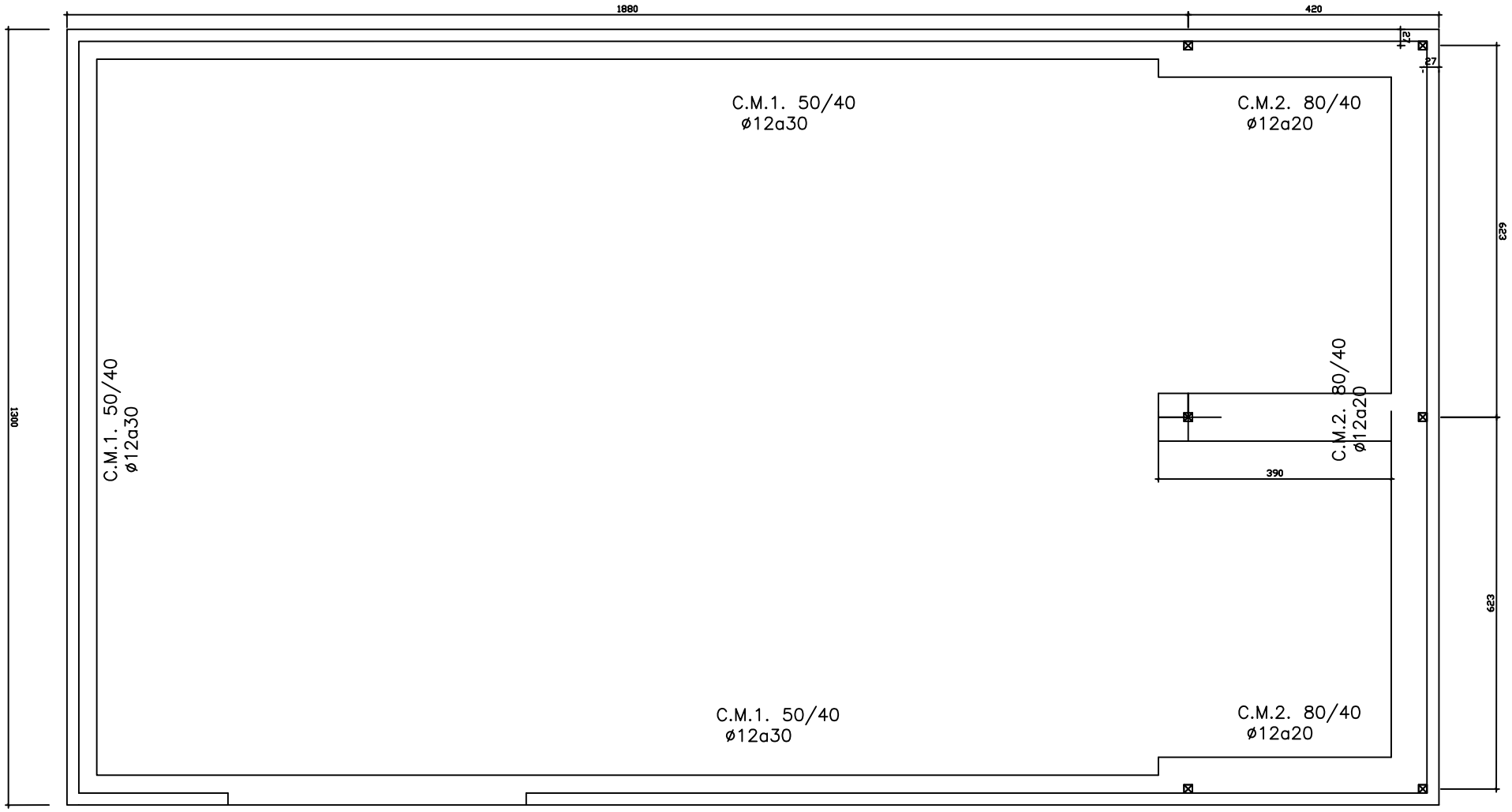

DETALLES CONSTRUCTIVOS CIMIENTO MURO 1

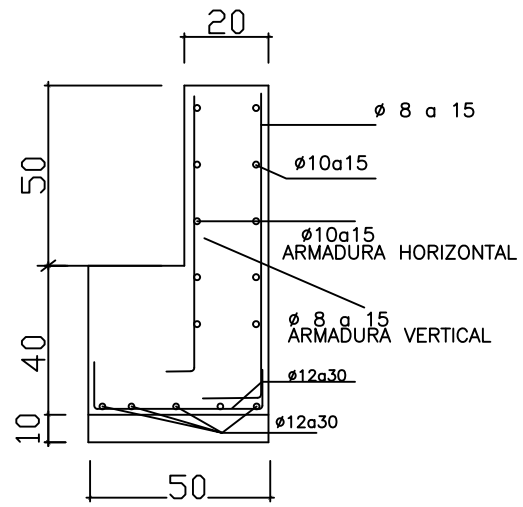

CUADRO DE CARACTERISTICAS SEGUN LA INSTRUCCION EHE-08						
HORMIGONES	LOCALIZACION	TIPO DE HORMIGON	NIVEL DE CONTROL	COEFICIENTE PARCIAL SEGURIDAD (γ_c)	RESISTENCIA DE CALCULO (N/mm²)	RECUBRIMIENTO MINIMO (mm)
	IGUAL TODA LA OBRA	HA-25-P-20-I	ESTADISTICO	1.5	25	30
	CIMENTACION	HA-35/P/24/IIa+Qc	—	—	—	—
	SOPORTES, MUROS	HA-35/P/24/IIa+Qc	—	—	—	—
	VIGAS	—	—	—	—	—
	LOSAS Y FORJADOS	—	—	—	—	—
	SOLERA	HA-35/P/24/IIa+Qc	—	—	—	—
ACERO		TIPO DE ACERO	NIVEL DE CONTROL	COEFICIENTE PARCIAL SEGURIDAD (γ_s)	RESISTENCIA DE CALCULO(N/mm²)	El acero utilizado en las armaduras debe estar garantizado por la marca AENOR
	IGUAL TODA LA OBRA	B 500-S	NORMAL	1.15	500	
	CIMENTACION	—	—	—	—	
	SOPORTES Y VIGAS	—	—	—	—	
	LOSAS Y FORJADOS	—	—	—	—	
	MUROS	—	—	—	—	
EJECUCION	TIPO DE ACCION		Coeficientes parciales de seguridad (Estados límites últimos)			
			Efectos favorables		Efectos desfavorables	
NIVEL DE CONTROL	Permanente		γ_G = 1,00		γ_G = 1,35	
	Permanente de valor no constante		$\gamma_{Q'}$ = 1,00		$\gamma_{Q'}$ = 1,50	
	Variable		γ_Q = 0,00		γ_Q = 1,50	

OBSERVACIONES:
- Cemento CEM II-32,5. Contenido ≥ 300 kg/m < 400kg/m
- Ejecucion: Inspeccion sistematica por el Arquitecto tecnico. Anotacion de las incidencias de cada visita en un registro.

HORMIGON : HA-30/P/24/IIa+Qc EN HORMIGONES EN CONTACTO CON EL TERRENO

DETALLES CONSTRUCTIVOS CIMENTACIÓN ZAPATAS CUBIERTO

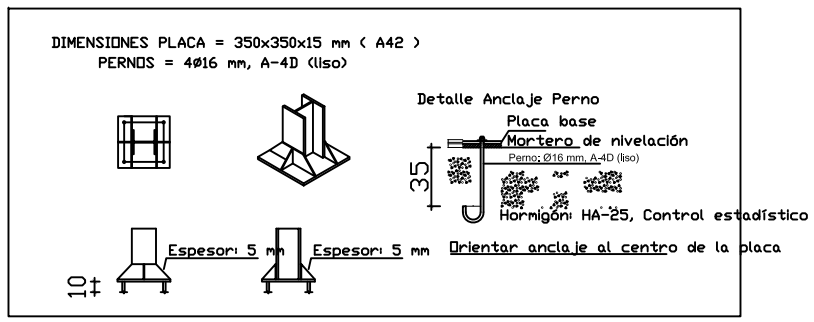

ESCALA 1/100

NOTA: TODAS LAS COTAS SE COMPROBARÁN EN OBRA

PROYECTO : PUNTO LIMPIO EN GARINOAIN			
EMPLAZAMIENTO	Parcela 533 del polígono 2 del municipio de Garinoain		
CIMENTACIÓN			05
PROPIEDAD: MANCOMUNIDAD DE MAIRAGA	ARQUITECTO TECNICO E INGENIERO DE LA EDIFICACIÓN: CARMELO IBIRICU OCHOA CALLE SAN FRANCISCO JAVIER N 8. C.P.31380 CAPARROSO(NAVARRA)	AGOSTO 2.017	E: 1/100

VISADO
Nafarroako Aparailari, Arkitekto Teknikoetaeraikuntza Ingeniarien Elkargo Ofizialaren
BISATUA
fecha 09/03/2018

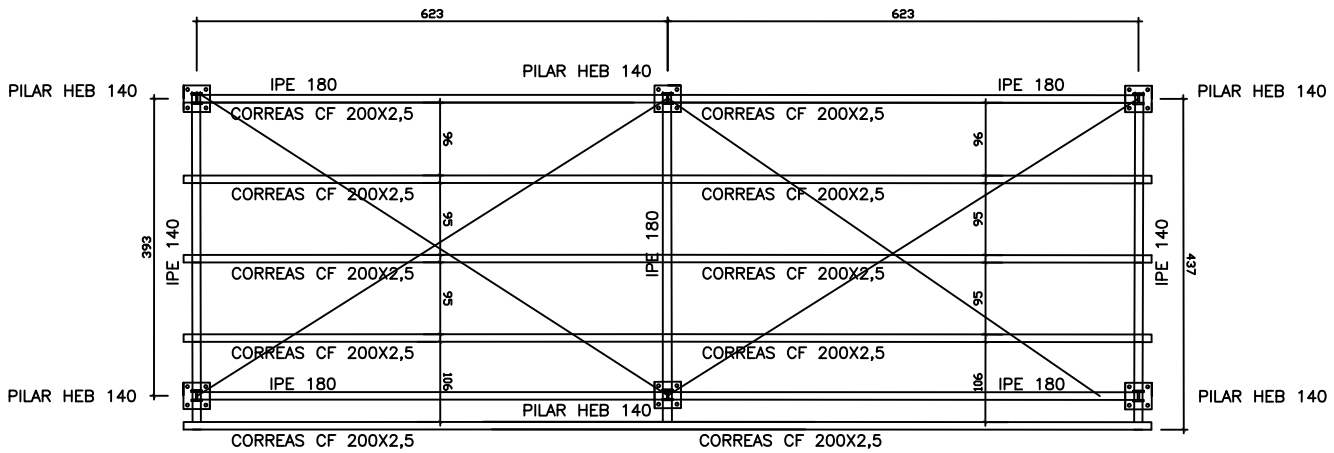

DETALLE ESTRUCTURA CUBIERTO

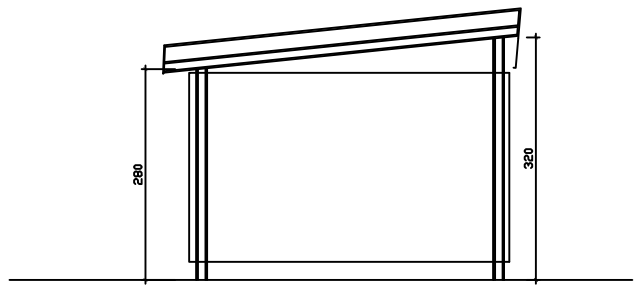

SECCIÓN CUBIERTO

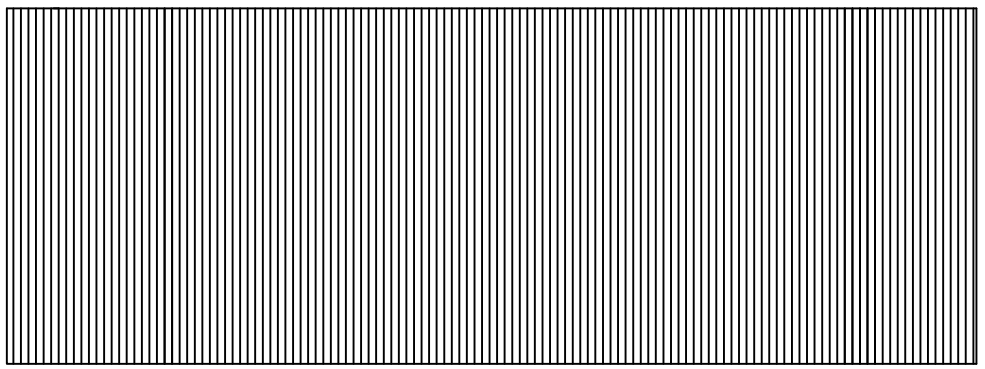

PLANTA CUBIERTO

NOTA: TODAS LAS COTAS SE COMPROBARÁN EN OBRA

PROYECTO : PUNTO LIMPIO EN GARINOAIN			
EMPLAZAMIENTO	Parcela 533 del polígono 2 del municipio de Garinoain		
ESTRUCTURA CUBIERTO Y PLANTA CUBIERTA			06
PROPIEDAD: MANCOMUNIDAD DE MAIRAGA	ARQUITECTO TECNICO E INGENIERO DE LA EDIFICACIÓN: CARMELO IBIRICU OCHOA CALLE SAN FRANCISCO JAVIER N 8. C.P.31380 CAPARROSO(NAVARRA)	AGOSTO 2.017	E: 1/100

VISADO
Nafarroako Aparailari, Arkitekto Teknikoa eta Eraikuntza Ingeniarien Elkargo Ofizialia
BISATUA
fecha 09/03/2018

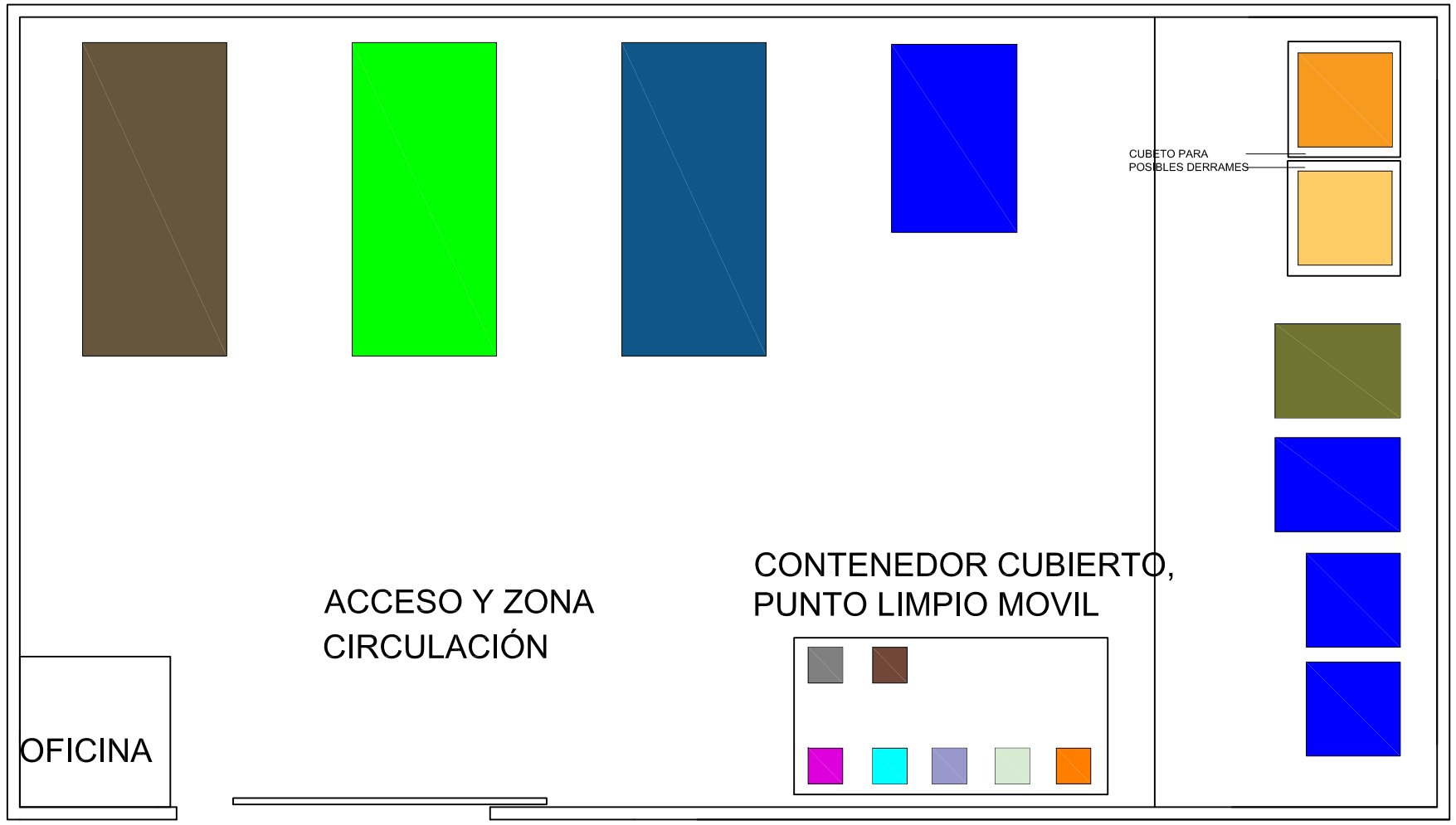

ACEITE MINERAL	BATERIAS Y ACUMULADORES	MADERA	VOLUMINOSOS	RADIOGRAFIAS
ACEITES DE COCINA	FLORESCENTES	PODA	PILAS	OTROS
AEROSOLES	RAEES	MEDICAMENTOS	PINTURAS Y DISOLVENTES	

NOTA: TODAS LAS COTAS SE COMPROBARÁN EN OBRA

PROYECTO : PUNTO LIMPIO EN GARINOAIN

EMPLAZAMIENTO: Parcela 533 del polígono 2 del municipio de Garinoain

DISTRIBUCIÓN DE RESIDUOS Y CONTENEDORES

PROPIEDAD: MANCOMUNIDAD DE CAPARROSO

ARQUITECTO TECNICO E INGENIERO DE LA EDIFICACIÓN: CARMELO IBIRICU OCHOA
CALLE SAN FRANCISCO JAVIER N 8. C.P.31380 CAPARROSO(NAVARRA)

AGOSTO 2.017

E: 1/100

07

VISADO
Nafarroako Aparailari, Arkitekto Teknikoa eta Eraikuntza Ingeniarien Elkargo Ofizialia
BISATUA
fecha 09/03/2018